V021-CZ-01

# KATALOG REZIDENČNÍCH KLIMATIZACÍ 2021-2022 TECHNICKÁ ČÁST

- NÁSTĚNNÉ KLIMATIZACE
- UNI SPLIT SÉRIE
- MULTI VARIABLE SÉRIE
- HIGH POWER MULTI SYSTÉM
- VYSOKOTLAKÁ KANÁLOVÁ KLIMATIZACE
- PŘENOSNÁ ZAŘÍZENÍ

sinclair
AIR CONDITIONING

# OBSAH


| | |
|---|---|
| SPECTRUM+ SÉRIE | 3 |
| TERREL SÉRIE | 6 |
| KEYON SÉRIE | 9 |
| RAY SÉRIE | 12 |
| PODOKENNÍ SÉRIE | 16 |
| MULTI VARIABLE SÉRIE | 19 |
| HIGH POWER MULTI SYSTÉM SÉRIE | 33 |
| UNI SPLIT SÉRIE | 40 |
| VYSOKOTLAKÁ KANÁLOVÁ JEDNOTKA | 57 |
| TOWER SÉRIE | 59 |
| OKENNÍ SÉRIE | 60 |
| STŘEŠNÍ SÉRIE | 61 |
| LODNÍ KLIMATIZACE | 62 |
| MOBILNÍ JEDNOTKY | 64 |
| MOBILNÍ ODVLHČOVAČE | 65 |
| ČISTIČKY VZDUCHU | 66 |
| KOMUNIKAČNÍ MODUL SCMI-01.4 | 67 |
| ZDRAVOTNÍ FILTRY | 70 |
| NÁSTĚNNÉ OVLADAČE | 71 |
| CENTRÁLNÍ OVLADAČE | 73 |
| OSTATNÍ PŘÍSLUŠENSTVÍ | 75 |
| DIAGNOSTIKA PORUCH SYSTÉMU | 77 |
| CHYBOVÉ KÓDY A HLÁŠENÍ | 78 |

# SPECTRUM PLUS SÉRIE

| MODEL | | | ASH-09BIS2/W | ASH-13BIS2/W | ASH-18BIS2/W | ASH-24BIS2/W |
|---|---|---|---|---|---|---|
| Výkon chlazení / topení 1) | Jmen. (min-max) | kW | 2,7 (0,7-5,0) / 3,5 (0,7-5,5) | 3,6 (0,9-5,0) / 4,2 (0,9-7,2) | 5,3 (1,2-7,2) / 6,2 (1,2-9,2) | 7,1 (2,0-9,0) / 7,1 (2,0-9,5) |
| Frekvence / Napětí | | Hz / V | 1~ / 50 / 220-240 | 1~ / 50 / 220-240 | 1~ / 50 / 220-240 | 1~ / 50 / 220-240 |
| Napájení do jednotky | | - | venkovní | venkovní | venkovní | venkovní |
| Jmenovitý příkon chlazení / topení 1) | | W | 550 / 745 | 840 / 950 | 1180 / 1450 | 1850 / 1750 |
| Max. příkon 2) | | W | 2400 | 2600 | 3200 | 3800 |
| Provozní proud chlazení / topení | | A | 3,6 / 4,7 | 5,1 / 5,7 | 5,9 / 5,9 | 11,0 / 11,0 |
| Max. proud 2) | | A | 8,0 | 8,2 | 13,0 | 16,4 |
| Energetická třída chlazení 3) | | - | A+++ | A+++ | A++ | A++ |
| Pdesign chlazení | | kW | 2,7 | 3,5 | 5,3 | 7,0 |
| SEER | | - | 8,5 | 8,5 | 7,5 | 6,5 |
| Roční spotřeba elektrické energie | | kWh / annum | 111 | 144 | 247 | 377 |
| Energetická třída topení 3) | Prům. /Tepl./ Chlad. | - | A+++ / A+++ / A | A+++ / A+++ / A+ | A+ / A+++ / A | A+ / A+++ / A |
| Pdesign topení | Průměrné podmínky | kW | 3,5 | 3,5 | 5,9 | 7,0 |
| SCOP | Průměrné podmínky | - | 5,1 | 5,1 | 4,4 | 4,1 |
| Roční spotřeba elektrické energie | Průměrné podmínky | kWh / annum | 961 | 961 | 1877 | 2390 |
| Cirkulace vzduchu vnitřní jednotky | SV/VV/V/S/N/VN/SN | m³ / h | 800 / 730 / 680 / 630 / 580 / 450 / 350 | 800 / 730 / 680 / 630 / 580 / 450 / 350 | 1200 / 1150 / 1050 / 950 / 850 / 780 / 600 | 1200 / 1050 / 950 / 900 / 850 / 800 / 750 |
| Cirkulace vzduchu venkovní jednotky | V | m³ / h | 2400 | 2400 | 4000 | 4000 |
| Akustický tlak vnitřní j. ve vzdálenosti 1 m 4) | SV/VV/V/S/N/VN/SN | dB(A) | 44 / 43 / 38 / 36 / 31 / 24 / 22 | 44 / 43 / 38 / 36 / 31 / 24 / 22 | 46 / 44 / 42 / 39 / 36 / 34 / 32 | 50 / 46 / 43 / 41 / 39 / 37 / 35 |
| Akustický tlak venkovní j. ve vzdálenosti 1 m 4) | V | dB(A) | 53 | 54 | 56 | 58 |
| Akustický výkon vnitřní j. 4) | SV/VV/V/S/N/VN/SN | dB(A) | 58 / 53 / 48 / 46 / 41 / 34 / 32 | 58 / 53 / 48 / 46 / 41 / 34 / 32 | 60 / 54 / 52 / 49 / 46 / 44 / 42 | 64 / 60 / 57 / 55 / 53 / 51 / 49 |
| Akustický výkon venkovní j. 4) | V | dB(A) | 62 | 62 | 63 | 69 |
| Odvlhčování | | l / h | 0,8 | 1,4 | 1,8 | 2,0 |
| Chladivo/ náplň | | Typ / kg / t eq. $CO_2$ | R32 / 1,00 / 0,67 | R32 / 1,00 / 0,67 | R32 / 1,50 / 1,01 | R32 / 2,00 / 1,35 |
| Doplnění chladiva | | g / m | 16 | 16 | 40 | 50 |
| Průměr potrubí -kapalina 5) | | inch / mm | ¼ / 6,0 | ¼ / 6,0 | ¼ / 6,0 | ¼ / 6,0 |
| Průměr potrubí -plyn 5) | | inch / mm | ⅜ / 9,5 | ⅜ / 9,5 | ⅝ / 16,0 | ⅝ / 16 |
| Přednaplněno chladivem na délku potrubí 6) | | m | 5 | 5 | 5 | 7,5 |
| Povolená délka potrubí 7) | min./max. | m | 3 / 15 | 3 / 20 | 3 / 40 | 3 / 50 |
| Maximální převýšení | | m | 10 | 10 | 20 | 30 |
| Rozměry vnitřní jednotky | š x v x h | mm | 996 x 301 x 225 | 996 x 301 x 225 | 1101 x 327 x 249 | 1101 x 327 x 249 |
| Rozměry venkovní jednotky | š x v x h | mm | 899 x 596 x 378 | 899 x 596 x 378 | 980 x 790 x 427 | 1003 x 790 x 427 |
| Rozměry balení vnitřní jednotky | š x v x h | mm | 1060 x 380 x 322 | 1060 x 380 x 322 | 1167 x 405 x 354 | 1167 x 405 x 354 |
| Rozměry balení venkovní jednotky | š x v x h | mm | 948 x 420 x 645 | 948 x 420 x 645 | 1083 x 488 x 855 | 1083 x 488 x 855 |
| Hmotnost vnitřní jednotky | netto / brutto | kg | 13,0 / 16,0 | 13,5 / 16,5 | 16,5 / 20,0 | 16,5 / 20,0 |
| Hmotnost venkovní jednotky | netto / brutto | kg | 44,5 / 47,5 | 45,5 / 48,5 | 61,0 / 66,0 | 65,0 / 70,0 |
| Nastavitelný rozsah teplot | | ºC | 16 ~ 30 | 16 ~ 30 | 16 ~ 30 | 16 ~ 30 |
| Rozsah provozních teplot chlazení 8) | | ºC | -18 ~ 52 | -18 ~ 52 | -18 ~ 52 | -18 ~ 52 |
| Rozsah provozních teplot topení 8) | | ºC | -30 ~ 24 | -30 ~ 24 | -30 ~ 24 | -30 ~ 24 |
| | | | | | | |
| **DALŠÍ TECHNICKÉ INFORMACE** | | | | | | |
| Rozteč děr na konzolách venkovní j. | š x h | mm | 550 x 354 | 550 x 354 | 610 x 395 | 610 x 395 |
| Komunikační kabel | | mm² | 4 x 0,75 (5m součástí balení) | | | |
| Minimální plocha kabelu napájení | | mm² | 3 x 1,5 | 3 x 1,5 | 3 x 2,5 | 3 x 4,0 |
| Doporučený jistič | | A | 13 | 13 | 16 | 20 |
| | | | | | | |
| **VÝBAVA** | | | | | | |
| Plasma generátor | vnitřní | | ✔ | ✔ | ✔ | ✔ |
| Wifi modul | | | ✔ | ✔ | ✔ | ✔ |
| Čerpadlo kondenzátu | | | - | - | - | - |
| Výtlak (od dna jednotky) | | mm | - | - | - | - |
| Spínací kontakt | | | ✔ | ✔ | ✔ | ✔ |
| Alarm výstup | | | - | - | - | - |
| Otvor pro přisávání čerstvého vzduchu | | | - | - | - | - |
| Škrtící prvek | venkovní | | EXV | EXV | EXV | EXV |
| Vyhřívání šasí venkovní jednotky | | | topný pásek | topný pásek | topný pásek | topný pásek |
| Vyhřívání kompresoru | | | předehřev vinutí | předehřev vinutí | předehřev vinutí | předehřev vinutí |
| Ucpávky dna venkovní jednotky | | | ✔ | ✔ | ✔ | ✔ |
| Konektor pro připojení hadice | | | ✔ | ✔ | ✔ | ✔ |
| | | | | | | |
| **STANDARDNÍ PŘÍSLUŠENSTVÍ** | | | | | | |
| Standardní zdravotní filtr | | | SAF-OPWC4, SAF-OPWS4 | | | |
| Ovladač -dálkový (infračervený) | | | YAG1FB2 | YAG1FB2 | YAG1FB2 | YAG1FB2 |
| Ovladač -drátový | | | - | - | - | - |
| | | | | | | |
| **VOLITELNÉ PŘÍSLUŠENSTVÍ** | | | | | | |
| Volitelné zdravotní filtry | | | SAF-OPWA4, SAF-OPWB4, SAF-OPWK4, SAF-OPWM4, SAF-OPWP4 | | | |
| Ovladač -drátový | | | SWC-02, XK19 | SWC-02, XK19 | SWC-02, XK19 | SWC-02, XK19 |
| Centrální ovladač | | | SCC-16, SCC-36 | SCC-16, SCC-36 | SCC-16, SCC-36 | SCC-16, SCC-36 |
| Další | | | G2S, G2S-T, SAI-01, SBG-01 | | | |

POZNÁMKY: Technická specifikace výrobků se může lišit od uváděných hodnot na základě vývoje zařízení výrobcem. Řiďte se dle parametrů na typovém štítku jednotky.
R32 (jednosložkové chladivo HFC). Hodnota GWP použitého chladiva: 675
Toto zařízení obsahuje fluorované skleníkové plyny zahrnuté v Kjótském protokolu.
Vysvětlivky na poslední straně katalogu.
Toto zařízení je prodáváno v setu (vnitřní jednotka+venkovní jednotka)

## VZHLED A ROZMĚRY VNITŘNÍ JEDNOTKY

**SPECTRUM PLUS SÉRIE**

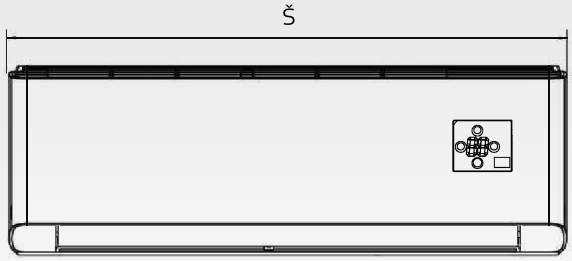


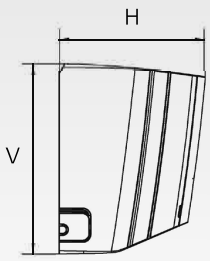


ASH-09BIS2/W

ASH-13BIS2/W

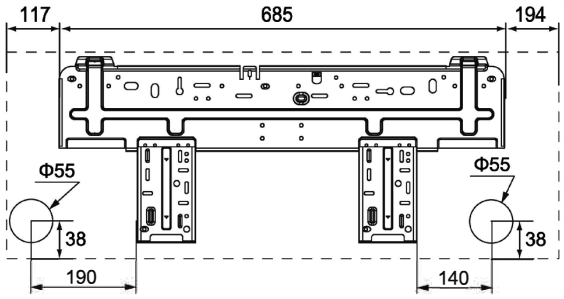


ASH-18BIS2/W

ASH-24BIS2/W

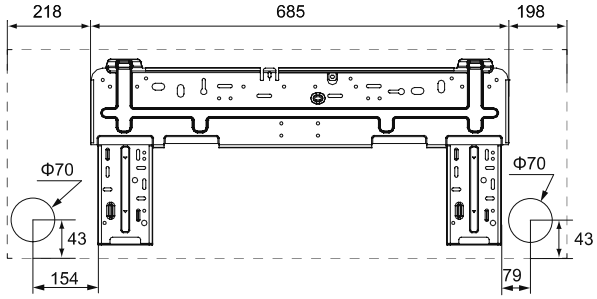


jednotky: mm

## ROZMĚRY VENKOVNÍ JEDNOTKY

**SPECTRUM PLUS SÉRIE**

ASH-09BIS2/W

ASH-13BIS2/W

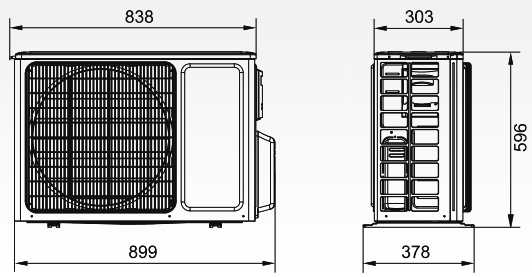


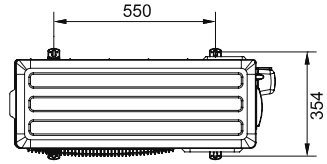


ASH-18BIS2/W

ASH-24BIS2/W

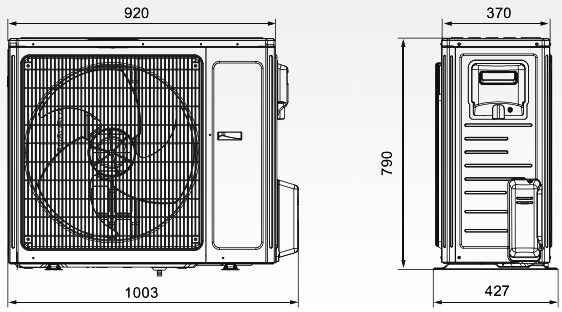


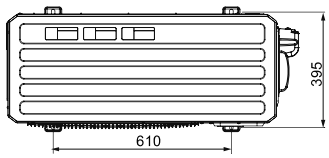


jednotky: mm

ELEKTRICKÉ SCHÉMA ZAPOJENÍ

**SPECTRUM PLUS SÉRIE**

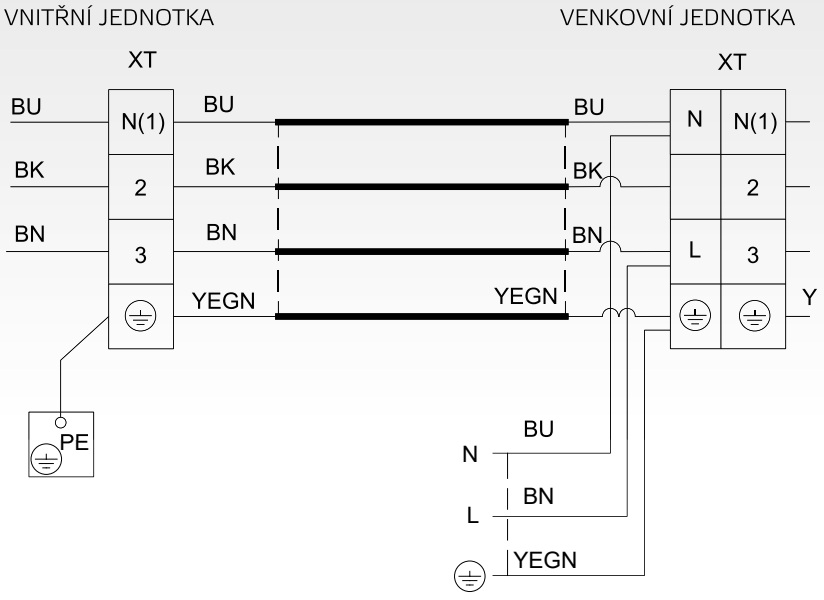

# TERREL SÉRIE

| MODEL | | | SIH+SOH-09BIT | SIH+SOH-13BIT | SIH+SOH-18BIT | SIH+SOH-24BIT |
|---|---|---|---|---|---|---|
| Výkon chlazení / topení 1) | Jmen. (min-max) | kW | 2,7 (0,8-3,8 ) / 3,0 (0,9-4,2) | 3,5 (1,0-3,8) / 3,8 (0,9-4,7) | 5,2 (1,0-6,1) / 5,3 (1,1-6,0) | 7,0 ( 2,0 - 8,5) / 7,4 ( 2,2-9,0) |
| Frekvence / Napětí | | Hz / V | 1~ / 50 / 220-240 | 1~ / 50 / 220-240 | 1~ / 50 / 220-240 | 1~ / 50 / 220-240 |
| Napájení do jednotky | | - | venkovní | venkovní | venkovní | venkovní |
| Jmenovitý příkon chlazení / topení 1) | | W | 695 / 700 | 962 / 953 | 1528 / 1410 | 1900 / 1897 |
| Max. příkon 2) | | W | 1400 | 1550 | 2600 | 3750 |
| Provozní proud chlazení / topení | | A | 3,1 / 3,2 | 4,3 / 4,6 | 6,8 / 6,2 | 8,7 / 8,8 |
| Max. proud 2) | | A | 6,2 | 6,9 | 11,5 | 17,5 |
| Energetická třída chlazení 3) | | - | A+++ | A+++ | A++ | A++ |
| Pdesign chlazení | | kW | 2,7 | 3,5 | 5,20 | 7 |
| SEER | | - | 7,5 | 7,1 | 7 | 6,5 |
| Roční spotřeba elektrické energie chlazení | | kWh / annum | 126 | 173 | 260 | 377 |
| Energetická třída topení 3) | Prům. /Tepl./ Chlad. | - | A++ / A+++ / A | A+ / A+++ / A | A+ / A+++ / A | A+ / A+++ / A |
| Pdesign topení | Průměrné podmínky | kW | 2,7 | 3,2 | 4,20 | 6,40 |
| SCOP | Průměrné podmínky | - | 4,2 | 4,1 | 4 | 4 |
| Roční spotřeba elektrické energie topení | Průměrné podmínky | kWh / annum | 900 | 1093 | 1470 | 2240 |
| Cirkulace vzduchu vnitřní jednotky | SV/V/S/N | m³ / h | 610 / 570 / 540 / 470 / 440 / 420 / 390 | 700 / 650 / 600 / 540 / 480 / 420 / 360 | 800 / 720 / 650 / 610 / 570 / 520 / 470 | 1250 / 1100 / 1000 / 950 / 900 / 850 / 750 |
| Cirkulace vzduchu venkovní jednotky | V | m³ / h | 1950 | 1950 | 3200 | 3200 |
| Akustický tlak vnitřní j. ve vzdálenosti 1 m 4) | SV/V/S/N | dB(A) | 38 / 36 / 34 / 31 / 29 / 27 / 25 | 42 / 38 / 35 / 32 / 29 / 27 / 25 | 45 / 43 / 41 / 38 / 36 / 34 / 31 | 48 / 45 / 42 / 39 / 37 / 36 / 33 |
| Akustický tlak venkovní j. ve vzdálenosti 1 m 4) | V | dB(A) | 50 | 52 | 57 | 57 |
| Akustický výkon vnitřní j. 4) | SV/V/S/N | dB(A) | 56 / 48 / 46 / 43 / 41 / 39 / 37 | 57 / 50 / 47 / 44 / 41 / 39 / 37 | 59 / 57 / 55 / 52 / 49 / 48 / 45 | 58 / 55 / 52 / 49 / 47 / 46 / 43 |
| Akustický výkon venkovní j. 4) | V | dB(A) | 61 | 63 | 64 | 67 |
| Odvlhčování | | l / h | 1,69 | 1,40 | 1,8 | 2,40 |
| Chladivo/ náplň | | Typ / kg / t eq. $CO_2$ | R32 / 0,53 / 0,36 | R32 / 0,57 / 0,38 | R32 / 1 / 0,68 | R32 / 1,70 / 1,18 |
| Doplnění chladiva | | g / m | 16 | 16 | 16 | 50 |
| Průměr potrubí -kapalina 5) | | inch / mm | ¼ / 6,0 | ¼ / 6,0 | ¼ / 6,0 | ¼ / 6,0 |
| Průměr potrubí -plyn 5) | | inch / mm | ⅜ / 9,5 | ⅜ / 9,5 | ½ / 12,0 | ⅝ / 16,0 |
| Přednaplněno chladivem na délku potrubí 6) | | m | 5 | 5 | 5 | 5 |
| Povolená délka potrubí 7) | min./max. | m | 3 / 15 | 3 / 15 | 3 / 25 | 3 / 25 |
| Maximální převýšení | | m | 10 | 10 | 10 | 10 |
| Rozměry vnitřní jednotky | š x v x h | mm | 889 x 294 x 212 | 889 x 294 x 212 | 1013 x 307 x 221 | 1122 x 329 x 247 |
| Rozměry venkovní jednotky | š x v x h | mm | 732 x 555 x 330 | 732 x 555 x 330 | 965 x 700 x 396 | 965 x 700 x 396 |
| Rozměry balení vnitřní jednotky | š x v x h | mm | 940 x 365 x 284 | 940 x 365 x 284 | 1080 x 378 x 315 | 1177 x 406 x 332 |
| Rozměry balení venkovní jednotky | š x v x h | mm | 794 x 615 x 376 | 794 x 615 x 376 | 1029 x 750 x 458 | 1029 x 750 x 458 |
| Hmotnost vnitřní jednotky | netto / brutto | kg | 11 / 13 | 11 / 13 | 13,5 / 16,5 | 17,5 / 21 |
| Hmotnost venkovní jednotky | netto / brutto | kg | 23,5 / 26 | 24,5 / 27 | 45 / 49,5 | 53,5 / 58 |
| Nastavitelný rozsah teplot | | ºC | 16 ~ 30 | 16 ~ 30 | 16 ~ 30 | 16 ~ 30 |
| Rozsah provozních teplot chlazení 8) | | ºC | -15 ~ 50 | -15 ~ 50 | -15 ~ 43 | -15 ~ 43 |
| Rozsah provozních teplot topení 8) | | ºC | -25 ~ 30 | -25 ~ 30 | -22 ~ 24 | -22 ~ 24 |
| | | | | | | |
| **DALŠÍ TECHNICKÉ INFORMACE** | | | | | | |
| Rozteč děr na konzolách venkovní j. | š x h | mm | 455 x 310 | 455 x 310 | 560 x 364 | 560 x 364 |
| Komunikační kabel | | mm² | 4 x 0,75 (5m součástí balení) | | | |
| Minimální plocha kabelu napájení | | mm² | 3 x 1,5 | 3 x 1,5 | 3 x 1,5 | 3 x 4,0 |
| Doporučený jistič | | A | 13 | 13 | 13 | 20 |
| | | | | | | |
| **VÝBAVA** | | | | | | |
| Plasma generátor | vnitřní | | ✔ | ✔ | ✔ | ✔ |
| Wifi modul | | | ✔ | ✔ | ✔ | ✔ |
| Čerpadlo kondenzátu | | | - | - | - | - |
| Výtlak (od dna jednotky) | | mm | - | - | - | - |
| Spínací kontakt | | | ✔ | ✔ | ✔ | ✔ |
| Alarm výstup | | | - | - | - | - |
| Otvor pro přisávání čerstvého vzduchu | | | - | - | - | - |
| Škrtící prvek | venkovní | | Kapilára | EXV | EXV | EXV |
| Vyhřívání šasí venkovní jednotky | | | Topný pásek | Topný pásek | Topný pásek | Topný pásek |
| Vyhřívání kompresoru | | | Předehřev vinutí | Předehřev vinutí | Předehřev vinutí | Předehřev vinutí |
| Ucpávky dna venkovní jednotky | | | - | - | ✔ | ✔ |
| Konektor pro připojení hadice | | | ✔ | ✔ | ✔ | ✔ |
| | | | | | | |
| **STANDARDNÍ PŘÍSLUŠENSTVÍ** | | | | | | |
| Standardní zdravotní filtr | | | SAF-OPWC4, SAF-OPWB4 | | | |
| Ovladač -dálkový (infračervený) | | | YAC1FB9 (WiFi) | YAC1FB9 (WiFi) | YAC1FB9 (WiFi) | YAC1FB9 (WiFi) |
| Ovladač -drátový | | | - | - | -- | -- |
| | | | | | | |
| **VOLITELNÉ PŘÍSLUŠENSTVÍ** | | | | | | |
| Volitelné zdravotní filtry | | | SAF-OPWA4, SAF-OPWK4, SAF-OPWM4, SAF-OPWP4,SAF-OPWS4 | | | |
| Ovladač -drátový | | | SWC-02, XK19 | | | |
| Centrální ovladač | | | SCC-16, SCC-36 | | | |
| Další | | | G2S, G2S-T, SAI-01, SBG-01 | | | |

POZNÁMKY: Technická specifikace výrobků se může lišit od uváděných hodnot na základě vývoje zařízení výrobcem. Řiďte se dle parametrů na typovém štítku jednotky.
R32 (jednosložkové chladivo HFC). Hodnota GWP použitého chladiva: 675
Toto zařízení obsahuje fluorované skleníkové plyny zahrnuté v Kjótském protokolu.
Vysvětlivky na poslední straně katalogu.
Toto zařízení je prodáváno v setu (vnitřní jednotka+venkovní jednotka).

## VZHLED A ROZMĚRY VNITŘNÍ JEDNOTKY

**TERREL SÉRIE**

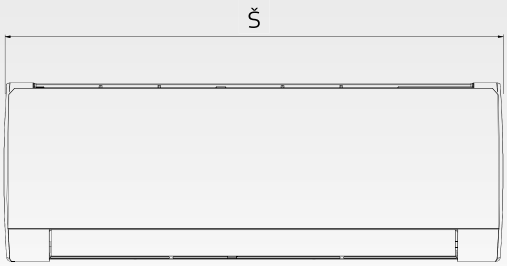


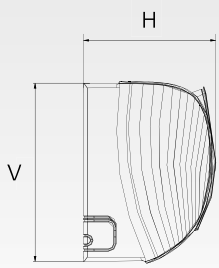


SIH-09BITx

SIH-13BITx

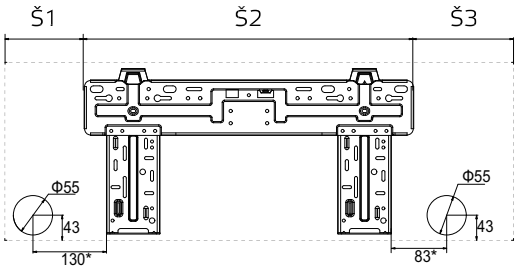


| Model | Š | V | H | Š1 | Š2 | Š3 |
|---|---|---|---|---|---|---|
| SIH-09/13BITx | 889 | 294 | 212 | 146 | 542 | 201 |

jednotky: mm

## ROZMĚRY VENKOVNÍ JEDNOTKY

**TERREL SÉRIE**

SOH-09BIT

SOH-13BIT

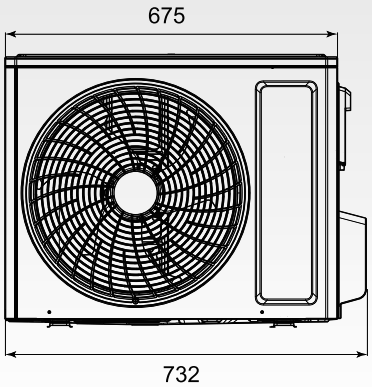


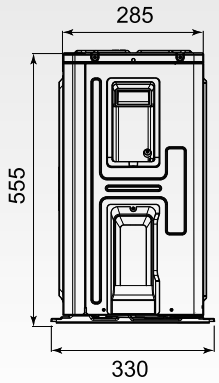


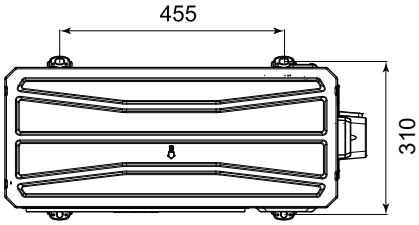


jednotky: mm

## VZHLED A ROZMĚRY VNITŘNÍ JEDNOTKY

**TERREL SÉRIE**

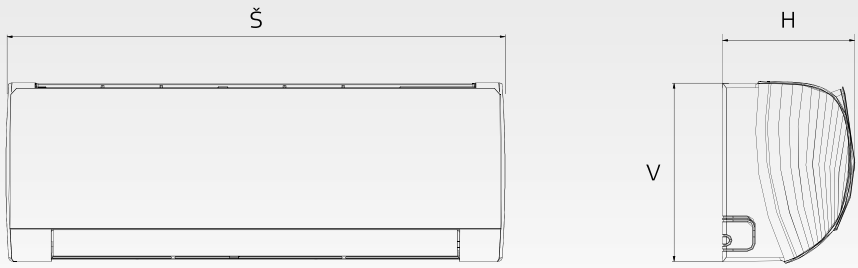


SIH-18BITx

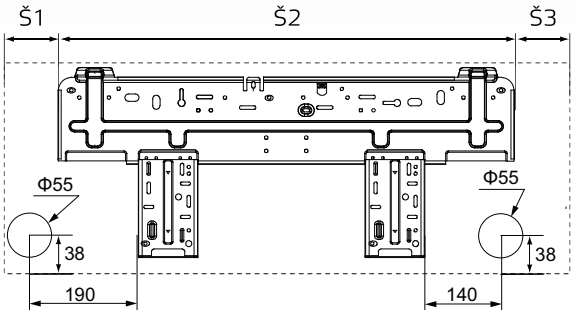


SIH-24BITx

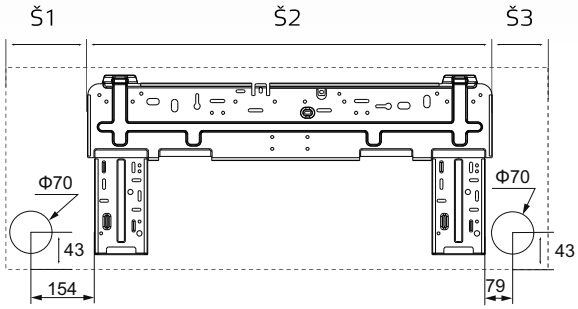


| Models | Š | V | H | Š1 | Š2 | Š3 |
|---|---|---|---|---|---|---|
| SIH-18BITx | 1013 | 307 | 221 | 125.5 | 685 | 202.5 |
| SIH-24BITx | 1122 | 329 | 247 | 207 | 685 | 230 |

jednotky: mm

## ROZMĚRY VENKOVNÍ JEDNOTKY

**TERREL SÉRIE**

SOH-18BIT

SOH-24BIT

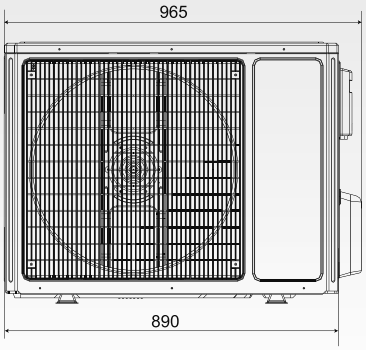


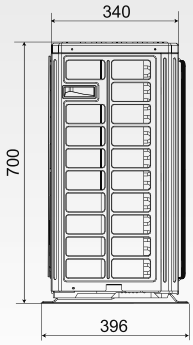


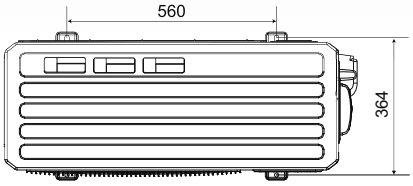


jednotky: mm

# KEYON SÉRIE

| MODEL | | | SIH+SOH-09BIK | SIH+SOH-12BIK | SIH+SOH-18BIK | SIH+SOH-24BIK |
|---|---|---|---|---|---|---|
| Výkon chlazení / topení 1) | Jmen. (min-max) | kW | 2,7 (0,6-3,4) / 2,8 (0,6-3,7) | 3,2 (0,9-3,7) / 3,4 (0,9-4,1) | 4,6 (1,0-5,3) / 5,2 (1,0-5,65) | 6,2 (1,8-6,4) / 6,5 (1,6-6,6) |
| Frekvence / Napětí | | Hz / V | 1~ / 50 / 220-240 | 1~ / 50 / 220-240 | 1~ / 50 / 220-240 | 1~ / 50 / 220-240 |
| Napájení do jednotky | | - | venkovní | venkovní | venkovní | venkovní |
| Jmenovitý příkon chlazení / topení 1) | | W | 735 / 695 | 991 / 916 | 1355 / 1340 | 1771 / 1646 |
| Max. příkon 2) | | W | 1500 | 1500 | 1900 | 2200 |
| Provozní proud chlazení / topení | | A | 3,5 / 3,3 | 4,4 / 4,0 | 5,9 / 5,8 | 7,9 / 7,3 |
| Max. proud 2) | | A | 7,5 | 7,5 | 9,0 | 10,0 |
| Energetická třída chlazení 3) | | - | A++ | A++ | A++ | A++ |
| Pdesign chlazení | | kW | 2,7 | 3,2 | 4,6 | 6,2 |
| SEER | | - | 6,6 | 6,5 | 6,4 | 6,8 |
| Roční spotřeba elektrické energie chlazení | | kWh / annum | 143 | 172 | 251 | 319 |
| Energetická třída topení 3) | Prům. /Tepl./ Chlad. | - | A++ / A+++ / B | A++ / A+++ / - | A++ / A+++ / - | A++ / A++ / - |
| Pdesign topení | Průměrné podmínky | kW | 2,5 | 2,7 | 3,7 | 4,7 |
| SCOP | Průměrné podmínky | - | 4,2 | 4,1 | 4,0 | 4,0 |
| Roční spotřeba elektrické energie topení | Průměrné podmínky | kWh / annum | 833 | 922 | 1295 | 1645 |
| Cirkulace vzduchu vnitřní jednotky | SV/V/S/N | m³ / h | 550 / 500 / 430 / 290 | 680 / 560 / 450 / 390 | 850 / 750 / 650 / 550 | 1100 / 950 / 750 / 650 |
| Cirkulace vzduchu venkovní jednotky | V | m³ / h | 1950 | 1950 | 1950 | 2800 |
| Akustický tlak vnitřní j. ve vzdálenosti 1 m 4) | SV/V/S/N | dB(A) | 40 / 38 / 34 / 23 | 41 / 36 / 32 / 23 | 48 / 41 / 37 / 31 | 48 / 44 / 40 / 35 |
| Akustický tlak venkovní j. ve vzdálenosti 1 m 4) | V | dB(A) | 51 | 52 | 53 | 58 |
| Akustický výkon vnitřní j. 4) | SV/V/S/N | dB(A) | 55 / 48 / 44 / 36 | 57 / 46 / 42 / 37 | 58 / 51 / 47 / 34 | 61 / 58 / 53 / 49 |
| Akustický výkon venkovní j. 4) | V | dB(A) | 62 | 64 | 63 | 67 |
| Odvlhčování | | l / h | 1,4 | 1,4 | 1,8 | 1,8 |
| Chladivo/ náplň | | Typ / kg / t eq. $CO_2$ | R32 / 0,53 / 0,36 | R32 / 0,57 / 0,38 | R32 / 0,75 / 0,51 | R32 / 1,30 / 0,88 |
| Doplnění chladiva | | g / m | 16 | 16 | 16 | 16 |
| Průměr potrubí -kapalina 5) | | inch / mm | ¼ / 6,0 | ¼ / 6,0 | ¼ / 6,0 | ¼ / 6,0 |
| Průměr potrubí -plyn 5) | | inch / mm | ⅜ / 9,5 | ⅜ / 9,5 | ⅜ / 9,5 | ½ / 12,0 |
| Přednaplněno chladivem na délku potrubí 6) | | m | 5 | 5 | 5 | 5 |
| Povolená délka potrubí 7) | min./max. | m | 3 / 15 | 3 / 15 | 3 / 25 | 3 / 25 |
| Maximální převýšení | | m | 10 | 10 | 10 | 10 |
| Rozměry vnitřní jednotky | š x v x h | mm | 770 x 251 x 190 | 849 x 289 x 215 | 972 x 300 x 225 | 1081 x 325 x 248 |
| Rozměry venkovní jednotky | š x v x h | mm | 732 x 550 x 330 | 732 x 550 x 330 | 732 x 550 x 330 | 873 x 555 x 376 |
| Rozměry balení vnitřní jednotky | š x v x h | mm | 822 x 324 x 262 | 902 x 357 x 279 | 1022 x 374 x 299 | 1137 x 407 x 334 |
| Rozměry balení venkovní jednotky | š x v x h | mm | 792 x 393 x 615 | 792 x 393 x 615 | 794 x 376 x 615 | 951 x 431 x 620 |
| Hmotnost vnitřní jednotky | netto / brutto | kg | 8,5 / 10,0 | 10,5 / 12,5 | 13,5 / 16,0 | 16,5 / 19,5 |
| Hmotnost venkovní jednotky | netto / brutto | kg | 25 / 27,5 | 25 / 27,5 | 26,5 / 29 | 36,5 / 39,5 |
| Nastavitelný rozsah teplot | | ºC | 16 ~ 30 | 16 ~ 30 | 16 ~ 30 | 16 ~ 30 |
| Rozsah provozních teplot chlazení 8) | | ºC | -15 ~ 43 | -15 ~ 43 | -15 ~ 43 | -15 ~ 43 |
| Rozsah provozních teplot topení 8) | | ºC | -15 ~ 24 | -15 ~ 24 | -15 ~ 24 | -15 ~ 24 |
| | | | | | | |
| **DALŠÍ TECHNICKÉ INFORMACE** | | | | | | |
| Rozteč děr na konzolách venkovní j. | š x h | mm | 455 x 310 | | | 528 x 348,6 |
| Komunikační kabel | | mm² | 4 x 0,75 (5m součástí balení) | | | |
| Minimální plocha kabelu napájení | | mm² | 3x1,5 | 3x1,5 | 3x1,5 | 3x1,5 |
| Doporučený jistič | | A | 13 | 13 | 13 | 13 |
| | | | | | | |
| **VÝBAVA** | | | | | | |
| Plasma generátor | vnitřní | | ✔ | ✔ | ✔ | ✔ |
| Wifi modul | | | ✔ | ✔ | ✔ | ✔ |
| Čerpadlo kondenzátu | | | - | - | - | - |
| Výtlak (od dna jednotky) | | mm | - | - | - | - |
| Spínací kontakt | | | - | ✔ | ✔ | ✔ |
| Alarm výstup | | | - | - | - | - |
| Otvor pro přisávání čerstvého vzduchu | | | - | - | - | - |
| Škrtící prvek | venkovní | | Kapilára | Kapilára | Kapilára | Kapilára |
| Vyhřívání šasí venkovní jednotky | | | - | - | - | - |
| Vyhřívání kompresoru | | | Předehřev vinutí | Předehřev vinutí | Předehřev vinutí | Předehřev vinutí |
| Ucpávky dna venkovní jednotky | | | - | - | - | - |
| Konektor pro připojení hadice | | | - | - | ✔ | ✔ |
| | | | | | | |
| **STANDARDNÍ PŘÍSLUŠENSTVÍ** | | | | | | |
| Standardní zdravotní filtr | | | SAF-OPWC4, SAF-OPWA4 | | | |
| Ovladač -dálkový (infračervený) | | | YAA1FB6 (wifi) | YAA1FB6 (wifi) | YAA1FB6 (wifi) | YAA1FB6 (wifi) |
| Ovladač -drátový | | | - | - | -- | -- |
| | | | | | | |
| **VOLITELNÉ PŘÍSLUŠENSTVÍ** | | | | | | |
| Volitelné zdravotní filtry | | | SAF-OPWB4, SAF-OPWK4, SAF-OPWM4, SAF-OPWP4, SAF-OPWS4 | | | |
| Ovladač -drátový | | | - | SWC-02, XK19 | | |
| Centrální ovladač | | | - | SCC-16, SCC-36 | | |
| Další | | | G2S, G2S-T, SAI-01 | G2S, G2S-T, SAI-01, SBG-01 | G2S, G2S-T, SAI-01, SBG-01 | G2S, G2S-T, SAI-01, SBG-01 |

POZNÁMKY: Technická specifikace výrobků se může lišit od uváděných hodnot na základě vývoje zařízení výrobcem. Řiďte se dle parametrů na typovém štítku jednotky.
R32 (jednosložkové chladivo HFC). Hodnota GWP použitého chladiva: 675
Toto zařízení obsahuje fluorované skleníkové plyny zahrnuté v Kjótském protokolu.
Vysvětlivky na poslední straně katalogu.
Toto zařízení je prodáváno v setu (vnitřní jednotka+venkovní jednotka).

## VZHLED A ROZMĚRY VNITŘNÍ JEDNOTKY

**KEYON SÉRIE**

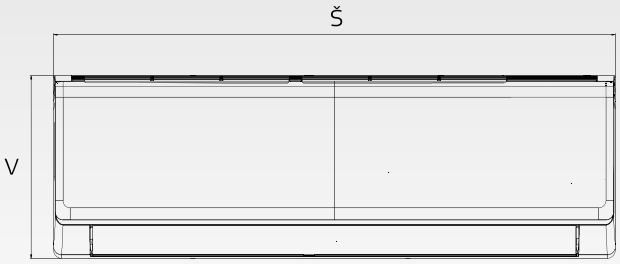


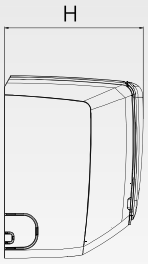


SIH-09BIK

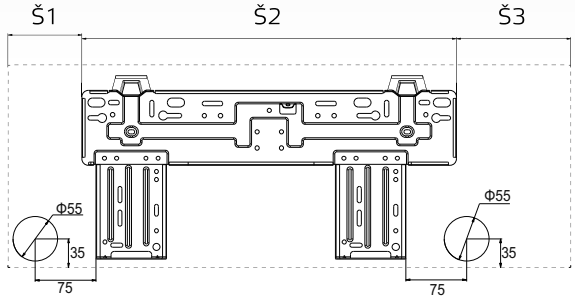


SIH-18BIK

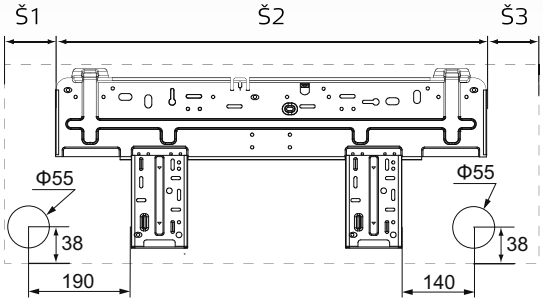


SIH-12BIK

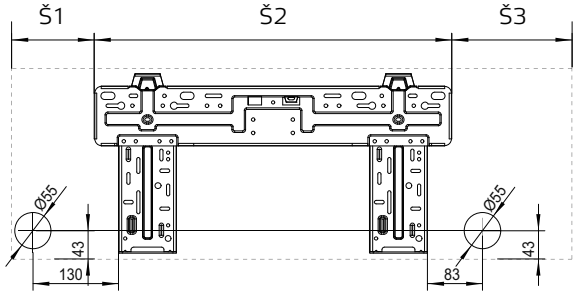


SIH-24BIK

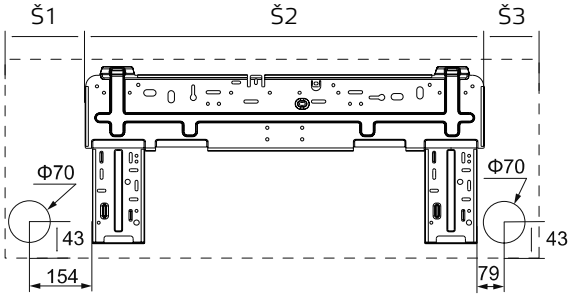


| Modely | Š | V | H | Š1 | Š2 | Š3 |
|---|---|---|---|---|---|---|
| SIH-09BIK | 770 | 251 | 190 | 129.5 | 462 | 178.5 |
| SIH-12BIK | 849 | 289 | 215 | 125 | 542 | 182 |
| SIH-18BIK | 972 | 300 | 225 | 105 | 685 | 182 |
| SIH-24BIK | 1081 | 325 | 248 | 207 | 685 | 189 |

jednotky: mm

ROZMĚRY VENKOVNÍ JEDNOTKY

**KEYON SÉRIE**

SOH-09BIK

SOH-12BIK

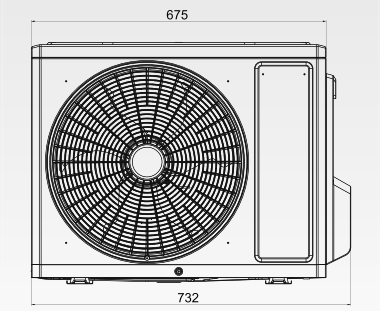


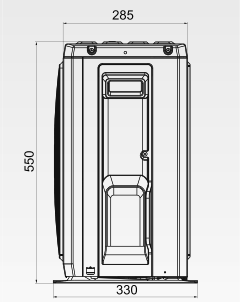


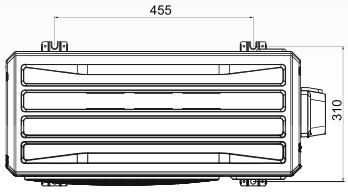


SOH-18BIK

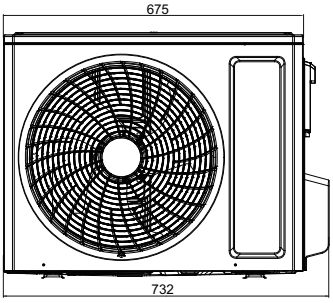


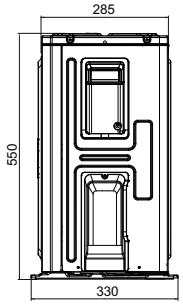


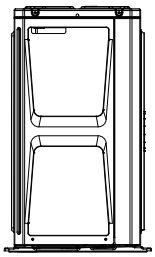

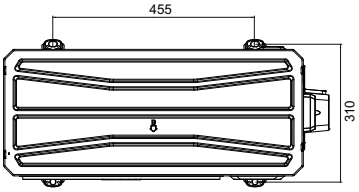


SOH-24BIK

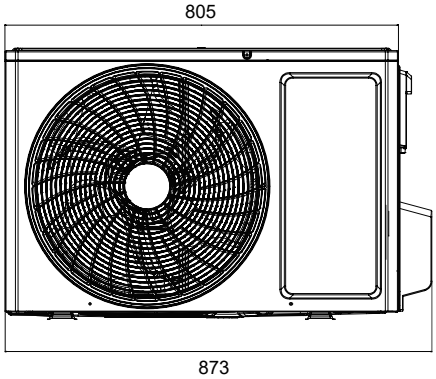


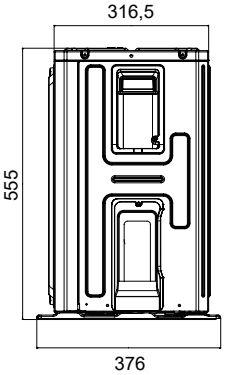


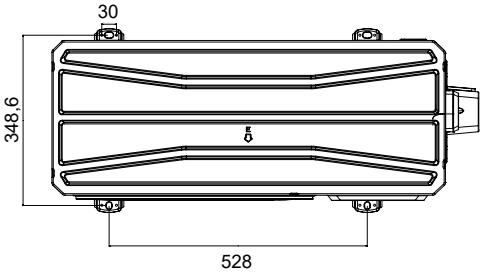


jednotky: mm

# RAY SÉRIE

| MODEL | | | SIH+SOH-09BIR | SIH+SOH-12BIR | SIH+SOH-18BIR | SIH+SOH-24BIR |
|---|---|---|---|---|---|---|
| Výkon chlazení / topení 1) | Jmen. (min-max) | kW | 2,7 (0,5-3,25) / 2,8 (0,5-3,5) | 3,2 (0,9-3,6) / 3,4 (0,9-4,0) | 4,6 (1,0-5,3) / 5,2 (1,0-5,6) | 6,2 (1,8-6,9) / 6,5 (1,3-7,0) |
| Frekvence / Napětí | | Hz / V | 1~ / 50 / 220-240 | 1~ / 50 / 220-240 | 1~ / 50 / 220-240 | 1~ / 50 / 220-240 |
| Napájení do jednotky | | - | venkovní | venkovní | venkovní | venkovní |
| Jmenovitý příkon chlazení / topení 1) | | W | 735 / 695 | 991 / 916 | 1355 / 1340 | 1827 / 1912 |
| Max. příkon 2) | | W | 1500 | 1500 | 1900 | 2300 |
| Provozní proud chlazení / topení | | A | 3,5 / 3,3 | 4,4 / 4 | 5,9 / 5,8 | 7,6 / 7,6 |
| Max. proud 2) | | A | 7,5 | 7,5 | 9,0 | 10,2 |
| Energetická třída chlazení 3) | | - | A++ | A++ | A++ | A++ |
| Pdesign chlazení | | kW | 2,7 | 3,2 | 4,6 | 6,2 |
| SEER | | - | 6,6 | 6,1 | 6,4 | 6,8 |
| Roční spotřeba elektrické energie chlazení | | kWh / annum | 143 | 184 | 264 | 350 |
| Energetická třída topení 3) | Prům. /Tepl./ Chlad. | - | A++ / A+++ / B | A++ / A+++ / B | A++ / A+++ / B | A++ / A+++ / B |
| Pdesign topení | Průměrné podmínky | kW | 2,5 | 2,7 | 3,7 | 4,7 |
| SCOP | Průměrné podmínky | - | 4,2 | 4,0 | 4,0 | 4,0 |
| Roční spotřeba elektrické energie topení | Průměrné podmínky | kWh / annum | 833 | 945 | 1260 | 1645 |
| Cirkulace vzduchu vnitřní jednotky | SV/V/S/N | m³ / h | 550 / 500 / 430 / 290 | 590 / 520 / 400 / 320 | 850 / 800 / 700 / 600 | 900 / 800 / 600 / 400 |
| Cirkulace vzduchu venkovní jednotky | V | m³ / h | 1950 | 1950 | 1950 | 3200 |
| Akustický tlak vnitřní j. ve vzdálenosti 1 m 4) | SV/V/S/N | dB(A) | 40 / 36 / 34 / 23 | 41 / 37 / 33 / 26 | 44 / 42 / 38 / 31 | 48 / 45 / 37 / 30 |
| Akustický tlak venkovní j. ve vzdálenosti 1 m 4) | V | dB(A) | 51 | 51 | 55 | 57 |
| Akustický výkon vnitřní j. 4) | SV/V/S/N | dB(A) | 55 / 48 / 44 / 36 | 56 / 49 / 45 / 38 | 54 / 52 / 48 / 41 | 58 / 55 / 47 / 40 |
| Akustický výkon venkovní j. 4) | V | dB(A) | 62 | 64 | 63 | 65 |
| Odvlhčování | | l / h | 1,4 | 1,4 | 1,80 | 1,80 |
| Chladivo/ náplň | | Typ / kg / t eq. $CO_2$ | R32 / 0,5 / 0,34 | R32 / 0,55 / 0,37 | R32 / 0,75 / 0,51 | R32 / 1,23 / 0,83 |
| Doplnění chladiva | | g / m | 16 | 16 | 16 | 16 |
| Průměr potrubí -kapalina 5) | | inch / mm | ¼ / 6,0 | ¼ / 6,0 | ¼ / 6,0 | ¼ / 6,0 |
| Průměr potrubí -plyn 5) | | inch / mm | ⅜ / 9,5 | ⅜ / 9,5 | ⅜ / 9,5 | ½ / 12,0 |
| Přednaplněno chladivem na délku potrubí 6) | | m | 5 | 5 | 5 | 5 |
| Povolená délka potrubí 7) | min./max. | m | 3 / 15 | 3 / 15 | 3 / 25 | 3 / 25 |
| Maximální převýšení | | m | 10 | 10 | 10 | 10 |
| Rozměry vnitřní jednotky | š x v x h | mm | 773 x 250 x 185 | 773 x 250 x 185 | 970 x 300 x 225 | 970 x 300 x 225 |
| Rozměry venkovní jednotky | š x v x h | mm | 732 x 550 x 330 | 732 x 550 x 330 | 732 x 555 x 330 | 873 x 555 x 376 |
| Rozměry balení vnitřní jednotky | š x v x h | mm | 822 x 322 x 255 | 822 x 322 x 255 | 1020 x 369 x 295 | 1020 x 369 x 295 |
| Rozměry balení venkovní jednotky | š x v x h | mm | 792 x 615 x 393 | 792 x 615 x 393 | 794 x 615 x 376 | 951 x 620 x 431 |
| Hmotnost vnitřní jednotky | netto / brutto | kg | 8,5 / 9,5 | 8 / 9,5 | 13,5 / 16,0 | 13 / 15,5 |
| Hmotnost venkovní jednotky | netto / brutto | kg | 25 / 27,5 | 25 / 27,5 | 26,5 / 29,0 | 36,5 / 39,5 |
| Nastavitelný rozsah teplot | | ºC | 16 ~ 30 | 16 ~ 30 | 16 ~ 30 | 16 ~ 30 |
| Rozsah provozních teplot chlazení 8) | | ºC | -15 ~ 43 | -15 ~ 43 | -15 ~ 43 | -15 ~ 43 |
| Rozsah provozních teplot topení 8) | | ºC | -15 ~ 24 | -15 ~ 24 | -15 ~ 24 | -15 ~ 24 |
| | | | | | | |
| **DALŠÍ TECHNICKÉ INFORMACE** | | | | | | |
| Rozteč děr na konzolách venkovní j. | š x h | mm | 455 x 310 | 455 x 310 | 455 x 310 | 528 x 349 |
| Komunikační kabel | | mm² | 4 x 0,75 (5m součástí balení) | | | |
| Minimální plocha kabelu napájení | | mm² | 3 x 1,5 | 3 x 1,5 | 3 x 1,5 | 3 x 1,5 |
| Doporučený jistič | | A | 13 | 13 | 13 | 13 |
| | | | | | | |
| **VÝBAVA** | | | | | | |
| Plasma generátor | vnitřní | | ✔ | ✔ | ✔ | ✔ |
| Wifi modul | | | volitelný (SWM-04) | | | |
| Čerpadlo kondenzátu | | | - | - | - | - |
| Výtlak (od dna jednotky) | | mm | - | - | - | - |
| Spínací kontakt | | | - | - | - | - |
| Alarm výstup | | | - | - | - | - |
| Otvor pro přisávání čerstvého vzduchu | | | - | - | - | - |
| Škrtící prvek | venkovní | | Kapilára | Kapilára | Kapilára | Kapilára |
| Vyhřívání šasí venkovní jednotky | | | - | - | - | - |
| Vyhřívání kompresoru | | | Předehřev vinutí | Předehřev vinutí | Předehřev vinutí | Předehřev vinutí |
| Ucpávky dna venkovní jednotky | | | - | - | - | - |
| Konektor pro připojení hadice | | | - | - | - | - |
| | | | | | | |
| **STANDARDNÍ PŘÍSLUŠENSTVÍ** | | | | | | |
| Standardní zdravotní filtr | | | - | - | - | - |
| Ovladač -dálkový (infračervený) | | | YAW1F5 (wifi) | YAW1F5 (wifi) | YAW1F5 (wifi) | YAW1F5 (wifi) |
| Ovladač -drátový | | | - | - | - | - |
| | | | | | | |
| **VOLITELNÉ PŘÍSLUŠENSTVÍ** | | | | | | |
| Volitelné zdravotní filtry | | | SAF-OPWA4, SAF-OPWB4, SAF-OPWC4, SAF-OPWK4, SAF-OPWM4, SAF-OPWP4, SAF-OPWS4 | | | |
| Ovladač -drátový | | | - | - | - | - |
| Centrální ovladač | | | - | - | - | - |
| Další | | | G2S, G2S-T, SAI-01, SWM-04 | G2S, G2S-T, SAI-01, SWM-04 | G2S, G2S-T, SAI-01, SWM-04 | G2S, G2S-T, SAI-01, SWM-04 |

POZNÁMKY: Technická specifikace výrobků se může lišit od uváděných hodnot na základě vývoje zařízení výrobcem. Řiďte se dle parametrů na typovém štítku jednotky.
R32 (jednosložkové chladivo HFC). Hodnota GWP použitého chladiva: 675
Toto zařízení obsahuje fluorované skleníkové plyny zahrnuté v Kjótském protokolu.
Vysvětlivky na poslední straně katalogu.
Toto zařízení je prodáváno v setu (vnitřní jednotka+venkovní jednotka).

# VZHLED A ROZMĚRY VNITŘNÍ JEDNOTKY

**RAY SÉRIE**

## SIH-09BIR, SIH-12BIR

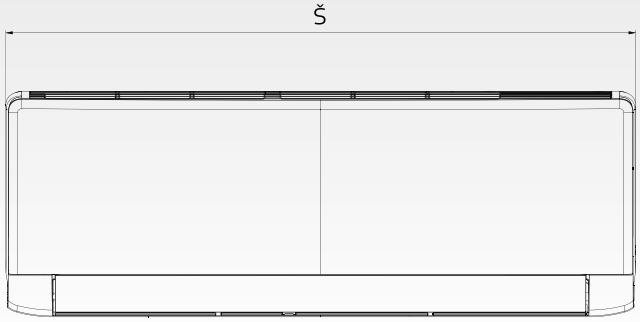


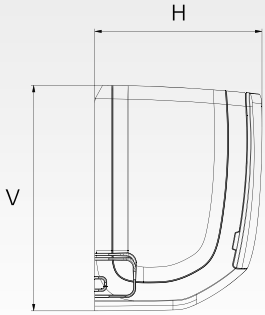


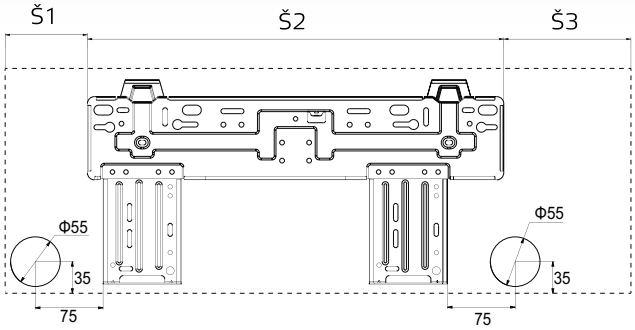


| Modely | Š | V | H | Š1 | Š2 | Š3 |
|---|---|---|---|---|---|---|
| SIH-09/12BIR | 773 | 250 | 185 | 131 | 462 | 180 |

## SIH-18BIR, SIH-24BIR

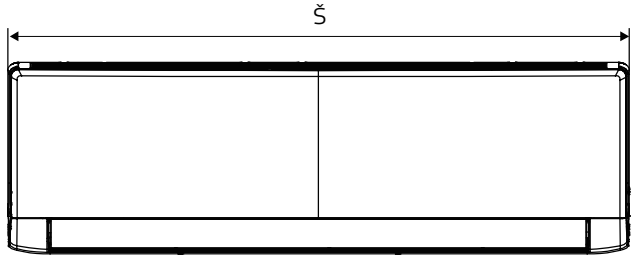


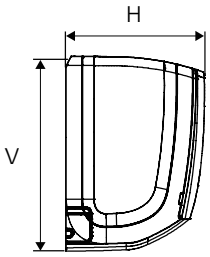


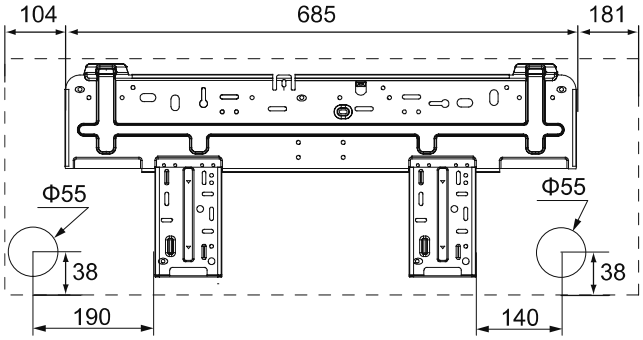


| Model | Š | V | H |
|---|---|---|---|
| SIH-18/24BIR | 970 | 300 | 225 |

jednotky: mm

ROZMĚRY VENKOVNÍCH JEDNOTEK

**RAY SÉRIE**

## SOH-09BIR, SOH-12BIR

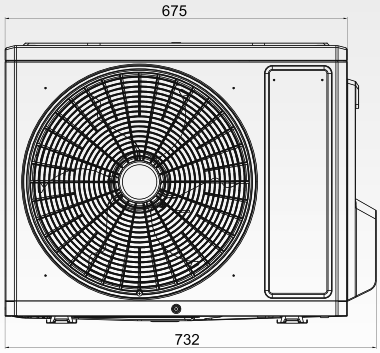

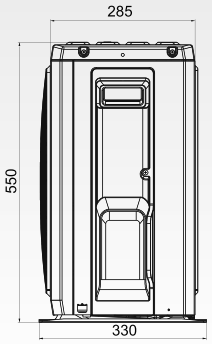


## SOH-18BIR

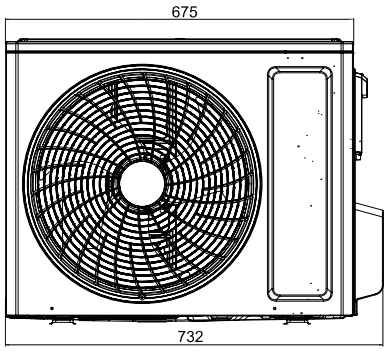


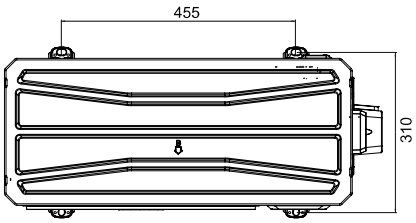


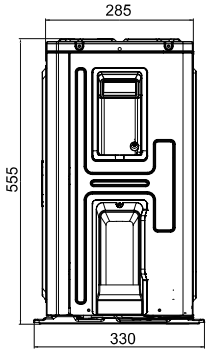


## SOH-24BIR

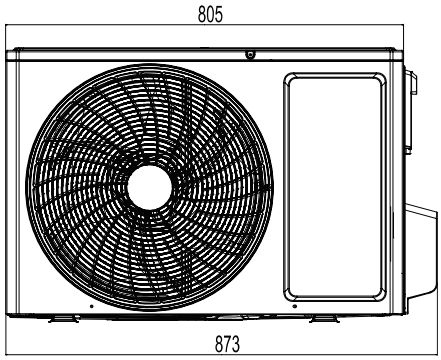


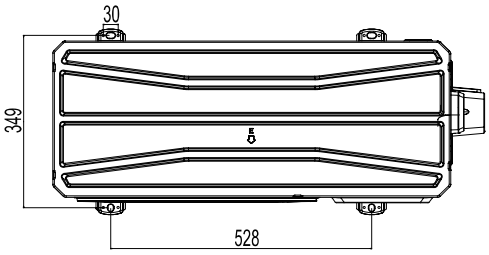


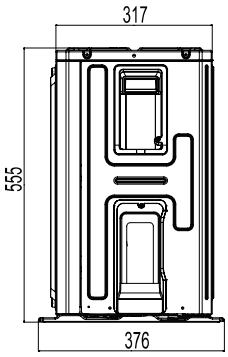


jednotky: mm

ELEKTRICKÉ SCHÉMA ZAPOJENÍ

**RAY SÉRIE**

VNITŘNÍ JEDNOTKA

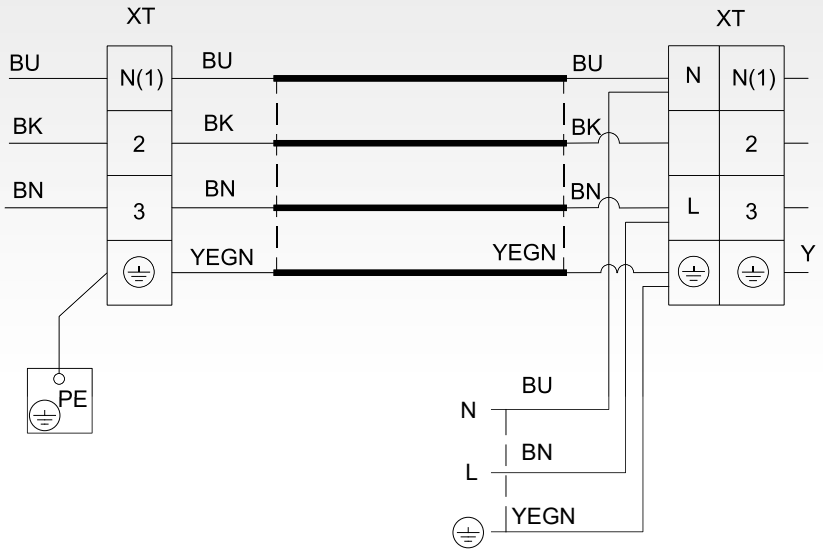

# PODOKENNÍ SÉRIE

| MODEL | | | ASP-09BI | ASP-12BI | ASP-18BI | | |
|---|---|---|---|---|---|---|---|
| Výkon chlazení / topení 1) | Jmen. (min-max) | kW | 2,7 (0,7-3,4) / 2,9 (0,6-3,5) | 3,5 (0,8-4,4) / 3,8 (1,1-4,4) | 5,2 (1,3-6,6) / 5,3 (1,1-6,8) | | |
| Frekvence / Napětí | | Hz / V | 1~ / 50 / 220-240 | 1~ / 50 / 220-240 | 1~ / 50 / 220-240 | | |
| Napájení do jednotky | | - | venkovní | venkovní | venkovní | | |
| Jmenovitý příkon chlazení / topení 1) | | W | 720 / 730 | 1000 / 960 | 1550 / 1500 | | |
| Max. příkon 2) | | W | 1350 | 1500 | 2500 | | |
| Provozní proud chlazení / topení | | A | 3,50 / 3,60 | 4,48 / 4,30 | 7,1 / 6,7 | | |
| Max. proud 2) | | A | 6,00 | 6,72 | 10,9 | | |
| Energetická třída chlazení 3) | | - | A++ | A++ | A++ | | |
| Pdesign chlazení | | kW | 2,7 | 3,5 | 5,2 | | |
| SEER | | - | 7,2 | 7,0 | 6,6 | | |
| Roční spotřeba elektrické energie | | kWh / annum | 131 | 175 | 276 | | |
| Energetická třída topení 3) | Prům. /Tepl./ Chlad. | - | A+ / A+++ / - | A+ / A+++ / - | A+ / A+++ / - | | |
| Pdesign topení | Průměrné podmínky | kW | 2,6 | 3,2 | 5,0 | | |
| SCOP | Průměrné podmínky | - | 4,0 | 4,1 | 4,1 | | |
| Roční spotřeba elektrické energie | Průměrné podmínky | kWh / annum | 910 | 1093 | 1707 | | |
| Cirkulace vzduchu vnitřní jednotky | SV/VV/V/S/N/VN/SN | m³ / h | 500 / 430 / 410 / 370 / 330 / 280 / 250 | 600 / 520 / 480 / 440 / 400 / 360 / 280 | 700 / 650 / 580 / 520 / 460 / 410 / 320 | | |
| Cirkulace vzduchu venkovní jednotky | V | m³ / h | 1600 | 2200 | 3200 | | |
| Akustický tlak vnitřní j. ve vzdálenosti 1 m 4) | SV/VV/V/S/N/VN/SN | dB(A) | 39 / 36 / 33 / 31 / 29 / 26 / 23 | 42 / 40 / 38 / 36 / 34 / 31 / 25 | 47 / 45 / 43 / 41 / 38 / 37 / 32 | | |
| Akustický tlak venkovní j. ve vzdálenosti 1 m 4) | V | dB(A) | 49 | 52 | 57 | | |
| Akustický výkon vnitřní j. 4) | SV/VV/V/S/N/VN/SN | dB(A) | 50 / 48 / 45 / 44 / 42 / 38 / 34 | 52 / 50 / 48 / 46 / 43 / 39 / 35 | 57 / 55 / 53 / 51 / 48 / 47 / 42 | | |
| Akustický výkon venkovní j. 4) | V | dB(A) | 60 | 62 | 65 | | |
| Odvlhčování | | l / h | 0,8 | 1,2 | 1,8 | | |
| Chladivo/ náplň | | Typ / kg / t eq. $CO_2$ | R32 / 0,55 / 0,37 | R32 / 0,75 / 0,51 | R32 / 0,95 / 0,64 | | |
| Doplnění chladiva | | g / m | 16 | 16 | 16 | | |
| Průměr potrubí -kapalina 5) | | inch / mm | ¼ / 6,0 | ¼ / 6,0 | ¼ / 6,0 | | |
| Průměr potrubí -plyn 5) | | inch / mm | ⅜ / 9,5 | ⅜ / 9,5 | ½ / 12,0 | | |
| Přednaplněno chladivem na délku potrubí 6) | | m | 5 | 5 | 5 | | |
| Povolená délka potrubí 7) | Min/Max | m | 3 / 20 | 3 / 20 | 3 / 25 | | |
| Maximální převýšení | | m | 10 | 10 | 10 | | |
| Rozměry vnitřní jednotky | š x v x h | mm | 700 x 600 x 215 | 700 x 600 x 215 | 700 x 600 x 215 | | |
| Rozměry venkovní jednotky | š x v x h | mm | 782 x 540 x 320 | 848 x 596 x 320 | 965 x 700 x 396 | | |
| Rozměry balení vnitřní jednotky | š x v x h | mm | 785 x 682 x 280 | 785 x 682 x 280 | 785 x 682 x 280 | | |
| Rozměry balení venkovní jednotky | š x v x h | mm | 823 x 595 x 358 | 881 x 645 x 363 | 1026 x 455 x 735 | | |
| Hmotnost vnitřní jednotky | netto / brutto | kg | 15,5 / 18,5 | 15,5 / 18,5 | 15,5 / 18,5 | | |
| Hmotnost venkovní jednotky | netto / brutto | kg | 27,5 / 30,0 | 30,5 / 33,5 | 46,0 / 50,5 | | |
| Nastavitelný rozsah teplot | | ºC | 16~30 | 16~30 | 16~30 | | |
| Rozsah provozních teplot chlazení 8) | | ºC | -15~43 | -15~43 | -15~43 | | |
| Rozsah provozních teplot topení 8) | | ºC | -22~24 | -22~24 | -22~24 | | |
| | | | | | | | |
| **DALŠÍ TECHNICKÉ INFORMACE** | | | | | | | |
| Rozteč děr na konzolách venkovní j. | š x h | mm | 510 x 286 | 540 x 286 | 560 x 364 | | |
| Komunikační kabel | | mm² | 4 x 0,75 (5m součástí balení) | | | | |
| Minimální plocha kabelu napájení | | mm² | 3 x 1,5 | 3 x 1,5 | 3 x 2,5 | | |
| Doporučený jistič | | A | 10 | 13 | 16 | | |
| | | | | | | | |
| **VÝBAVA** | | | | | | | |
| Plasma generátor | vnitřní | | ✔ | ✔ | ✔ | | |
| Wifi modul | | | ✔ | ✔ | ✔ | | |
| Čerpadlo kondenzátu | | | - | - | - | | |
| Výtlak (od dna jednotky) | | mm | - | - | - | | |
| Spínací kontakt | | | - | - | - | | |
| Alarm výstup | | | - | - | - | | |
| Otvor pro přisávání čerstvého vzduchu | | | - | - | - | | |
| Škrtící prvek | venkovní | | EXV | EXV | EXV | | |
| Vyhřívání šasí venkovní jednotky | | | Topný pásek | Topný pásek | Topný pásek | | |
| Vyhřívání kompresoru | | | předehřev vinutí | předehřev vinutí | předehřev vinutí | | |
| Ucpávky dna venkovní jednotky | | | - | - | ✔ | | |
| Konektor pro připojení hadice | | | ✔ | ✔ | ✔ | | |
| | | | | | | | |
| **STANDARDNÍ PŘÍSLUŠENSTVÍ** | | | | | | | |
| Standardní zdravotní filtr | | | SAF-OPWA4, SAF-OPWC4 | | | | |
| Ovladač -dálkový (infračervený) | | | YAA1FB8 | YAA1FB8 | YAA1FB8 | | |
| Ovladač -drátový | | | - | - | - | | |
| | | | | | | | |
| **VOLITELNÉ PŘÍSLUŠENSTVÍ** | | | | | | | |
| Volitelné zdravotní filtry | | | SAF-OPWB4, SAF-OPWK4, SAF-OPWM4, SAF-OPWP4, SAF-OPWS4 | | | | |
| Ovladač -drátový | | | SWC-02, XK19 | | | | |
| Centrální ovladač | | | SCC-16, SCC-36 | | | | |
| Další | | | G2S, G2S-T, SBG-01 | | | | |

POZNÁMKY: Technická specifikace výrobků se může lišit od uváděných hodnot na základě vývoje zařízení výrobcem. Řiďte se dle parametrů na typovém štítku jednotky.
R32 (jednosložkové chladivo HFC). Hodnota GWP použitého chladiva: 675.
Toto zařízení obsahuje fluorované skleníkové plyny zahrnuté v Kjótském protokolu.
Vysvětlivky na poslední straně katalogu.
Toto zařízení je prodáváno v setu (vnitřní jednotka+venkovní jednotka)

## VZHLED A ROZMĚRY VNITŘNÍ JEDNOTKY

**PODOKENNÍ SÉRIE**

### ASP-09BI, ASP-12BI, ASP-18BI

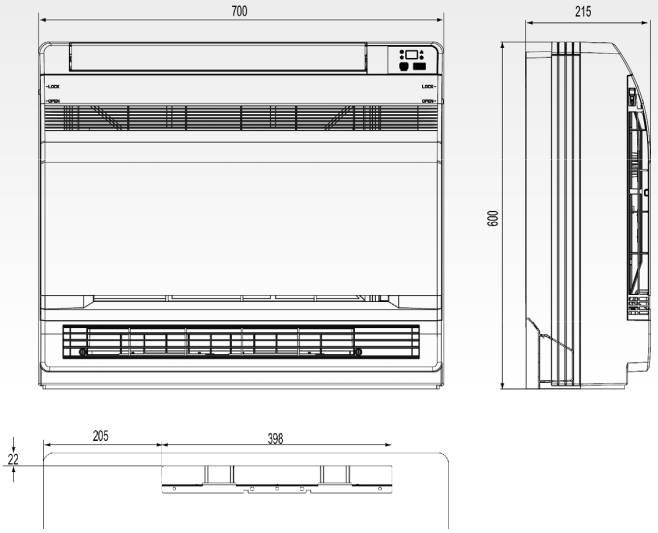


jednotky: mm

## ROZMĚRY VENKOVNÍ JEDNOTKY

**PODOKENNÍ SÉRIE**

### ASP-09BI

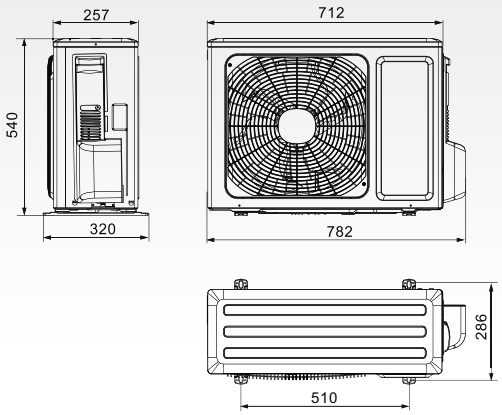


### ASP-12BI

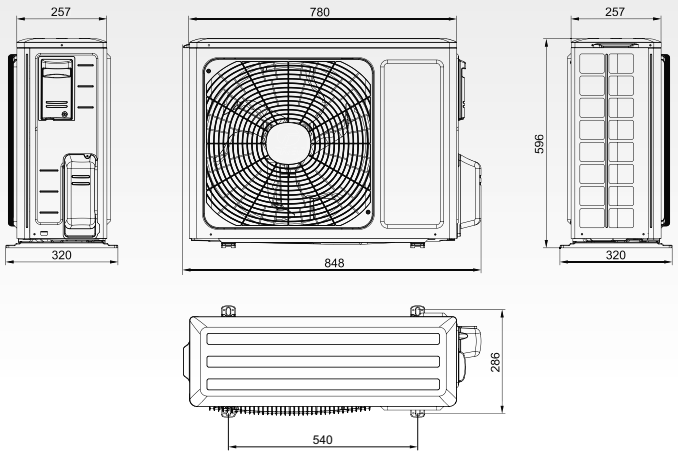


### ASP-18BI

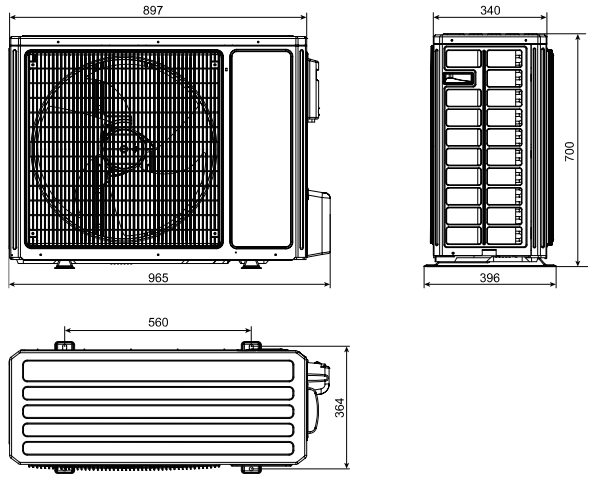


jednotky: mm

ELEKTRICKÉ SCHÉMA ZAPOJENÍ

**PODOKENNÍ SÉRIE**

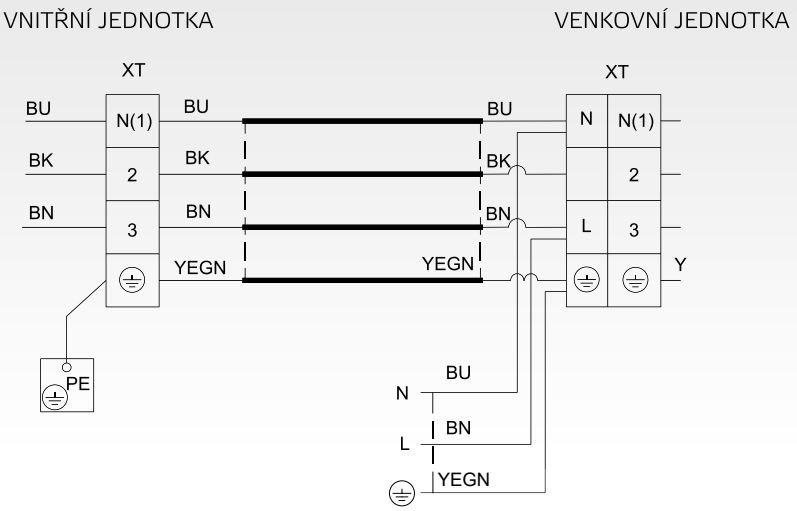

# MULTI VARIABLE SÉRIE

| MODEL | | | SIH-09BIT | SIH-13BIT | SIH-18BIT | SIH-24BIT | |
|---|---|---|---|---|---|---|---|
| Výkon chlazení / topení 1) | Jmen. | kW | 2,7 (0,8-3,8 ) / 3,0 (0,9-4,2) | 3,5 (1,0-3,8) / 3,8 (0,9-4,7) | 5,2 (1,0-6,1) / 5,3 (1,1-6,0) | 7,0 ( 2,0 - 8,5) / 7,4 ( 2,2-9,0) | |
| Frekvence / Napětí | | Hz / V | 1~ / 50 / 220-240 | 1~ / 50 / 220-240 | 1~ / 50 / 220-240 | 1~ / 50 / 220-240 | |
| Cirkulace vzduchu | SV/V/S/N | m³ / h | 610 / 570 / 540 / 470 / 440 / 420 / 390 | 700 / 650 / 600 / 540 / 480 / 420 / 360 | 800 / 720 / 650 / 610 / 570 / 520 / 470 | 1250 / 1100 / 1000 / 950 / 900 / 850 / 750 | |
| Akustický tlak ve vzdálenosti 1 m 4) | SV/V/S/N | dB(A) | 38 / 36 / 34 / 31 / 29 / 27 / 25 | 42 / 38 / 35 / 32 / 29 / 27 / 25 | 45 / 43 / 41 / 38 / 36 / 34 / 31 | 48 / 45 / 42 / 39 / 37 / 36 / 33 | |
| Akustický výkon 4) | SV/V/S/N | dB(A) | 56 / 48 / 46 / 43 / 41 / 39 / 37 | 57 / 50 / 47 / 44 / 41 / 39 / 37 | 59 / 57 / 55 / 52 / 49 / 48 / 45 | 58 / 55 / 52 / 49 / 47 / 46 / 43 | |
| Odvlhčování | | l / h | 0,69 | 1,40 | 1,8 | 2,40 | |
| Chladivo | | Typ | R32 | R32 | R32 | R32 | |
| Průměr potrubí -kapalina 5) | | inch / mm | ¼ / 6,0 | ¼ / 6,0 | ¼ / 6,0 | ¼ / 6,0 | |
| Průměr potrubí -plyn 5) | | inch / mm | ⅜ / 9,5 | ⅜ / 9,5 | ½ / 12,0 | ⅝ / 16,0 | |
| Rozměry | š x v x h | mm | 889 x 294 x 212 | 889 x 294 x 212 | 1013 x 307 x 221 | 1122 x 329 x 247 | |
| Rozměry balení | š x v x h | mm | 940 x 365 x 284 | 940 x 365 x 284 | 1080 x 378 x 315 | 1177 x 406 x 332 | |
| Hmotnost | netto / brutto | kg | 11 / 13 | 11 / 13 | 13,5 / 16,5 | 17,5 / 21 | |
| Nastavitelný rozsah teplot | | ºC | 16 ~ 30 | 16 ~ 30 | 16 ~ 30 | 16 ~ 30 | |
| | | | | | | | |
| **DALŠÍ TECHNICKÉ INFORMACE** | | | | | | | |
| Komunikační kabel | | mm² | 4 x 0,75 (5m součástí balení) | | | | |
| Minimální plocha kabelu napájení | | mm² | napájení z venkovní jednotky | | | | |
| Doporučený jistič | | A | napájení z venkovní jednotky | | | | |
| | | | | | | | |
| **VÝBAVA** | | | | | | | |
| Plasma generátor | vnitřní | | ✔ | ✔ | ✔ | ✔ | |
| Wifi modul | | | ✔ | ✔ | ✔ | ✔ | |
| Čerpadlo kondenzátu | | | - | - | - | - | |
| Výtlak (od dna jednotky) | | mm | - | - | - | - | |
| Spínací kontakt | | | ✔ | ✔ | ✔ | ✔ | |
| Alarm výstup | | | - | - | - | - | |
| Otvor pro přisávání čerstvého vzduchu | | | - | - | - | - | |
| | | | | | | | |
| **STANDARDNÍ PŘÍSLUŠENSTVÍ** | | | | | | | |
| Standardní zdravotní filtr | | | SAF-OPWC4, SAF-OPWB4 | | | | |
| Ovladač -dálkový (infračervený) | | | YAA1FB6 (wifi) | YAA1FB6 (wifi) | YAA1FB6 (wifi) | YAA1FB6 (wifi) | |
| Ovladač -drátový | | | - | - | - | - | |
| | | | | | | | |
| **VOLITELNÉ PŘÍSLUŠENSTVÍ** | | | | | | | |
| Volitelné zdravotní filtry | | | SAF-OPWA4, SAF-OPWK4, SAF-OPWM4, SAF-OPWP4,SAF-OPWS4 | | | | |
| Ovladač -drátový | | | SWC-02, XK19 | | | | |
| Centrální ovladač | | | SCC-16, SCC-36 | | | | |
| Další | | | G2S, G2S-T, SAI-01, SBG-01 | G2S, G2S-T, SAI-01, SBG-01 | G2S, G2S-T, SAI-01, SBG-01 | G2S, G2S-T, SAI-01, SBG-01 | |

POZNÁMKY: Technická specifikace výrobků se může lišit od uváděných hodnot na základě vývoje zařízení výrobcem. Řiďte se dle parametrů na typovém štítku jednotky.
R32 (jednosložkové chladivo HFC). Hodnota GWP použitého chladiva: 675
Toto zařízení obsahuje fluorované skleníkové plyny zahrnuté v Kjótském protokolu.
Vysvětlivky na poslední straně katalogu.
Tyto vnitřní jednotky lze kombinovat s ostatními vnitřními jednotkami ze série MULTI VARIABLE, je nutné dodržovat doporučené kombinace dle kombinační tabulky.

# MULTI VARIABLE SÉRIE

| MODEL | | | SIH-09BIK | SIH-12BIK | SIH-18BIK | SIH-24BIK | |
|---|---|---|---|---|---|---|---|
| Výkon chlazení / topení 1) | Jmen. | kW | 2,7 (0,6-3,4) / 2,8 (0,6-3,7) | 3,2 (0,9-3,7) / 3,4 (0,9-4,1) | 4,6 (1,0-5,3) / 5,2 (1,0-5,65) | 6,2 (1,8-6,4) / 6,5 (1,6-6,6) | |
| Frekvence / Napětí | | Hz / V | 1~ / 50 / 220-240 | 1~ / 50 / 220-240 | 1~ / 50 / 220-240 | 1~ / 50 / 220-240 | |
| Cirkulace vzduchu | SV/V/S/N | m³ / h | 550 / 500 / 430 / 290 | 680 / 560 / 450 / 390 | 850 / 750 / 650 / 550 | 1100 / 950 / 750 / 650 | |
| Akustický tlak ve vzdálenosti 1 m 4) | SV/V/S/N | dB(A) | 40 / 38 / 34 / 23 | 41 / 36 / 32 / 23 | 48 / 41 / 37 / 31 | 48 / 44 / 40 / 35 | |
| Akustický výkon 4) | SV/V/S/N | dB(A) | 55 / 48 / 44 / 36 | 57 / 46 / 42 / 37 | 58 / 51 / 47 / 34 | 61 / 58 / 53 / 49 | |
| Odvlhčování | | l / h | 1,4 | 1,4 | 1,8 | 1,8 | |
| Chladivo | | Typ | R32 | R32 | R32 | R32 | |
| Průměr potrubí -kapalina 5) | | inch / mm | ¼ / 6,0 | ¼ / 6,0 | ¼ / 6,0 | ¼ / 6,0 | |
| Průměr potrubí -plyn 5) | | inch / mm | ⅜ / 9,5 | ⅜ / 9,5 | ⅜ / 9,5 | ½ / 12,0 | |
| Rozměry | š x v x h | mm | 770 x 251 x 190 | 849 x 289 x 215 | 972 x 300 x 225 | 1081 x 325 x 248 | |
| Rozměry balení | š x v x h | mm | 822 x 324 x 262 | 902 x 357 x 279 | 1022 x 374 x 299 | 1137 x 407 x 334 | |
| Hmotnost | netto / brutto | kg | 8,5 / 10,0 | 10,5 / 12,5 | 13,5 / 16,0 | 16,5 / 19,5 | |
| Nastavitelný rozsah teplot | | ºC | 16 ~ 30 | 16 ~ 30 | 16 ~ 30 | 16 ~ 30 | |
| | | | | | | | |
| **DALŠÍ TECHNICKÉ INFORMACE** | | | | | | | |
| Komunikační kabel | | mm² | 4 x 0,75 (5m součástí balení) | | | | |
| Minimální plocha kabelu napájení | | mm² | napájení z venkovní jednotky | | | | |
| Doporučený jistič | | A | napájení z venkovní jednotky | | | | |
| | | | | | | | |
| **VÝBAVA** | | | | | | | |
| Plasma generátor | vnitřní | | ✔ | ✔ | ✔ | ✔ | |
| Wifi modul | | | ✔ | ✔ | ✔ | ✔ | |
| Čerpadlo kondenzátu | | | - | - | - | - | |
| Výtlak (od dna jednotky) | | mm | - | - | - | - | |
| Spínací kontakt | | | - | ✔ | ✔ | ✔ | |
| Alarm výstup | | | - | - | - | - | |
| Otvor pro přisávání čerstvého vzduchu | | | - | - | - | - | |
| | | | | | | | |
| **STANDARDNÍ PŘÍSLUŠENSTVÍ** | | | | | | | |
| Standardní zdravotní filtr | | | SAF-OPWC4,SAF-OPWA4 | | | | |
| Ovladač -dálkový (infračervený) | | | YAA1FB6 (wifi) | YAA1FB6 (wifi) | YAA1FB6 (wifi) | YAA1FB6 (wifi) | |
| Ovladač -drátový | | | - | - | - | - | |
| | | | | | | | |
| **VOLITELNÉ PŘÍSLUŠENSTVÍ** | | | | | | | |
| Volitelné zdravotní filtry | | | SAF-OPWB4, SAF-OPWK4, SAF-OPWM4, SAF-OPWP4, SAF-OPWS4 | | | | |
| Ovladač -drátový | | | - | SWC-02, XK19 | | | |
| Centrální ovladač | | | - | SCC-16, SCC-36 | | | |
| Další | | | G2S, G2S-T, SAI-01 | G2S, G2S-T, SAI-01, SBG-01 | G2S, G2S-T, SAI-01, SBG-01 | G2S, G2S-T, SAI-01, SBG-01 | |

POZNÁMKY: Technická specifikace výrobků se může lišit od uváděných hodnot na základě vývoje zařízení výrobcem. Řiďte se dle parametrů na typovém štítku jednotky.
R32 (jednosložkové chladivo HFC). Hodnota GWP použitého chladiva: 675
Toto zařízení obsahuje fluorované skleníkové plyny zahrnuté v Kjótském protokolu.
Vysvětlivky na poslední straně katalogu.
Tyto vnitřní jednotky lze kombinovat s ostatními vnitřními jednotkami ze série MULTI VARIABLE, je nutné dodržovat doporučené kombinace dle kombinační tabulky.

# MULTI VARIABLE SÉRIE

| MODEL | | | SIH-09BIR | SIH-12BIR | SIH-18BIR | SIH-24BIR |
|---|---|---|---|---|---|---|
| Výkon chlazení / topení 1) | Jmen. | kW | 2,7 (0,5-3,25) / 2,8 (0,5-3,5) | 3,2 (0,9-3,6) / 3,4 (0,9-4,0) | 4,6 (1,0-5,3) / 5,3 (1,0-5,6) | 6,2 (1,8-6,9) / 6,5 (1,3-7,0) |
| Frekvence / Napětí | | Hz / V | 1~ / 50 / 220-240 | 1~ / 50 / 220-240 | 1~ / 50 / 220-240 | 1~ / 50 / 220-240 |
| Cirkulace vzduchu | SV/V/S/N | m³ / h | 550 / 500 / 430 / 290 | 590 / 520 / 400 / 320 | 850 / 800 / 700 / 600 | 900 / 800 / 600 / 400 |
| Akustický tlak ve vzdálenosti 1 m 4) | SV/V/S/N | dB(A) | 40 / 36 / 34 / 23 | 41 / 37 / 33 / 26 | 44 / 42 / 38 / 31 | 48 / 45 / 37 / 30 |
| Akustický výkon 4) | SV/V/S/N | dB(A) | 55 / 48 / 44 / 36 | 56 / 49 / 45 / 38 | 54 / 52 / 48 / 41 | 58 / 55 / 47 / 40 |
| Odvlhčování | | l / h | 1,4 | 1,4 | 1,80 | 1,80 |
| Chladivo | | Typ | R32 | R32 | R32 | R32 |
| Průměr potrubí -kapalina 5) | | inch / mm | ¼ / 6,0 | ¼ / 6,0 | ¼ / 6,0 | ¼ / 6,0 |
| Průměr potrubí -plyn 5) | | inch / mm | ⅜ / 9,5 | ⅜ / 9,5 | ⅜ / 9,5 | ½ / 12,0 |
| Rozměry | š x v x h | mm | 773 x 250 x 185 | 773 x 250 x 185 | 970 x 300 x 225 | 970 x 300 x 225 |
| Rozměry balení | š x v x h | mm | 822 x 322 x 255 | 822 x 322 x 255 | 1020 x 369 x 295 | 1020 x 369 x 295 |
| Hmotnost | netto / brutto | kg | 8,5 / 9,5 | 8 / 9,5 | 13,5 / 16,0 | 13,5 / 16,5 |
| Nastavitelný rozsah teplot | | ºC | 16 ~ 30 | 16 ~ 30 | 16 ~ 30 | 16 ~ 30 |
| | | | | | | |
| **DALŠÍ TECHNICKÉ INFORMACE** | | | | | | |
| Komunikační kabel | | mm² | 4 x 0,75 (5m součástí balení) | | | |
| Minimální plocha kabelu napájení | | mm² | napájení z venkovní jednotky | | | |
| Doporučený jistič | | A | napájení z venkovní jednotky | | | |
| | | | | | | |
| **VÝBAVA** | | | | | | |
| Plasma generátor | vnitřní | | ✔ | ✔ | ✔ | ✔ |
| Wifi modul | | | volitelný (SWM-04) | | | |
| Čerpadlo kondenzátu | | | - | - | - | - |
| Výtlak (od dna jednotky) | | mm | - | - | - | - |
| Spínací kontakt | | | - | - | - | - |
| Alarm výstup | | | - | - | - | - |
| Otvor pro přisávání čerstvého vzduchu | | | - | - | - | - |
| | | | | | | |
| **STANDARDNÍ PŘÍSLUŠENSTVÍ** | | | | | | |
| Standardní zdravotní filtr | | | - | - | - | - |
| Ovladač -dálkový (infračervený) | | | YAW1F5 (wifi) | YAW1F5 (wifi) | YAW1F5 (wifi) | YAW1F5 (wifi) |
| Ovladač -drátový | | | - | - | - | - |
| | | | | | | |
| **VOLITELNÉ PŘÍSLUŠENSTVÍ** | | | | | | |
| Volitelné zdravotní filtry | | | SAF-OPWA4, SAF-OPWB4, SAF-OPWC4, SAF-OPWK4, SAF-OPWM4, SAF-OPWP4, SAF-OPWS4 | | | |
| Ovladač -drátový | | | - | - | - | - |
| Centrální ovladač | | | - | - | - | - |
| Další | | | G2S, G2S-T, SAI-01, SWM-04 | G2S, G2S-T, SAI-01, SWM-04 | G2S, G2S-T, SAI-01, SWM-04 | G2S, G2S-T, SAI-01, SWM-04 |

POZNÁMKY: Technická specifikace výrobků se může lišit od uváděných hodnot na základě vývoje zařízení výrobcem. Řiďte se dle parametrů na typovém štítku jednotky.
R32 (jednosložkové chladivo HFC). Hodnota GWP použitého chladiva: 675
Toto zařízení obsahuje fluorované skleníkové plyny zahrnuté v Kjótském protokolu.
Vysvětlivky na poslední straně katalogu.
Tyto vnitřní jednotky lze kombinovat s ostatními vnitřními jednotkami ze série MULTI VARIABLE, je nutné dodržovat doporučené kombinace dle kombinační tabulky.

# MULTI VARIABLE SÉRIE

| MODEL | | | MV-P09BI | MV-P12BI | MV-P18BI | | |
|---|---|---|---|---|---|---|---|
| Výkon chlazení / topení 1) | Jmen. | kW | 2,7 / 2,8 | 3,5 / 3,75 | 5,2 / 5,33 | | |
| Frekvence / Napětí | | Hz / V | 1~ / 50 / 220-240 | 1~ / 50 / 220-240 | 1~ / 50 / 220-240 | | |
| Cirkulace vzduchu | SV/V/S/N | m³ / h | 500 / 430 / 410 / 370 / 330 / 280 / 250 | 600 / 520 / 480 / 440 / 400 / 360 / 280 | 700 / 650 / 580 / 520 / 460 / 410 / 320 | | |
| Akustický tlak ve vzdálenosti 1 m 4) | SV/V/S/N | dB(A) | 40 / 36 / 34 / 32 / 30 / 26 / 23 | 42 / 40 / 38 / 36 / 34 / 31 / 25 | 47 / 45 / 42 / 40 / 37 / 35 / 31 | | |
| Akustický výkon 4) | SV/V/S/N | dB(A) | 52 / 48 / 46 / 44 / 42 / 38 / 34 | 52 / 50 / 48 / 46 / 44 / 41 / 35 | 57 / 55 / 52 / 50 / 47 / 45 / 41 | | |
| Externí statický tlak | nom/min-max | Pa | - | - | - | | |
| Odvlhčování | | l / h | 0,8 | 1,2 | 3,8 | | |
| Chladivo | | Typ | R32 | R32 | R32 | | |
| Průměr potrubí -kapalina 5) | | inch / mm | ¼ / 6,0 | ¼ / 6,0 | ¼ / 6,0 | | |
| Průměr potrubí -plyn 5) | | inch / mm | ⅜ / 9,5 | ⅜ / 9,5 | ½ / 12,0 | | |
| Rozměry | š x v x h | mm | 700 x 600 x 215 | 700 x 600 x 215 | 700 x 600 x 215 | | |
| Rozměry panelu | š x v x h | mm | - | - | - | | |
| Rozměry balení | š x v x h | mm | 788 x 697 x 283 | 788 x 697 x 283 | 788 x 697 x 283 | | |
| Rozměry balení panelu | š x v x h | mm | - | - | - | | |
| Hmotnost | netto / brutto | kg | 15,5 / 18,5 | 15,5 / 18,5 | 15,5 / 18,5 | | |
| Hmotnost panelu | netto / brutto | kg | - | - | - | | |
| Nastavitelný rozsah teplot | | ºC | 16 ~ 30 | 16 ~ 30 | 16 ~ 30 | | |
| | | | | | | | |
| **DALŠÍ TECHNICKÉ INFORMACE** | | | | | | | |
| Rozteč děr na konzolách | š x h | mm | viz servisní dokumentace | | | | |
| Komunikační kabel | | mm² | 4 x 0,75 | | | | |
| Minimální plocha kabelu napájení 11) | | mm² | napájení z venkovní jednotky | | | | |
| Doporučený jistič | | A | napájení z venkovní jednotky | | | | |
| | | | | | | | |
| **VÝBAVA** | | | | | | | |
| Plasma generátor | | | ✔ | ✔ | ✔ | | |
| Wifi modul | | | ✔ | ✔ | ✔ | | |
| Čerpadlo kondenzátu | | | - | - | - | | |
| Výtlak (od dna jednotky) | | mm | - | - | - | | |
| Spínací kontakt | | | - | - | - | | |
| Alarm výstup | | | - | - | - | | |
| Otvor pro přisávání čerstvého vzduchu | | | - | - | - | | |
| | | | | | | | |
| **STANDARDNÍ PŘÍSLUŠENSTVÍ** | | | | | | | |
| Standardní zdravotní filtr | | | SAF-OPWC1, SAF-OPWA1 | | | | |
| Ovladač -dálkový (infračervený) | | | YAA1FB8 | YAA1FB8 | YAA1FB8 | | |
| Ovladač -drátový | | | - | - | - | | |
| | | | | | | | |
| **VOLITELNÉ PŘÍSLUŠENSTVÍ** | | | | | | | |
| Volitelné zdravotní filtry | | | SAF-OPWB4, SAF-OPWK4, SAF-OPWM4, SAF-OPWP4, SAF-OPWS4 | | | | |
| Ovladač -drátový | | | SWC-02, XK19 | | | | |
| Centrální ovladač | | | SCC-16, SCC-36 | | | | |
| Další | | | G2S, G2S-T, SBG-01 | | | | |

POZNÁMKY: Technická specifikace výrobků se může lišit od uváděných hodnot na základě vývoje zařízení výrobcem. Řiďte se dle parametrů na typovém štítku jednotky.
R32 (jednosložkové chladivo HFC). Hodnota GWP použitého chladiva: 675
Toto zařízení obsahuje fluorované skleníkové plyny zahrnuté v Kjótském protokolu.
Vysvětlivky na poslední straně katalogu.
Tyto vnitřní jednotky lze kombinovat s ostatními vnitřními jednotkami ze série MULTI VARIABLE, je nutné dodržovat doporučené kombinace dle kombinační tabulky.

## VZHLED A ROZMĚRY VNITŘNÍ JEDNOTKY

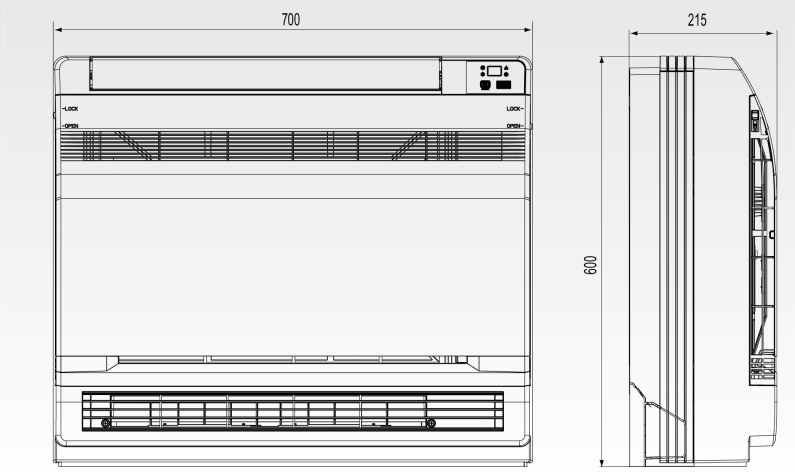


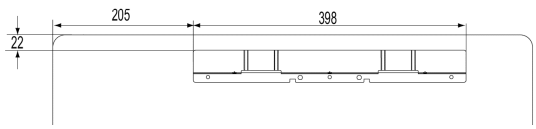


jednotky: mm

# MULTI VARIABLE SÉRIE

| MODEL | | | MV-F09BI | MV-F12BI | MV-F18BI | MV-F24BI | |
|---|---|---|---|---|---|---|---|
| Výkon chlazení / topení 1) | Jmen. | kW | 2,6 / 2,7 | 3,5 / 4 | 4,5 / 5 | 7,1 / 8 | |
| Frekvence / Napětí | | Hz / V | 1~ / 50 / 220-240 | 1~ / 50 / 220-240 | 1~ / 50 / 220-240 | 1~ / 50 / 220-240 | |
| Cirkulace vzduchu | SV/V/S/N | m³ / h | 700 / 610 / 540 / 420 | 700 / 610 / 540 / 420 | 680 / 590 / 520 / 410 | 950 / 870 / 800 / 720 | |
| Akustický tlak ve vzdálenosti 1 m 4) | SV/V/S/N | dB(A) | 38 / 35 / 30 / 26 | 38 / 35 / 30 / 26 | 38 / 35 / 30 / 26 | 38 / 35 / 30 / 26 | |
| Akustický výkon 4) | SV/V/S/N | dB(A) | 52 / 49 / 44 / 40 | 52 / 49 / 44 / 40 | 52 / 49 / 44 / 40 | 52 / 49 / 44 / 41 | |
| Externí statický tlak | nom/min-max | | - | - | - | - | |
| Odvlhčování | | l / h | 0,8 | 1,4 | 1,8 | 2,5 | |
| Chladivo | | Typ | R32 | R32 | R32 | R32 | |
| Průměr potrubí -kapalina 5) | | inch / mm | ¼ / 6,0 | ¼ / 6,0 | ¼ / 6,0 | ⅜ / 9,5 | |
| Průměr potrubí -plyn 5) | | inch / mm | ⅜ / 9,5 | ½ / 12,0 | ½ / 12,0 | ⅝ / 16,0 | |
| Rozměry | š x v x h | mm | 870 x 665 x 235 | 870 x 665 x 235 | 870 x 665 x 235 | 1200 x 665 x 235 | |
| Rozměry panelu | š x v x h | mm | - | - | - | - | |
| Rozměry balení | š x v x h | mm | 1033 x 770 x 300 | 1033 x 770 x 300 | 1033 x 770 x 300 | 1363 x 770 x 300 | |
| Rozměry balení panelu | š x v x h | mm | - | - | - | - | |
| Hmotnost | netto / brutto | kg | 25 / 30 | 25 / 30 | 25,5 / 30,5 | 33 / 40 | |
| Hmotnost panelu | netto / brutto | kg | - | - | - | - | |
| Nastavitelný rozsah teplot | | ºC | 16 ~ 30 | 16 ~ 30 | 16 ~ 30 | 16 ~ 30 | |
| | | | | | | | |
| **DALŠÍ TECHNICKÉ INFORMACE** | | | | | | | |
| Rozteč děr na konzolách | š x h | mm | viz servisní dokumentace | | | | |
| Komunikační kabel | | mm² | 4 x 1,0 | 4 x 1,0 | 4 x 1,0 | 4 x 1,0 | |
| Minimální plocha kabelu napájení 11) | | mm² | napájení z venkovní jednotky | | | | |
| Doporučený jistič | | A | napájení z venkovní jednotky | | | | |
| | | | | | | | |
| **VÝBAVA** | | | | | | | |
| Plasma generátor | | | - | - | - | - | |
| Wifi modul | | | - | - | - | - | |
| Čerpadlo kondenzátu | | | - | - | - | - | |
| Výtlak (od dna jednotky) | | mm | - | - | - | - | |
| Spínací kontakt | | | ✔ | ✔ | ✔ | ✔ | |
| Alarm výstup | | | - | - | - | - | |
| Otvor pro přisávání čerstvého vzduchu | | | - | - | - | - | |
| | | | | | | | |
| **STANDARDNÍ PŘÍSLUŠENSTVÍ** | | | | | | | |
| Standardní zdravotní filtr | | | - | - | - | - | |
| Ovladač -dálkový (infračervený) | | | YT1F | YT1F | YT1F | YT1F | |
| Ovladač -drátový | | | ✔ | ✔ | ✔ | ✔ | |
| | | | | | | | |
| **VOLITELNÉ PŘÍSLUŠENSTVÍ** | | | | | | | |
| Volitelné zdravotní filtry | | | - | | | | |
| Ovladač -drátový | | | SWC-02 | | | | |
| Centrální ovladač | | | SCC-16, SCC-36 | | | | |
| Další | | | G2S, G2S-T, SBG-01 | | | | |

POZNÁMKY: Technická specifikace výrobků se může lišit od uváděných hodnot na základě vývoje zařízení výrobcem. Řiďte se dle parametrů na typovém štítku jednotky.
R32 (jednosložkové chladivo HFC). Hodnota GWP použitého chladiva: 675
Toto zařízení obsahuje fluorované skleníkové plyny zahrnuté v Kjótském protokolu.
Vysvětlivky na poslední straně katalogu.
Tyto vnitřní jednotky lze kombinovat s ostatními vnitřními jednotkami ze série MULTI VARIABLE, je nutné dodržovat doporučené kombinace dle kombinační tabulky.

## VZHLED A ROZMĚRY VNITŘNÍ JEDNOTKY

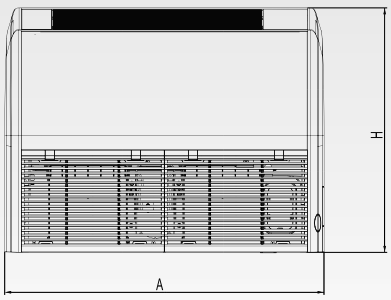


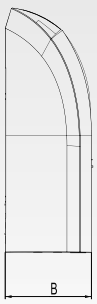


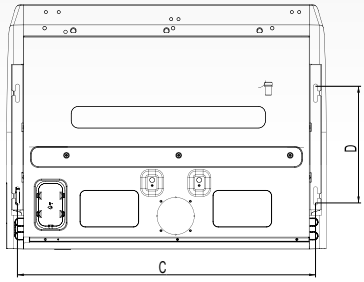


| | A | B | C | D | H |
|---|---|---|---|---|---|
| MV-F09BI | 870 | 235 | 812 | 318 | 665 |
| MV-F12BI | | | | | |
| MV-F18BI | | | | | |
| MV-F24BI | 1200 | 235 | 1142 | 318 | 665 |

jednotky: mm

VNITŘNÍ 4-CESTNÉ KAZETOVÉ JEDNOTKY

# MULTI VARIABLE SÉRIE

| MODEL | | | MV-C12BI | MV-C18BI | MV-C24BI | | |
|---|---|---|---|---|---|---|---|
| Výkon chlazení / topení 1) | Jmen. | kW | 3,5 / 4,0 | 4,5 / 5 | 7,1 / 8 | | |
| Frekvence / Napětí | | Hz / V | 1~ / 50 / 220-240 | 1~ / 50 / 220-240 | 1~ / 50 / 220-240 | | |
| Cirkulace vzduchu | SV/V/S/N | m³ / h | 650 / 560 / 520 / 450 | 710 / 670 / 590 / 450 | 1280 / 1220 / 1100 / 880 | | |
| Akustický tlak ve vzdálenosti 1,4 m 4) | SV/V/S/N | dB(A) | 44 / 41 / 38 / 34 | 47 / 45 / 41 / 35 | 47 / 45 / 41 / 36 | | |
| Akustický výkon 4) | SV/V/S/N | dB(A) | 55 / 52 / 49 / 45 | 58 / 56 / 52 / 46 | 58 / 56 / 52 / 47 | | |
| Externí statický tlak | nom/min-max | Pa | - | - | - | | |
| Odvlhčování | | l / h | 1,4 | 1,8 | 2,5 | | |
| Chladivo | | Typ | R32 | R32 | R32 | | |
| Průměr potrubí -kapalina 5) | | inch / mm | ¼ / 6,0 | ¼ / 6,0 | ⅜ / 9,5 | | |
| Průměr potrubí -plyn 5) | | inch / mm | ⅜ / 9,5 | ½ / 12,0 | ⅝ / 16,0 | | |
| Rozměry | š x v x h | mm | 596 x 240 x 596 | 596 x 240 x 596 | 840 x 240 x 840 | | |
| Rozměry panelu | š x v x h | mm | 670 x 50 x 670 | 670 x 50 x 670 | 950 x 60 x 950 | | |
| Rozměry balení | š x v x h | mm | 778 x 300 x 778 | 778 x 300 x 778 | 963 x 325 x 963 | | |
| Rozměry balení panelu | š x v x h | mm | 763 x 105 x 763 | 763 x 105 x 763 | 1033 x 133 x 1038 | | |
| Hmotnost | netto / brutto | kg | 20 / 24 | 20 / 24 | 26 / 32 | | |
| Hmotnost panelu | netto / brutto | kg | 3,5 / 5,0 | 3,5 / 5,0 | 7,0 / 11,0 | | |
| Nastavitelný rozsah teplot | | °C | 16 ~ 30 | 16 ~ 30 | 16 ~ 30 | | |
| | | | | | | | |
| **DALŠÍ TECHNICKÉ INFORMACE** | | | | | | | |
| Rozteč děr na konzolách | š x h | mm | viz servisní dokumentace | | | | |
| Komunikační kabel | | mm² | 4 x 1,0 | 4 x 1,0 | 4 x 1,0 | | |
| Minimální plocha kabelu napájení 11) | | mm² | napájení z venkovní jednotky | | | | |
| Doporučený jistič | | A | napájení z venkovní jednotky | | | | |
| | | | | | | | |
| **VÝBAVA** | | | | | | | |
| Plasma generátor | | | - | - | - | | |
| Wifi modul | | | - | - | - | | |
| Čerpadlo kondenzátu | | | ✔ | ✔ | ✔ | | |
| Výtlak (od dna jednotky) | | mm | 500 | 500 | 500 | | |
| Spínací kontakt | | | ✔ | ✔ | ✔ | | |
| Alarm výstup | | | - | - | - | | |
| Otvor pro přisávání čerstvého vzduchu | | | ✔ | ✔ | ✔ | | |
| Dekorační panel | | | ✔ | ✔ | ✔ | | |
| | | | | | | | |
| **STANDARDNÍ PŘÍSLUŠENSTVÍ** | | | | | | | |
| Standardní zdravotní filtr | | | - | - | - | | |
| Ovladač -dálkový (infračervený) | | | YT1F | YT1F | YT1F | | |
| Ovladač -drátový | | | ✔ | ✔ | ✔ | | |
| | | | | | | | |
| **VOLITELNÉ PŘÍSLUŠENSTVÍ** | | | - | | | | |
| Volitelné zdravotní filtry | | | - | | | | |
| Ovladač -drátový | | | SWC-02 | | | | |
| Centrální ovladač | | | SCC-16, SCC-36 | | | | |
| Další | | | G2S, G2S-T, SBG-01 | | | | |

POZNÁMKY: Technická specifikace výrobků se může lišit od uváděných hodnot na základě vývoje zařízení výrobcem. Řiďte se dle parametrů na typovém štítku jednotky. R32 (jednosložkové chladivo HFC). Hodnota GWP použitého chladiva: 675
Toto zařízení obsahuje fluorované skleníkové plyny zahrnuté v Kjótském protokolu. Vysvětlivky na poslední straně katalogu.
Tyto vnitřní jednotky lze kombinovat s ostatními vnitřními jednotkami ze série MULTI VARIABLE, je nutné dodržovat doporučené kombinace dle kombinační tabulky.

## VZHLED A ROZMĚRY VNITŘNÍ JEDNOTKY

MV-C12BI

MV-C18BI

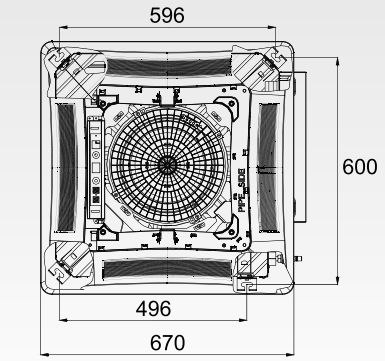


MV-C24BI

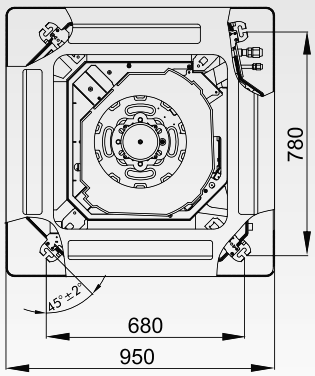


Vnější rozměr panelu

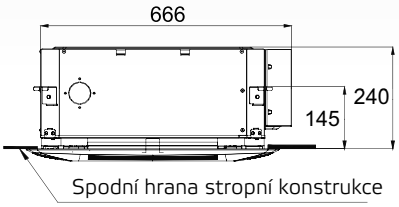


Spodní hrana stropní konstrukce

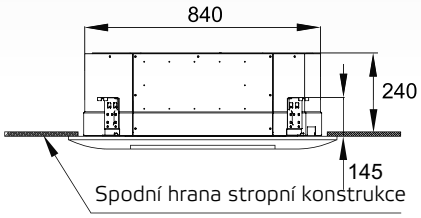


Spodní hrana stropní konstrukce

jednotky: mm

# MULTI VARIABLE SÉRIE

| MODEL | | | MV-D09BI | MV-D12BI | MV-D18BI | MV-D24BI | |
|---|---|---|---|---|---|---|---|
| Výkon chlazení / topení 1) | Jmen. | kW | 2,5 / 2,8 | 3,5 / 3,85 | 5 / 5,5 | 7,1 / 8 | |
| Frekvence / Napětí | | Hz / V | 1~ / 50 / 220-240 | 1~ / 50 / 220-240 | 1~ / 50 / 220-240 | 1~ / 50 / 220-240 | |
| Cirkulace vzduchu | SV/V/S/N | m³ / h | 450 / 350 / 280 | 550 / 400 / 300 | 700 / 600 / 500 | 1000 / 750 / 550 | |
| Akustický tlak ve vzdálenosti 1,4 m 4) | SV/V/S/N | dB(A) | 47 / 41 / 37 / 34 / 31 | 49 / 42 / 39 / 35 / 32 | 51 / 43 / 41 / 33 / - | 52 / 44 / 42 / 34 / - | |
| Akustický výkon 4) | SV/V/S/N | dB(A) | 57 / 51 / 47 / 44 / 41 | 59 / 52 / 49 / 45 / 42 | 61 / 53 / 51 / 43 / - | 62 / 55 / 52 / 44 / - | |
| Externí statický tlak | nom/min-max | | 25 / 0-50 | 25 / 0-50 | 25 / 0-50 | 25 / 0-50 | |
| Odvlhčování | | l / h | 0,8 | 1,4 | 1,8 | 2,5 | |
| Chladivo | | Typ | R32 | R32 | R32 | R32 | |
| Průměr potrubí -kapalina 5) | | inch / mm | ¼ / 6,0 | ¼ / 6,0 | ¼ / 6,0 | ⅜ / 9,5 | |
| Průměr potrubí -plyn 5) | | inch / mm | ⅜ / 9,5 | ⅜ / 9,5 | ½ / 12,0 | ⅝ / 16,0 | |
| Rozměry | š x v x h | mm | 700 x 200 x 615 | 700 x 200 x 615 | 900 x 200 x 615 | 1100 x 200 x 615 | |
| Rozměry panelu | š x v x h | mm | - | - | - | - | |
| Rozměry balení | š x v x h | mm | 893 x 305 x 743 | 893 x 305 x 743 | 1123 x 305 x 743 | 1323 x 305 x 743 | |
| Rozměry balení panelu | š x v x h | mm | - | - | - | - | |
| Hmotnost | netto / brutto | kg | 21 / 26 | 22 / 28 | 26 / 32 | 30 / 40 | |
| Hmotnost panelu | netto / brutto | kg | - | - | - | - | |
| Nastavitelný rozsah teplot | | ºC | 16 ~ 30 | 16 ~ 30 | 16 ~ 30 | 16 ~ 30 | |
| | | | | | | | |
| **DALŠÍ TECHNICKÉ INFORMACE** | | | | | | | |
| Rozteč děr na konzolách | š x h | mm | 742 x 491 | 742 x 491 | 942 x 491 | 1142 x 491 | |
| Komunikační kabel | | mm² | 4 x 1,0 | 4 x 1,0 | 4 x 1,0 | 4 x 1,0 | |
| Minimální plocha kabelu napájení 11) | | mm² | napájení z venkovní jednotky | | | | |
| Doporučený jistič | | A | napájení z venkovní jednotky | | | | |
| | | | | | | | |
| **VÝBAVA** | | | | | | | |
| Plasma generátor | | | - | - | - | - | |
| Wifi modul | | | - | - | - | - | |
| Čerpadlo kondenzátu | | | ✔ | ✔ | ✔ | ✔ | |
| Výtlak (od dna jednotky) | | mm | 1000 | 1000 | 1000 | 1000 | |
| Spínací kontakt | | | - | - | - | - | |
| Alarm výstup | | | - | - | - | - | |
| Otvor pro přisávání čerstvého vzduchu | | | - | - | - | - | |
| | | | | | | | |
| **STANDARDNÍ PŘÍSLUŠENSTVÍ** | | | | | | | |
| Standardní zdravotní filtr | | | - | - | - | - | |
| Ovladač -dálkový (infračervený) | | | YT1F | YT1F | YT1F | YT1F | |
| Ovladač -drátový | | | ✔ | ✔ | ✔ | ✔ | |
| | | | | | | | |
| **VOLITELNÉ PŘÍSLUŠENSTVÍ** | | | | | | | |
| Volitelné zdravotní filtry | | | - | | | | |
| Ovladač -drátový | | | SWC-02 | | | | |
| Centrální ovladač | | | SCC-16, SCC-36 | | | | |
| Další | | | G2S, G2S-T, SBG-01 | | | | |

POZNÁMKY: Technická specifikace výrobků se může lišit od uváděných hodnot na základě vývoje zařízení výrobcem. Řiďte se dle parametrů na typovém štítku jednotky.
R32 (jednosložkové chladivo HFC). Hodnota GWP použitého chladiva: 675
Toto zařízení obsahuje fluorované skleníkové plyny zahrnuté v Kjótském protokolu.
Vysvětlivky na poslední straně katalogu.
Tyto vnitřní jednotky lze kombinovat s ostatními vnitřními jednotkami ze série MULTI VARIABLE, je nutné dodržovat doporučené kombinace dle kombinační tabulky.

## VZHLED A ROZMĚRY VNITŘNÍ JEDNOTKY

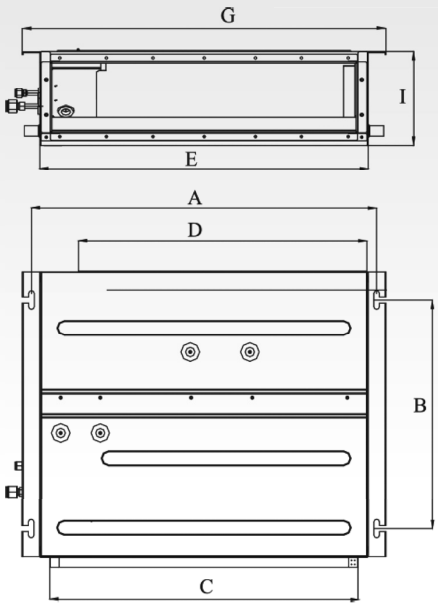


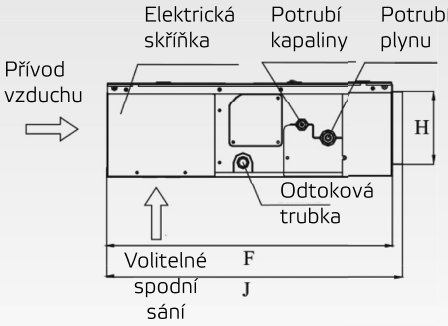


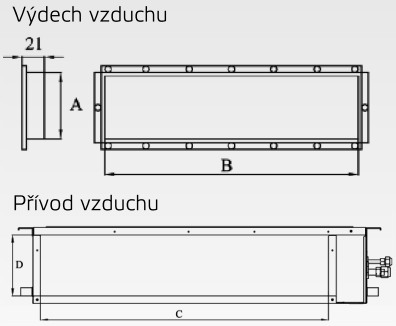


| | A | B | C | D | E | F | G | H | I | J |
|---|---|---|---|---|---|---|---|---|---|---|
| MV-D09BI | 742 | 491 | 662 | 620 | 700 | 615 | 782 | 156 | 200 | 635 |
| MV-D12BI | | | | | | | | | | |
| MV-D18BI | 942 | 491 | 862 | 820 | 900 | 615 | 982 | 156 | 200 | 635 |
| MV-D24BI | 1142 | 491 | 1062 | 1020 | 1100 | 615 | 1182 | 156 | 200 | 635 |

| Výdech / Přívod vzduchu | A | B | C | D |
|---|---|---|---|---|
| MV-D09BI | 156 | 662 | 580 | 162 |
| MV-D12BI | 156 | 662 | 580 | 162 |
| MV-D18BI | 156 | 862 | 780 | 162 |
| MV-D24BI | 156 | 1062 | 980 | 162 |

jednotky: mm

# MULTI VARIABLE SÉRIE

| MODEL | | | MV-E14BI | MV-E18BI | MV-E21BI | MV-E24BI | |
|---|---|---|---|---|---|---|---|
| Počet připojitelných vnitřních jednotek | | | 1-2 | 1-2 | 2-3 | 2-3 | |
| Výkon chlazení / topení 1) | Jmen. (min-max) | kW | 4,1 (2,1-4,4) / 4,4 (2,5-5,4) | 5,2 (2,1-5,8) / 5,4 (2,6-5,9) | 6,1 (2,2-7,3) / 6,5 (3,6-8,5) | 7,1 (2,3-8,5) / 8,5 (3,7-8,8) | |
| Frekvence / Napětí | | Hz / V | 1~ / 50 / 220-240 | 1~ / 50 / 220-240 | 1~ / 50 / 220-240 | 1~ / 50 / 220-240 | |
| Jmenovitý příkon chlazení / topení 1) | | W | 1200 / 1180 | 1450 / 1300 | 1740 / 1600 | 2180 / 2280 | |
| Max. příkon 2) | | W | 1780 | 1780 | 2870 | 2870 | |
| Provozní proud chlazení / topení | | A | 5,32 / 4,53 | 6,43 / 5,77 | 7,72 / 7,10 | 9,67 / 10,12 | |
| Max. proud 2) | | A | 7,9 | 7,9 | 12,7 | 12,7 | |
| Energetická třída chlazení 3) | | - | viz následující tabulka | viz následující tabulka | viz následující tabulka | viz následující tabulka | |
| Cirkulace vzduchu | V | m³ / h | 2600 | 2600 | 3200 | 4000 | |
| Akustický tlak ve vzdálenosti 1 m 4) | V | dB(A) | 55 | 55 | 58 | 58 | |
| Akustický výkon 4) | V | dB(A) | 65 | 65 | 68 | 68 | |
| Chladivo | | Typ / kg / t eq. $CO_2$ | R32 / 1,05 / 0,71 | R32 / 1,05 / 0,71 | R32 / 1,60 / 1,08 | R32 / 1,80 / 1,22 | |
| Doplnění chladiva | | g / m | 20 | 20 | 20 | 20 | |
| Průměr potrubí -kapalina 5) | | počet x mm | 2 x 6,0 | 2 x 6,0 | 3 x 6,0 | 3 x 6,0 | |
| Průměr potrubí -plyn 5) | | počet x mm | 2 x 9,5 | 2 x 9,5 | 3 x 9,5 | 3 x 9,5 | |
| Přednaplněno chladivem na délku potrubí 6) | | m | 10 | 10 | 30 | 30 | |
| Maxi. délka potrubí na jednu vnitřní jednotku 9) | | m | 10 | 10 | 20 | 20 | |
| Maximální celková délka potrubí 7) | | m | 20 | 20 | 60 | 60 | |
| Maximální převýšení | | m | 5 | 5 | 10 | 10 | |
| Rozměry | š x v x h | mm | 899 x 596 x 378 | 899 x 596 x 378 | 955 x 700 x 396 | 980 x 790 x 427 | |
| Rozměry balení | š x v x h | mm | 948 x 645 x 420 | 948 x 645 x 420 | 1029 x 750 x 458 | 1038 x 855 x 488 | |
| Hmotnost | netto / brutto | kg | 43,0 / 46,0 | 43,0 / 46,0 | 55,0 / 59,5 | 68,0 / 73,0 | |
| Rozsah provozních teplot chlazení 8) | | ºC | - 15 ~ 43 | - 15 ~ 43 | - 15 ~ 43 | - 15 ~ 43 | |
| Rozsah provozních teplot topení 8) | | ºC | - 20 ~ 24 | - 20 ~ 24 | - 20 ~ 24 | - 20 ~ 24 | |
| | | | | | | | |
| **DALŠÍ TECHNICKÉ INFORMACE** | | | | | | | |
| Rozteč děr na konzolách venkovní j. | š x h | mm | 550 x 354 | 550 x 354 | 560 x 368 | 610 x 399 | |
| Komunikační kabel | | mm² | 4 x 1,5 | | | | |
| Minimální plocha kabelu napájení | | mm² | 3 x 1,5 | 3 x 1,5 | 3 x 2,5 | 3 x 2,5 | |
| Doporučený jistič | | A | 13 | 13 | 16 | 16 | |
| | | | | | | | |
| **VÝBAVA** | | | | | | | |
| Škrticí prvek | | | EXV | EXV | EXV | EXV | |
| Vyhřívání šasí venkovní jednotky | | | Topný pásek | Topný pásek | Topný pásek | Topný pásek | |
| Vyhřívání kompresoru | | | ✔ | ✔ | ✔ | ✔ | |
| Ucpávky dna venkovní jednotky | | | ✔ | ✔ | ✔ | ✔ | |
| Konektor pro připojení hadice | | | ✔ | ✔ | ✔ | ✔ | |
| Redukce potrubí | | | ✔ | ✔ | ✔ | ✔ | |

POZNÁMKY: Technická specifikace výrobků se může lišit od uváděných hodnot na základě vývoje zařízení výrobcem. Řiďte se dle parametrů na typovém štítku jednotky.
R32 (jednosložkové chladivo HFC). Hodnota GWP použitého chladiva: 675
Toto zařízení obsahuje fluorované skleníkové plyny zahrnuté v Kjótském protokolu.
Vysvětlivky na poslední straně katalogu.
Nelze použít samostatně, nutno kombinovat s vnitřními jednotkami ze série Multi Variable (MV).

# MULTI VARIABLE SÉRIE

| MODEL | | | MV-E28BI | MV-E36BI | MV-E42BI | | |
|---|---|---|---|---|---|---|---|
| Počet připojitelných vnitřních jednotek | | | 2-4 | 2-4 | 2-5 | | |
| Výkon chlazení / topení 1) | Jmen. (min-max) | kW | 8,0 (2,3-10,3) / 9,5 (3,7-10,3) | 10,5 (2,1-11,0) / 12,0 (2,6-13,0) | 12,1 (2,1-13,6) / 13,0 (2,6-14,0) | | |
| Frekvence / Napětí | | Hz / V | 1~ / 50 / 220-240 | 1~ / 50 / 220-240 | 1~ / 50 / 220-240 | | |
| Jmenovitý příkon chlazení / topení 1) | | W | 2540 / 2490 | 3500 / 3750 | 3590 / 3550 | | |
| Max. příkon 2) | | W | 3580 | 4880 | 5300 | | |
| Provozní proud chlazení / topení | | A | 15,71 / 11,05 | 15,42 / 15,20 | 16,43 / 16,22 | | |
| Max. proud 2) | | A | 15,9 | 20,0 | 20,0 | | |
| Energetická třída chlazení 3) | | - | viz následující tabulka | viz následující tabulka | viz následující tabulka | | |
| Cirkulace vzduchu | V | m³ / h | 4000 | 7200 | 7200 | | |
| Akustický tlak ve vzdálenosti 1 m 4) | V | dB(A) | 58 | 60 | 60 | | |
| Akustický výkon 4) | V | dB(A) | 68 | 70 | 70 | | |
| Chladivo/ náplň | | Typ / kg / t eq. $CO_2$ | R32 / 2,00 / 1,35 | R32 / 2,75 / 1,86 | R32 / 2,75 / 1,86 | | |
| Doplnění chladiva | | g / m | 20 | 20 | 20 | | |
| Průměr potrubí -kapalina 5) | | počet x mm | 4 x 6,0 | 4 x 6,0 | 5 x 6,0 | | |
| Průměr potrubí -plyn 5) | | počet x mm | 4 x 9,5 | 4 x 9,5 | 5 x 9,5 | | |
| Přednaplněno chladivem na délku potrubí 6) | | m | 40 | 40 | 40 | | |
| Max. délka potrubí na jednu vnitřní jednotku 9) | | m | 20 | 25 | 25 | | |
| Maximální celková délka potrubí 7) | | m | 70 | 75 | 75 | | |
| Maximální převýšení | | m | 10 | 15 | 15 | | |
| Rozměry | š x v x h | mm | 980 x 790 x 427 | 1087 x 1103 x 440 | 1087 x 1103 x 440 | | |
| Rozměry balení | š x v x h | mm | 1083 x 855 x 488 | 1158 x 1235 x 493 | 1158 x 1235 x 493 | | |
| Hmotnost | netto / brutto | kg | 69,0 / 74,0 | 90,0 / 98,0 | 90,0 / 98,0 | | |
| Rozsah provozních teplot chlazení 8) | | ºC | - 15 ~ 43 | - 15 ~ 43 | - 15 ~ 43 | | |
| Rozsah provozních teplot topení 8) | | ºC | - 20 ~ 24 | - 20 ~ 24 | - 20 ~ 24 | | |
| | | | | | | | |
| **DALŠÍ TECHNICKÉ INFORMACE** | | | | | | | |
| Rozteč děr na konzolách venkovní j. | š x h | mm | 610 x 399 | 631 x 401 | 631 x 401 | | |
| Komunikační kabel | | mm² | 4 x 1,5 | | | | |
| Minimální plocha kabelu napájení | | mm² | 3 x 4,0 | 3 x 4,0 | 3 x 4,0 | | |
| Doporučený jistič | | A | 20 | 25 | 25 | | |
| | | | | | | | |
| **VÝBAVA** | | | | | | | |
| Škrticí prvek | | | EXV | EXV | EXV | | |
| Vyhřívání šasí venkovní jednotky | | | Topný pásek | Topný pásek | Topný pásek | | |
| Vyhřívání kompresoru | | | ✔ | ✔ | ✔ | | |
| Ucpávky dna venkovní jednotky | | | ✔ | ✔ | ✔ | | |
| Konektor pro připojení hadice | | | ✔ | ✔ | ✔ | | |
| Redukce potrubí | | | ✔ | ✔ | ✔ | | |

POZNÁMKY: Technická specifikace výrobků se může lišit od uváděných hodnot na základě vývoje zařízení výrobcem. Řiďte se dle parametrů na typovém štítku jednotky.
R32 (jednosložkové chladivo HFC). Hodnota GWP použitého chladiva: 675
Toto zařízení obsahuje fluorované skleníkové plyny zahrnuté v Kjótském protokolu.
Vysvětlivky na poslední straně katalogu.
Nelze použít samostatně, nutno kombinovat s vnitřními jednotkami ze série Multi Variable (MV).

| | 6 mm → 10 mm | 10 mm → 12 mm | 10 mm → 16 mm | | |
|---|---|---|---|---|---|
| MV-E14,18BI | - | 1 x | - | | |
| MV-E21,24,28BI | - | 2 x | - | | |
| MV-E36BI | 2 x | 4 x | 2 x | | |
| MV-E42BI | 2 x | 4 x | 3 x | | |

# MULTI VARIABLE SÉRIE

## ENERGETICKÉ PARAMETRY

| CHLAZENÍ | | | | | | |
|---|---|---|---|---|---|---|
| Venkovní jednotka | Vnitřní jednotka | Energetická třída | Pdesign chlazení (kW) | SEER | Roční spotř. el. energie (kWh/a) | |
| MV-E14BI | 2 x MV-H07BIF | A++ | 4,1 | 6,1 | 235 | |
| MV-E18BI | 2 x MV-H09BIF | A++ | 5,2 | 6,1 | 298 | |
| MV-E21BI | 3 x MV-H07BIF | A++ | 6,1 | 6,1 | 350 | |
| MV-E24BI | 2 x MV-H09BIF, MV-H07BIF | A++ | 7,1 | 6,1 | 407 | |
| MV-E28BI | 4 x MV-H07BIF | A++ | 8,0 | 6,1 | 459 | |
| MV-E36BI | 4 x MV-H09BIF | A++ | 10,5 | 6,1 | 602 | |
| MV-E42BI | 4 x MV-H09BIF, MV-H07BIF | A++ | 12,0 | 6,1 | 689 | |
| | | | | | | |
| **TOPENÍ - PRŮMĚRNÉ KLIMA** | | | | | | |
| Venkovní jednotka | Vnitřní jednotka | Energetická třída topení | Pdesign topení (kW) | SCOP | Roční spotř. el. energie (kWh/a) | |
| MV-E14BI | 2 x MV-H07BIF | A+ | 3,8 | 4,0 | 1330 | |
| MV-E18BI | 2 x MV-H09BIF | A+ | 3,8 | 4,0 | 1330 | |
| MV-E21BI | 3 x MV-H07BIF | A+ | 6,1 | 4,0 | 2135 | |
| MV-E24BI | 2 x MV-H09BIF, MV-H07BIF | A+ | 6,1 | 4,0 | 2135 | |
| MV-E28BI | 4 x MV-H07BIF | A+ | 7,2 | 4,0 | 2520 | |
| MV-E36BI | 4 x MV-H09BIF | A+ | 10,5 | 4,0 | 3675 | |
| MV-E42BI | 4 x MV-H09BIF, MV-H07BIF | A+ | 11,8 | 4,0 | 4130 | |

VZHLED A ROZMĚRY VENKOVNÍ JEDNOTKY

**MULTI VARIABLE SÉRIE**

MV-E14BI, MV-E18BI

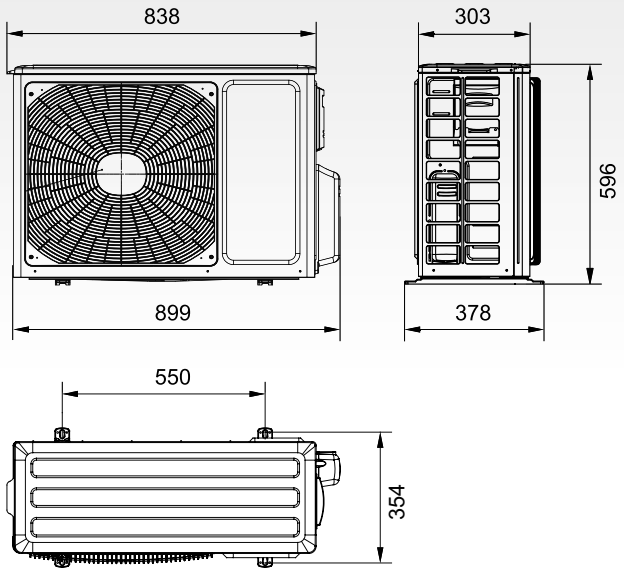


MV-E21BI

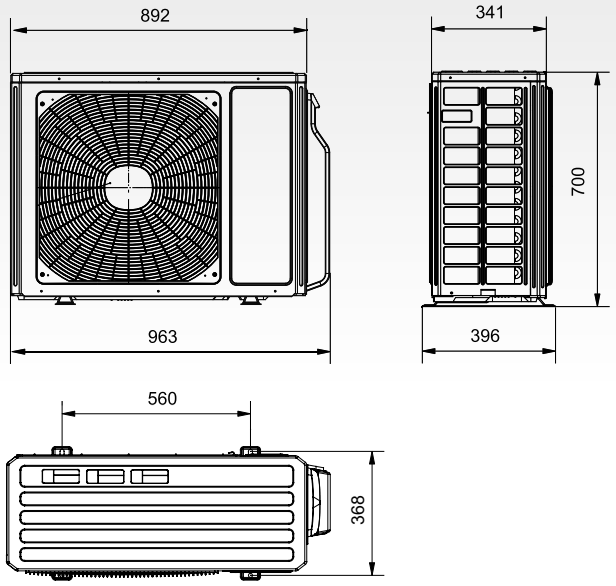


MV-E24BI, MV-E28BI

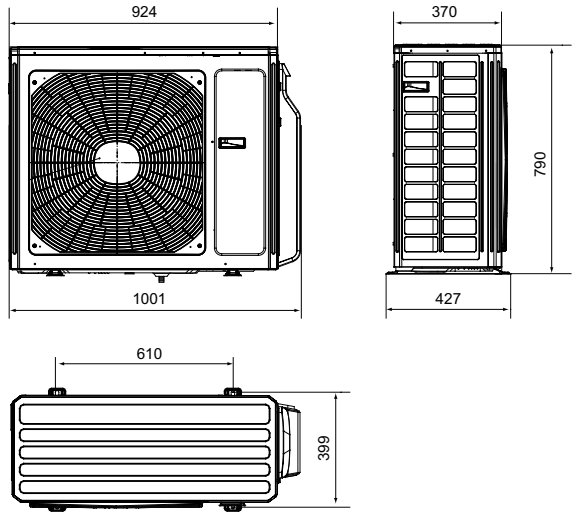


MV-E36BI, MV-E42BI

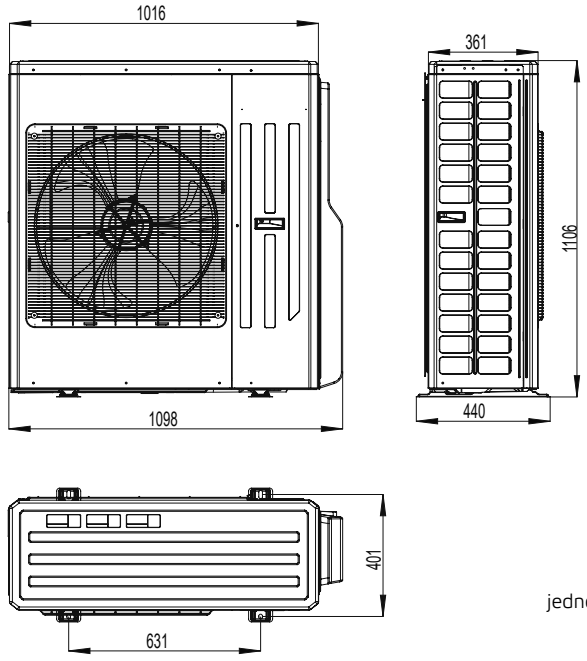


jednotky: mm

ELEKTRICKÉ SCHÉMA ZAPOJENÍ

**MULTI VARIABLE SÉRIE**

MV-E14BI, MV-E18BI

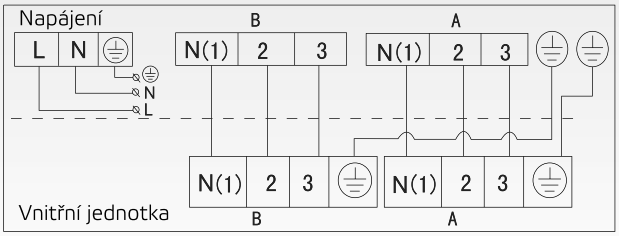


MV-E21BI

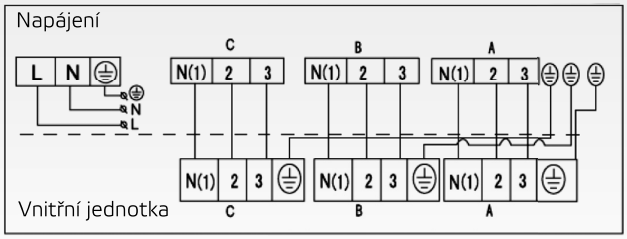


MV-E24BI

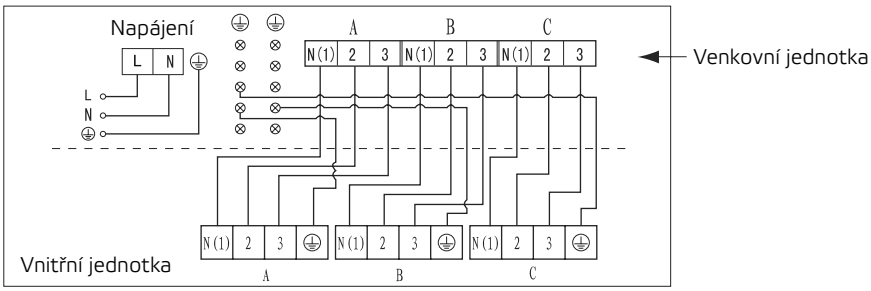


MV-E28BI

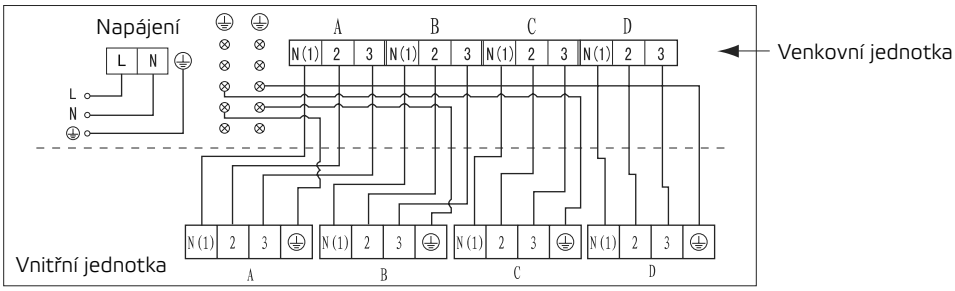


MV-E36BI

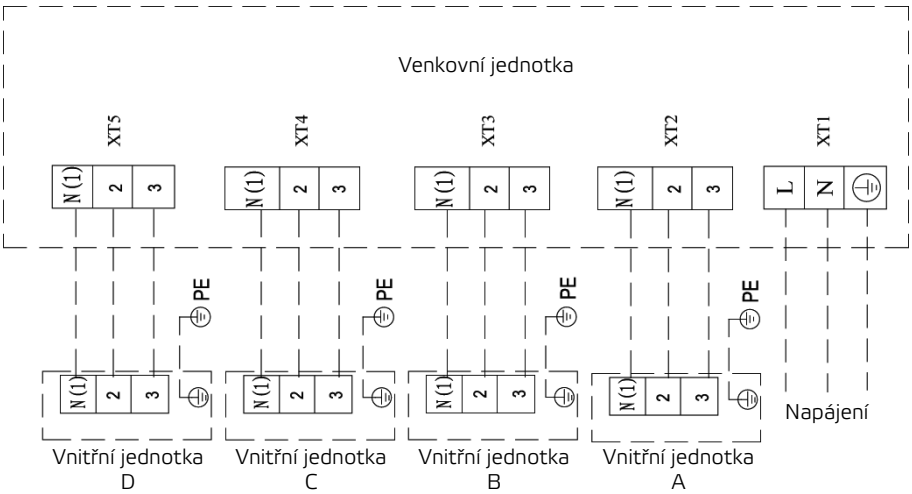

MV-E42BI

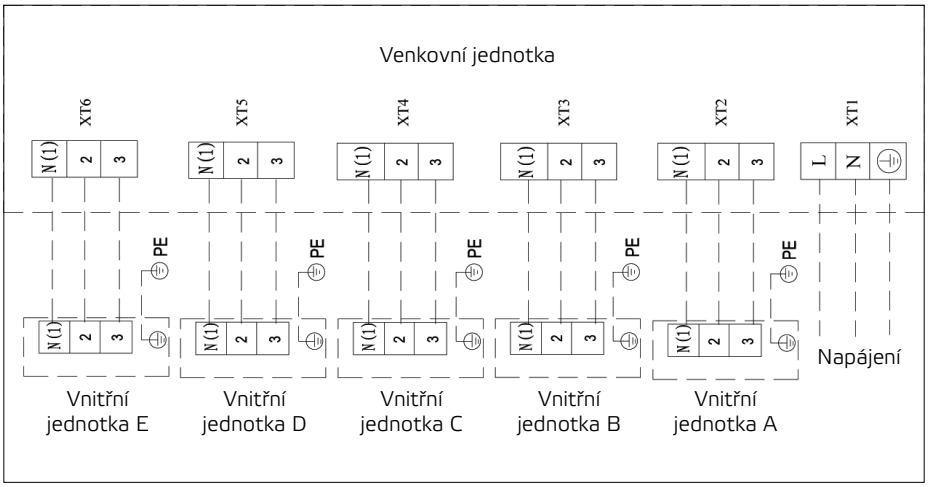
Venkovní jednotka
XT6
XT5
XT4
XT3
XT2
XT1
N (1)
2
3
L
N
PE
Napájení
Vnitřní jednotka E
Vnitřní jednotka D
Vnitřní jednotka C
Vnitřní jednotka B
Vnitřní jednotka A

# MULTI VARIABLE SÉRIE

## KOMBINAČNÍ TABULKA

(unit: x1000Btu/h)

| MV-E14BI | | MV-E21BI | | MV-E24BI | | | MV-E28BI |
|---|---|---|---|---|---|---|---|
| 1 JEDNOTKA | 2 JEDNOTKY | 2 JEDNOTKY | 3 JEDNOTKY | 2 JEDNOTKY | 3 JEDNOTKY | | 2 JEDNOTKY |
| 7 | 7+7 | 7+7 | 7+7+7 | 7+7 | 7+7+7 | 7+7+18 | 7+7 |
| 9 | 7+12 | 7+12 | 7+7+12 | 7+12 | 9+9+12 | 7+9+18 | 7+12 |
| 12 | 7+9 | 9+9 | 7+7+9 | 9+9 | 7+7+9 | 12+12+12* | 9+9 |
| | 9+9 | 7+9 | 7+9+9 | 9+18 | 7+9+9 | 7+12+12 | 9+18 |
| | 9+12 | 7+18 | 9+9+9 | 12+18 | 7+7+12 | 9+9+18* | 12+18 |
| MV-E18BI | | 9+12 | 7+9+12 | 7+9 | 7+9+12 | 9+12+12* | 7+9 |
| 1 JEDNOTKA | 2 JEDNOTKY | 9+18 | 7+12+12 | 7+18 | 9+9+9 | | 7+18 |
| 7 | 7+7 | 12+12 | 9+9+12 | 9+12 | | | 9+12 |
| 9 | 7+12 | 12+18 | 12+12+12* | 12+12 | | | 12+12 |
| 12 | 9+12 | | | 18+18 | | | 18+18 |
| | 7+9 | | | | | | |
| | 9+9 | | | | | | |
| | | | | | | | |

| MV-E28BI | | | MV-E36BI | | | | |
|---|---|---|---|---|---|---|---|
| 3 JEDNOTKY | | 4 JEDNOTKY | 2 JEDNOTKY | | 3 JEDNOTKY | | |
| 7+7+7 | 7+12+18 | 7+7+7+7 | 7+7 | 9+24 | 7+7+7 | 7+12+18 | 9+12+18 |
| 7+7+9 | 9+9+9 | 7+7+7+9 | 7+9 | 12+12 | 7+7+9 | 7+12+24 | 9+12+24 |
| 7+7+12 | 9+9+12 | 7+7+9+9 | 7+12 | 12+18 | 7+7+12 | 7+18+18 | 9+18+18 |
| 7+7+18 | 9+9+18 | 9+9+9+9 | 7+18 | 12+24 | 7+7+18 | 7+18+24* | 9+18+24* |
| 7+9+9 | 9+12+18 | 7+7+7+12 | 7+24 | 18+18 | 7+7+24 | 9+9+9 | 12+12+12 |
| 7+9+12 | 9+12+12 | 7+7+9+12 | 9+9 | 18+24 | 7+9+9 | 9+9+12 | 12+12+18 |
| 7+9+18 | 12+12+12 | 7+9+9+9 | 9+12 | 24+24* | 7+9+12 | 9+9+18 | 12+12+24 |
| 7+12+12 | 12+12+18 | 7+7+7+18 | 9+18 | | 7+9+18 | 9+9+24 | 12+18+18 |
| | | 7+7+9+18 | | | 7+9+24 | 9+12+12 | 18+18+18* |
| | | 7+9+9+12 | | | 7+12+12 | | |
| | | 9+9+12+12 | | | | | |
| | | 7+7+12+12 | | | | | |
| | | 9+9+9+12 | | | | | |
| | | | | | | | |

| MV-E36BI | | | MV-E42BI | | | | |
|---|---|---|---|---|---|---|---|
| 4 JEDNOTKY | | | 2 JEDNOTKY | | 3 JEDNOTKY | | |
| 7+7+7+7 | 7+7+18+18* | 9+9+9+9 | 7+7 | 9+24 | 7+7+7 | 7+12+24 | 9+18+18 |
| 7+7+7+9 | 7+9+9+9 | 9+9+9+12 | 7+9 | 12+12 | 7+7+9 | 7+18+18 | 9+18+24 |
| 7+7+7+12 | 7+9+9+12 | 9+9+9+18 | 7+12 | 12+18 | 7+7+12 | 7+18+24 | 9+24+24 |
| 7+7+7+18 | 7+9+9+18 | 9+9+12+12 | 7+18 | 12+24 | 7+7+18 | 7+24+24 | 12+12+12 |
| 7+7+7+24 | 7+9+9+24* | 9+12+12+12 | 7+24 | 18+18 | 7+7+24 | 9+9+9 | 12+12+18 |
| 7+7+9+9 | 7+9+12+12 | 9+9+9+24* | 9+9 | 18+24 | 7+9+9 | 9+9+12 | 12+12+24 |
| 7+7+9+12 | 7+9+12+18 | 9+9+12+18 | 9+12 | 24+24 | 7+9+12 | 9+9+18 | 12+18+18 |
| 7+7+9+18 | 7+9+18+18* | 9+9+18+18* | 9+18 | | 7+9+18 | 9+9+24 | 12+18+24 |
| 7+7+9+24 | 7+12+12+12 | 9+12+12+18* | | | 7+9+24 | 9+12+12 | 18+18+18 |
| 7+7+12+12 | 7+12+12+18 | 12+12+12+12 | | | 7+12+12 | 9+12+18 | 12+24+24* |
| 7+7+12+18 | | | | | 7+12+18 | 9+12+24 | 18+18+24 |
| | | | | | | | |

| MV-E42BI | | | | | | | |
|---|---|---|---|---|---|---|---|
| 4 JEDNOTKY | | | | 5 JEDNOTEK | | | |
| 7+7+7+7 | 7+7+18+18 | 9+9+9+12 | 7+9+18+24 | 7+7+7+7+7 | 7+7+9+9+12 | 9+9+9+9+18 | 7+9+9+12+18 |
| 7+7+7+9 | 7+9+9+9 | 9+9+9+18 | 7+12+12+24 | 7+7+7+7+9 | 7+7+9+9+18 | 9+9+9+12+12 | 7+9+9+12+24* |
| 7+7+7+12 | 7+9+9+12 | 9+9+9+24 | 7+12+18+18 | 7+7+7+7+12 | 7+7+9+12+12 | 9+9+12+12+12 | 7+9+9+18+18 |
| 7+7+7+18 | 7+9+9+18 | 9+9+12+12 | 7+12+18+24 | 7+7+7+7+18 | 7+7+9+12+18 | 9+9+12+12+18* | 7+9+12+12+18 |
| 7+7+7+24 | 7+9+9+24 | 9+9+12+18 | 7+18+18+18 | 7+7+7+7+24 | 7+7+12+12+12 | 7+7+7+12+24 | 7+12+12+12+12 |
| 7+7+9+9 | 7+9+12+12 | 9+9+12+24 | 9+9+18+24 | 7+7+7+9+9 | 7+9+9+9+9 | 7+7+7+18+18 | 7+12+12+12+18 |
| 7+7+9+12 | 7+9+12+18 | 9+9+18+18 | 9+12+12+24 | 7+7+7+9+12 | 7+9+9+9+12 | 7+7+9+9+24 | 9+9+9+9+24 |
| 7+7+9+18 | 7+9+12+24* | 9+12+12+12* | 9+12+18+18 | 7+7+7+9+18 | 7+9+9+9+18 | 7+7+9+12+24 | 9+9+9+12+18 |
| 7+7+9+24 | 7+9+18+18 | 9+12+12+18 | 9+18+18+18 | 7+7+7+9+24 | 7+9+9+12+12 | 7+7+9+18+18 | 9+9+9+18+18* |
| 7+7+12+12 | 7+12+12+12 | 12+12+12+12 | 12+12+18+18 | 7+7+7+12+12 | 7+9+12+12+12 | 7+7+12+12+18 | 9+12+12+12+12 |
| 7+7+12+18 | 7+12+12+18 | 12+12+12+18 | 12+12+12+24 | 7+7+7+12+18 | 9+9+9+9+9 | 7+7+12+18+18 | 9+12+12+12+18* |
| 7+7+12+24 | 9+9+9+9 | 7+7+18+24 | | 7+7+9+9+9 | 9+9+9+9+12 | 7+9+9+9+24 | 12+12+12+12+12 |

*Vybrané kombinace výkonů vnitřních jednotek přesahují 130% maximálního výkonu venkovní jednotky.

# HIGH POWER MULTI SYSTEM SÉRIE

| MODEL | | | MS-E48AIN | MS-E56AIN | | | |
|---|---|---|---|---|---|---|---|
| Počet připojitelných vnitřních jednotek | | - | 2-8 | 2-9 | | | |
| Výkon chlazení / topení 1) | Jmen. (min-max) | kW | 14,0 (1,0-16,0) / 16,0 (1,2-17,4) | 16,0 (1,0-18,0) / 18,0 (1,2-19,0) | | | |
| Frekvence / Napětí | | Hz / V | 3~ / 50 / 380-415 | 3~ / 50 / 380-415 | | | |
| Jmenovitý příkon chlazení / topení 1) | | W | 4600 / 4250 | 5200 / 4700 | | | |
| Max. příkon 2) | | W | 6000 | 6500 | | | |
| Provozní proud chlazení / topení | | A | 9,0 / 8,4 | 9,5 / 8,5 | | | |
| Max. proud 2) | | A | 12 | 12 | | | |
| EER/COP 10) | | - | 2,7 / 3,2 | 2,65 / 3,5 | | | |
| Cirkulace vzduchu | V | m³ / h | 7000 | 7000 | | | |
| Akustický tlak ve vzdálenosti 1 m 4) | V | dB(A) | 58 | 58 | | | |
| Akustický výkon 4) | V | dB(A) | 68 | 68 | | | |
| Chladivo/ náplň | | Typ / kg / t eq. $CO_2$ | R410A / 4,95 / 10,33 | R410A / 4,95 / 10,33 | | | |
| Doplnění chladiva | | g / m | dle výpočtu | dle výpočtu | | | |
| Průměr potrubí -kapalina 5) | | inch / mm | ⅜ / 9,5 | ⅜ / 9,5 | | | |
| Průměr potrubí -plyn 5) | | inch / mm | ⅝ / 15,9 | ¾ / 19,1 | | | |
| Přednaplněno chladivem na délku potrubí 6) | | m | 30 | 30 | | | |
| Max. celková délka potrubí (ΣL+ΣA) 7) | | m | 135 | 145 | | | |
| Max. celková délka potrubí mezi venk. jedn. a rozdělovačem (ΣL) | | m | 55 | 55 | | | |
| Max. celková délka potrubí mezi rozdělovačem a vnitřní jednotkou (ΣA) | | m | 80 | 90 | | | |
| Max. délka potrubí mezi rozdělovačem a vnitřní jednotkou (A1,2...) | | m | 15 | 15 | | | |
| Max. převýšení mezi venk. jedn. a rozdělovačem (H1) a vnit. jednotkou (H2) | | m | 30 | 30 | | | |
| Max. převýšení mezi rozdělovači nebo vnit. jednotkami (H3) | | m | 15 | 15 | | | |
| Rozměry | š x v x h | mm | 900 x 1345 x 340 | 900 x 1345 x 340 | | | |
| Rozměry balení | š x v x h | mm | 993 x 1500 x 453 | 993 x 1500 x 453 | | | |
| Hmotnost | netto / brutto | kg | 116 / 125 | 116 / 125 | | | |
| Rozsah provozních teplot chlazení 8) | | ºC | 18~48 | 18~48 | | | |
| Rozsah provozních teplot topení 8) | | ºC | -10~24 | -10~24 | | | |
| | | | | | | | |
| **DALŠÍ TECHNICKÉ INFORMACE** | | | | | | | |
| Rozteč děr na konzolách venkovní j. | š x h | mm | 572 x 378 | 572 x 378 | | | |
| Komunikační kabel | | mm² | 2 x 1,5 | 2 x 1,5 | | | |
| Minimální plocha kabelu napájení | | mm² | 5 x 4,0 | 5 x 4,0 | | | |
| Doporučený jistič | | A | 20 | 20 | | | |
| | | | | | | | |
| **VÝBAVA** | | | | | | | |
| Škrtící prvek | | | - | - | | | |
| Vyhřívání šasí venkovní jednotky | | | - | - | | | |
| Vyhřívání kompresoru | | | Topný pásek | Topný pásek | | | |
| Ucpávky dna venkovní jednotky | | | ✔ | ✔ | | | |
| Konektor pro připojení hadice | | | ✔ | ✔ | | | |
| Redukce potrubí | | | ✔ | ✔ | | | |

POZNÁMKY: Technická specifikace výrobků se může lišit od uváděných hodnot na základě vývoje zařízení výrobcem. Řiďte se dle parametrů na typovém štítku jednotky.
R410A (50% HFC-32, 50% HFC-125), GWP 2088
Toto zařízení obsahuje fluorované skleníkové plyny zahrnuté v Kjótském protokolu.
Vysvětlivky na poslední straně katalogu.
Nelze použít samostatně, nutno kombinovat s vnitřními jednotkami MV, MS, MC. V systému je nutné použít distribuční boxy DB, popřípadě rozbočovače MS-01BI.

# DISTRIBUČNÍ BOXY (ROZDĚLOVAČE)

| MODEL | | | DB2-19SB | DB3-19SB | DB5-16AF |
|---|---|---|---|---|---|
| Počet připojitelných vnitřních jednotek | | - | 2 | 3 | 5 |
| Frekvence/ Napětí | | Hz / V | 1~ / 50 / 220-240 | 1~ / 50 / 220-240 | 1~ / 50 / 220-240 |
| Průměr připojovacího potrubí k venk. jedn. kapalina / plyn | | mm | 9,52 (3/8") + 19,1 (3/4") | 9,52 (3/8") + 19,1 (3/4") | 9,52 (3/8") + 15,9 (5/8") |
| Průměr připojovacího potrubí k vnit. jedn. kapalina / plyn | | mm | 2 x 6,35 (1/4") + 15,9 (5/8") | 3 x 6,35 (1/4") + 15,9 (5/8") | 5 x 6,35 (1/4") + 9,52 (3/8") |
| Způsob připojení | | - | pájený spoj | pájený spoj | pertlovaný spoj |
| Akustický tlak ve vzdálenosti 1 m 4) | | dB(A) | 28 | 28 | 30 |
| Akustický výkon 4) | | dB(A) | - | - | - |
| Rozměry | š x v x h | mm | 600 x 313 x 182 | 600 x 313 x 182 | 617 x 410 x 193 |
| Rozměry balení | š x v x h | mm | 683 x 392 x 270 | 683 x 392 x 270 | 676 x 473 x 275 |
| Hmotnost | netto / brutto | kg | 5,5 / 7,5 | 6,0 / 8,0 | 9,0 / 11,0 |
| | | | | | |
| **DALŠÍ TECHNICKÉ INFORMACE** | | | | | |
| Rozteč děr na konzolách venkovní j. | š x h | mm | 383 x 263 | 383 x 263 | 463 x 338 |
| Komunikační kabel | | mm² | 2 x 1,5 | 2 x 1,5 | 2 x 1,5 |
| Minimální plocha kabelu napájení | | mm² | 3 x 1,5 | 3 x 1,5 | 3 x 1,5 |
| Doporučený jistič | | A | 10 | 10 | 10 |

Při použití 2-3 distribučních boxů v jednom systému je potřeba použít rozbočovače MS-01BI

## NASTAVENÍ ADRESY DISTRIBUČNÍCH BOXŮ

| Obrázek | Adresa |
|---|---|
| 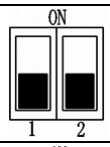  | Rozbočovací box 1 |
| 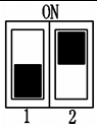  | Rozbočovací box 2 |
| 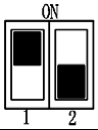  | Rozbočovací box 3 |

## PŘÍPUSTNÁ DÉLKA A VÝŠKOVÝ ROZDÍL

**HIGH POWER MULTI SYSTEM SÉRIE**

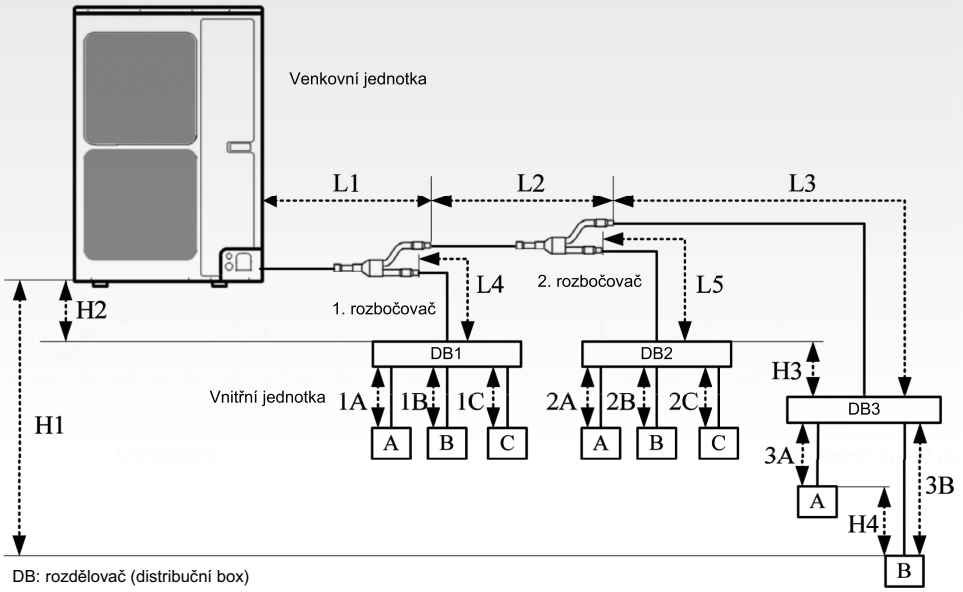


### MAXIMÁLNÍ PŘÍPUSTNÁ DÉLKA PROPOJOVACÍCH TRUBEK

| | | | Trubky | Délka (m) |
|---|---|---|---|---|
| Maximální přípustná délka | Celková délka mezi venkovní jednotkou a rozdělovači (distribučními boxy) | | L1+L2+L3+L4+L5 | ≤ 55 |
| | Celková délka mezi vnitřní jednotkou a rozdělovačem (distribučním boxem) | MS-E48AIN | 1A+1B+1C+2A+2B+2C+ 3A+3B | ≤ 80 |
| | | MS-E56AIN | | ≤ 90 |
| | Mezi vnitřní jednotkou a rozdělovačem (distribučním boxem) | | 1A; 1B; 1C; 2A; 2B; 2C; 3A; 3B | ≤ 15 |
| | Mezi vnitřní jednotkou a 1. rozbočovačem | | L4+1B;L2+L5+2A; L2+L3+3B | ≤ 40 |
| Maximální přípustná délka | Mezi venkovní a vnitřními jednotkami | | H1 | ≤ 30 |
| | Mezi venkovní jednotkou a rozdělovačem (distribučním boxem) | | H2 | ≤ 30 |
| | Mezi rozdělovačem a ostatními rozdělovači (distribučními boxy) | | H3 | ≤ 15 |
| | Mezi vnitřní jednotkou a ostatními vnitřními jednotkami | | H4 | ≤ 15 |
| Minimální přípustná délka | Mezi venkovní jednotkou a 1. rozbočovačem | | L1 | ≥5 |
| | Mezi rozdělovačem (distribučním boxem) a rozbočovačem | | L3; L4; L5 | Co možná nejmenší |

Rozdělovač (distribuční box) je třeba umístit ve výšce mezi venkovní a vnitřní jednotkou.

### VELIKOST PROPOJOVACÍCH TRUBEK

| | | Trubka plynu (mm) | Trubka kapaliny (mm) |
|---|---|---|---|
| Venkovní jednotka | MS-E48AIN | Φ 15,9 | Φ 9,52 |
| | MS-E56AIN | Φ 19,05 | Φ 9,52 |
| Mezi vnitřní jednotkou a 1. rozbočovačem | Trubka L1 | Φ 19,05 | Φ 9,52 |
| Mezi 1. a 2. rozbočovačem | Trubka L2 | Φ 15,9 | Φ 9,52 |

### DOPLNĚNÍ CHLADIVA

(x [m] * 0,022 + y [m] * 0,054) -1,47 = dodatečná dávka [kg]
x - délka kapalinového potrubí ø 6 mm
y - délka kapalinového potrubí ø 10 mm

## VZHLED A ROZMĚRY VENKOVNÍ JEDNOTKY

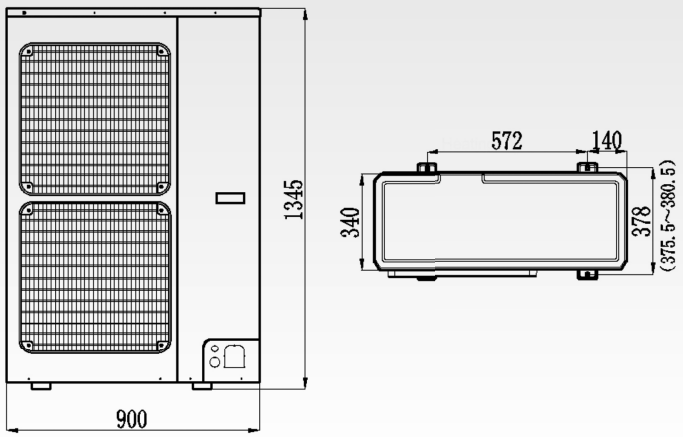


jednotky: mm

## VZHLED A ROZMĚRY DISTRIBUČNÍCH BOXŮ

**HIGH POWER MULTI SYSTEM SÉRIE**

DB2-19SB

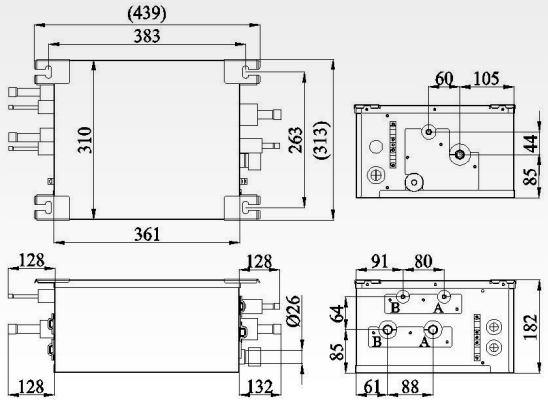


DB3-19SB

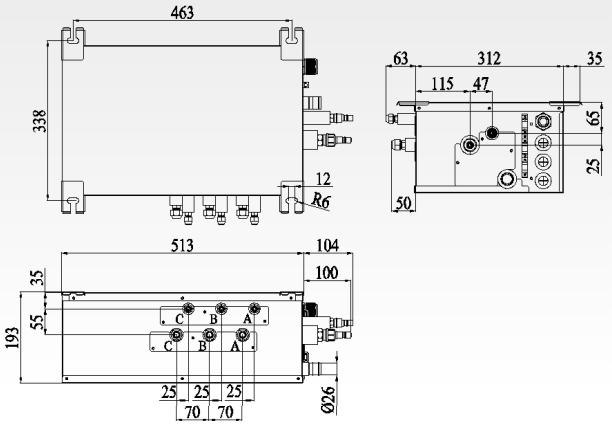


DB5-16AF

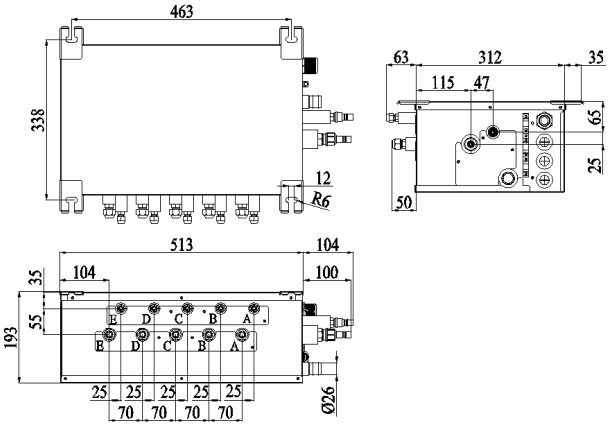


jednotky: mm

## SCHÉMA ZAPOJENÍ

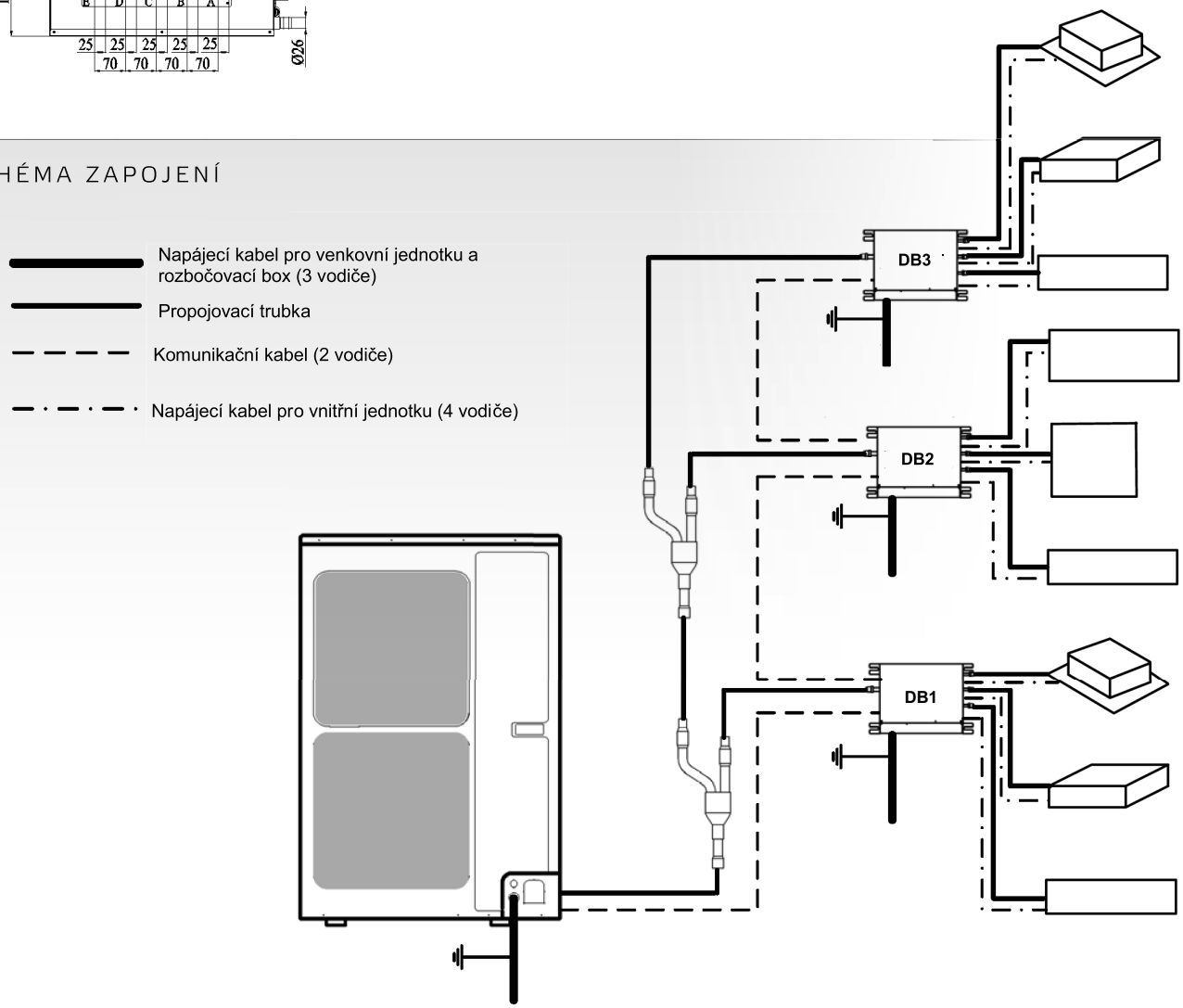

ELEKTRICKÉ SCHÉMA ZAPOJENÍ

**HIGH POWER MULTI SYSTEM SÉRIE**

MOŽNOST 1

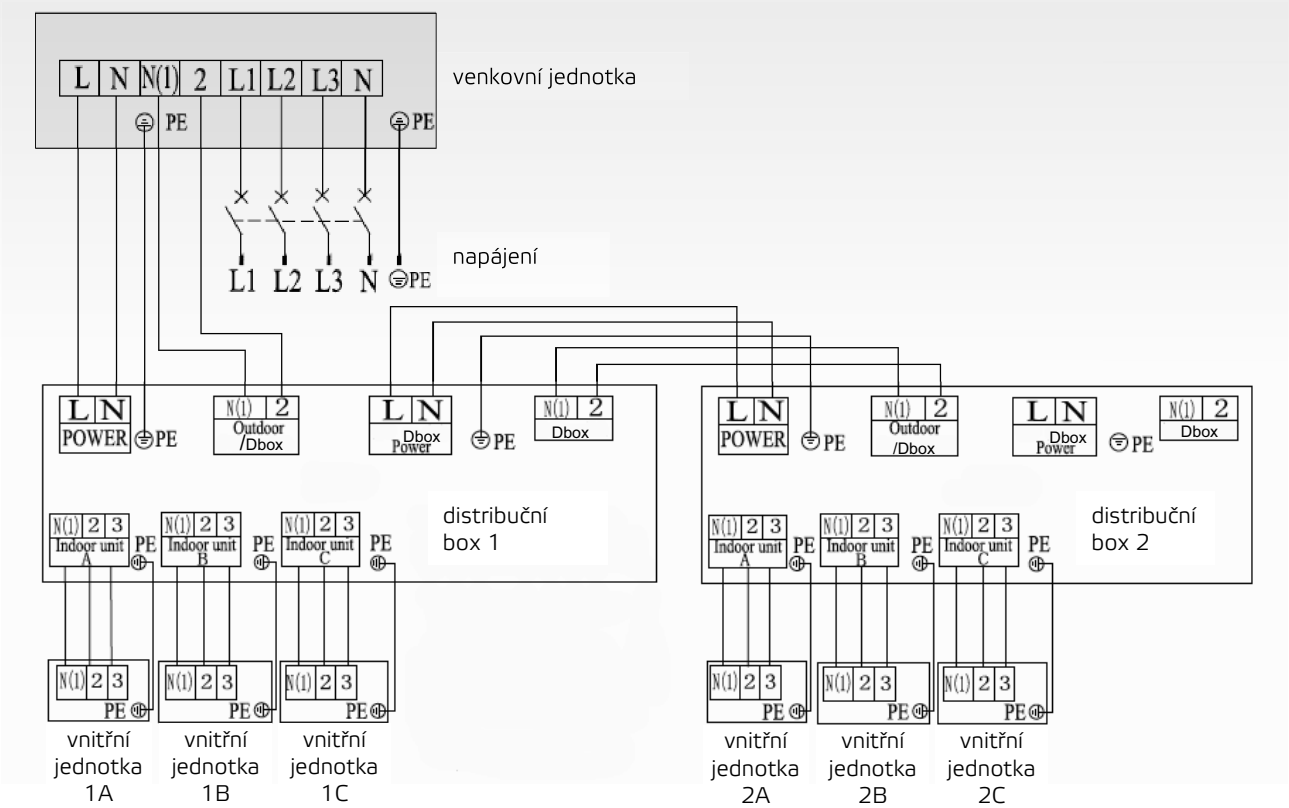


MOŽNOST 2

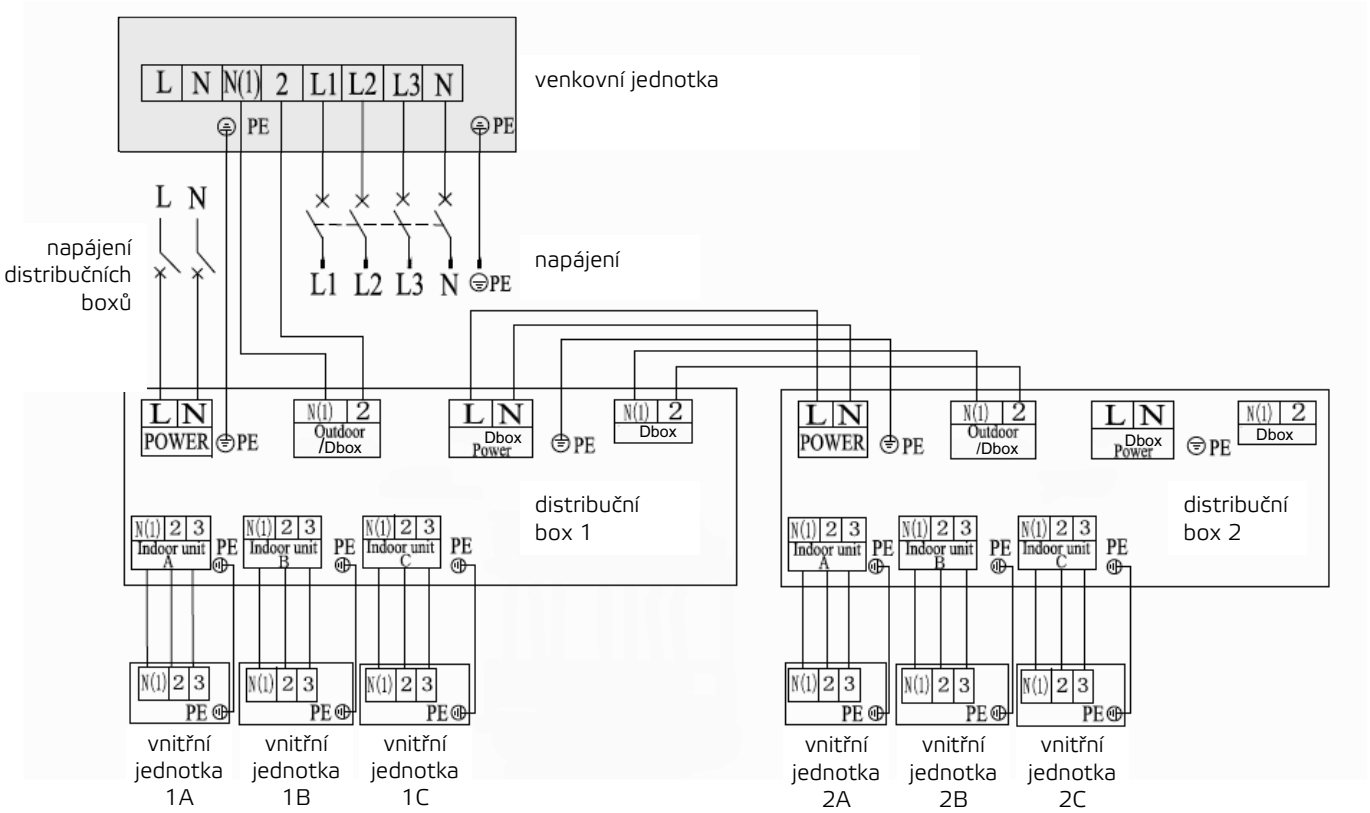

## ELEKTRICKÉ SCHÉMA ZAPOJENÍ

**HIGH POWER MULTI SYSTEM SÉRIE**

MOŽNOST 3

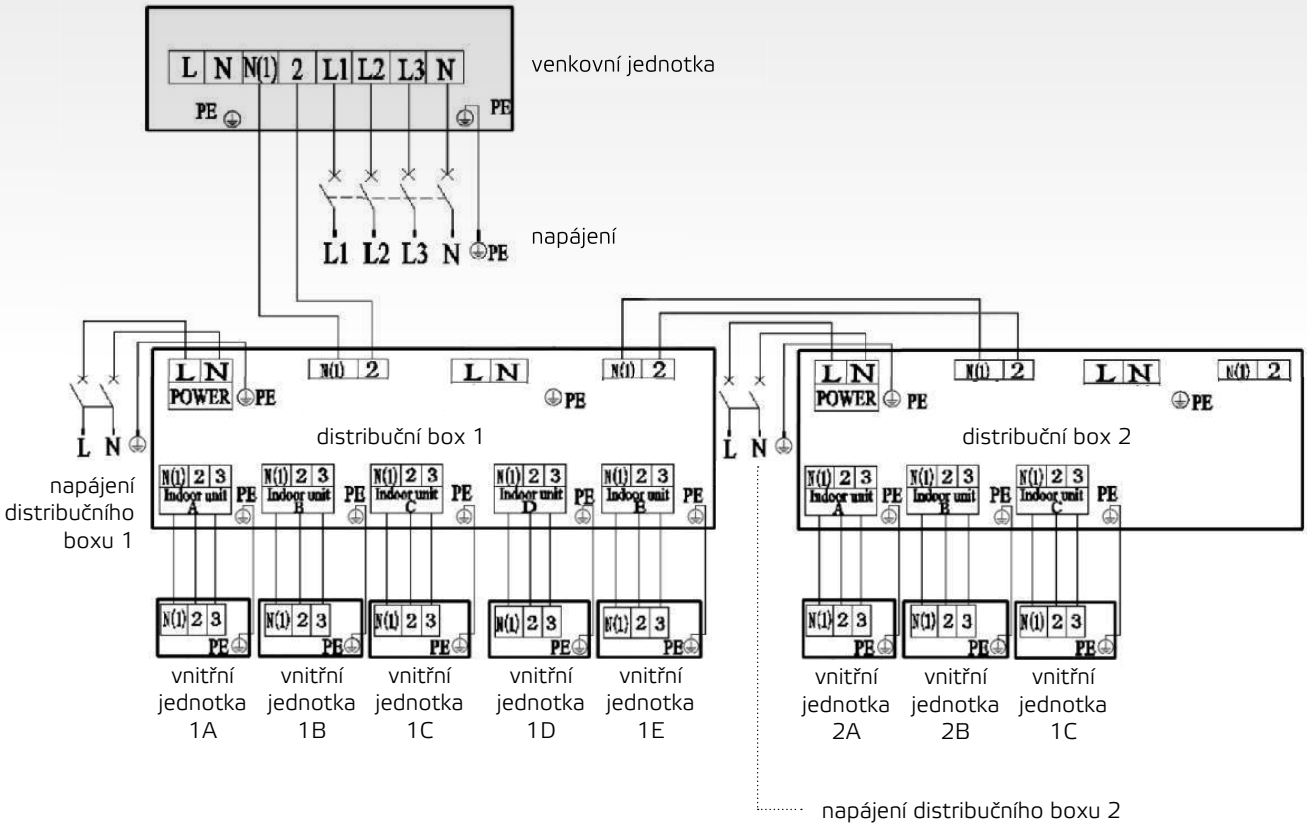


## POŽADAVKY NA NAPÁJECÍ OBVOD A KABEL

| | | | |
|---|---|---|---|
| Frekvence | | Hz | 50 |
| Fáze a napětí | Venkovní jednotka | f, V | 3 fáze, 380–415 |
| | Distribuční box | f, V | 1 fáze, 220 |
| Doporučený kabel pro venkovní jednotku (počet vodičů × průřez) | MS-E48AIN | mm² | 5 x 4,0 |
| | MS-E56AIN | mm² | 5 x 4,0 |
| Doporučený kabel pro distribuční box (počet vodičů × průřez) | | mm² | 3 x 1,0 |
| Komunikační kabel (počet vodičů × průřez) | | mm² | 2 x 1,5 |
| Doporučený kabel pro vnitřní jednotku (počet vodičů × průřez) | | mm² | 4 x 1,0 |
| Proud jističe | MS-E48AIN | A | 20 |
| | MS-E56AIN | A | 20 |
| | Distribuční box | A | 10 |

# HIGH POWER MULTI SYSTEM SÉRIE

## KOMBINAČNÍ TABULKA

(jednotky: x1000Btu/h)

| MS-E48AIN | | | | | | |
|---|---|---|---|---|---|---|
| **2 JEDNOTKY** | | | | | | |
| 7+18 | 9+18 | 12+12 | 12+24 | 18+18 | 18+24 | 24+24 |
| 7+24 | 9+24 | 12+18 | | | | |
| **3 JEDNOTKY** | | | | | | |
| 7+7+12 | 7+9+18 | 7+18+18 | 9+9+18 | 9+12+24 | 12+12+12 | 12+18+24 |
| 7+7+18 | 7+9+24 | 7+18+24 | 9+9+24 | 9+18+18 | 12+12+18 | 12+24+24 |
| 7+7+24 | 7+12+12 | 7+24+24 | 9+12+12 | 9+18+24 | 12+12+24 | 18+18+18 |
| 7+9+9 | 7+12+18 | 9+9+9 | 9+12+18 | 9+24+24 | 12+18+18 | 18+18+24 |
| 7+9+12 | 7+12+24 | 9+9+12 | | | | |
| **4 JEDNOTKY** | | | | | | |
| 7+7+7+7 | 7+7+9+24 | 7+9+9+9 | 7+9+18+18 | 7+12+18+24 | 9+9+12+18 | 9+12+18+18 |
| 7+7+7+9 | 7+7+12+12 | 7+9+9+12 | 7+9+18+24 | 7+18+18+18 | 9+9+12+24 | 9+12+18+24 |
| 7+7+7+12 | 7+7+12+18 | 7+9+9+18 | 7+9+24+24 | 9+9+9+9 | 9+9+18+18 | 9+18+18+18 |
| 7+7+7+18 | 7+7+12+24 | 7+9+9+24 | 7+12+12+12 | 9+9+9+12 | 9+9+18+24 | 12+12+12+12 |
| 7+7+7+24 | 7+7+18+18 | 7+9+12+12 | 7+12+12+18 | 9+9+9+18 | 9+12+12+12 | 12+12+12+18 |
| 7+7+9+9 | 7+7+18+24 | 7+9+12+18 | 7+12+12+24 | 9+9+9+24 | 9+12+12+18 | 12+12+12+24 |
| 7+7+9+12 | 7+7+24+24 | 7+9+12+24 | 7+12+18+18 | 9+9+12+12 | 9+12+12+24 | 12+12+18+18 |
| 7+7+9+18 | | | | | | |
| **5 JEDNOTEK** | | | | | | |
| 7+7+7+7+7 | 7+7+7+9+24 | 7+7+9+9+18 | 7+7+12+12+24 | 7+9+9+12+18 | 7+12+12+12+18 | 9+9+9+12+24 |
| 7+7+7+7+9 | 7+7+7+12+12 | 7+7+9+9+24 | 7+7+12+18+18 | 7+9+9+12+24 | 9+9+9+9+9 | 9+9+9+18+18 |
| 7+7+7+7+12 | 7+7+7+12+18 | 7+7+9+12+12 | 7+9+9+9+9 | 7+9+9+18+18 | 9+9+9+9+12 | 9+9+12+12+12 |
| 7+7+7+7+18 | 7+7+7+12+24 | 7+7+9+12+18 | 7+9+9+9+12 | 7+9+12+12+12 | 9+9+9+9+18 | 9+9+12+12+18 |
| 7+7+7+7+24 | 7+7+7+18+18 | 7+7+9+12+24 | 7+9+9+9+18 | 7+9+12+12+18 | 9+9+9+9+24 | 9+12+12+12+12 |
| 7+7+7+9+9 | 7+7+7+18+24 | 7+7+9+18+18 | 7+9+9+9+24 | 7+9+12+12+24 | 9+9+9+12+12 | 9+12+12+12+18 |
| 7+7+7+9+12 | 7+7+9+9+9 | 7+7+12+12+12 | 7+9+9+12+12 | 7+12+12+12+12 | 9+9+9+12+18 | 12+12+12+12+12 |
| 7+7+7+9+18 | 7+7+9+9+12 | 7+7+12+12+18 | | | | |
| **6 JEDNOTEK** | | | | | | |
| 7+7+7+7+7+7 | 7+7+7+7+9+12 | 7+7+7+7+18+18 | 7+7+7+9+12+18 | 7+7+9+9+12+12 | 7+9+9+9+9+18 | 9+9+9+9+9+9 |
| 7+7+7+7+7+9 | 7+7+7+7+9+18 | 7+7+7+9+9+9 | 7+7+7+12+12+12 | 7+7+9+9+12+18 | 7+9+9+9+12+12 | 9+9+9+9+9+12 |
| 7+7+7+7+7+12 | 7+7+7+7+9+24 | 7+7+7+9+9+12 | 7+7+7+12+12+18 | 7+7+9+12+12+12 | 7+9+9+9+12+18 | 9+9+9+9+9+18 |
| 7+7+7+7+7+18 | 7+7+7+7+12+12 | 7+7+7+9+9+18 | 7+7+9+9+9+9 | 7+7+12+12+12+12 | 7+9+9+12+12+12 | 9+9+9+9+12+12 |
| 7+7+7+7+7+24 | 7+7+7+7+12+18 | 7+7+7+9+9+24 | 7+7+9+9+9+12 | 7+9+9+9+9+9 | 7+9+12+12+12+12 | 9+9+9+12+12+12 |
| 7+7+7+7+9+9 | 7+7+7+7+12+24 | 7+7+7+9+12+12 | 7+7+9+9+9+18 | 7+9+9+9+9+12 | | |
| **7 JEDNOTEK** | | | | | | |
| 7+7+7+7+7+7+7 | 7+7+7+7+7+7+18 | 7+7+7+7+7+9+18 | 7+7+7+7+9+9+12 | 7+7+7+7+12+12+12 | 7+7+7+9+9+12+12 | 7+9+9+9+9+9+9 |
| 7+7+7+7+7+7+9 | 7+7+7+7+7+9+9 | 7+7+7+7+7+12+12 | 7+7+7+7+9+9+18 | 7+7+7+9+9+9+9 | 7+7+9+9+9+9+9 | 7+9+9+9+9+9+12 |
| 7+7+7+7+7+7+12 | 7+7+7+7+7+9+12 | 7+7+7+7+9+9+9 | 7+7+7+7+9+12+12 | 7+7+7+9+9+9+12 | 7+7+9+9+9+9+12 | 9+9+9+9+9+9+9 |
| **8 JEDNOTEK** | | | | | | |
| 7+7+7+7+7+7+7+7 | 7+7+7+7+7+7+7+9 | 7+7+7+7+7+7+7+12 | 7+7+7+7+7+7+9+9 | 7+7+7+7+7+7+9+12 | 7+7+7+7+7+9+9+9 | 7+7+7+7+9+9+9+9 |
| 7+9+9+9+9+9+9+9 | | | | | | |

Při zapojení nedoporučené kombinace vnitřních jednotek systém nebude pracovat a zastaví se.

# HIGH POWER MULTI SYSTEM SÉRIE

## KOMBINAČNÍ TABULKA

(jednotky: x1000Btu/h)

| MS-E56AIN | | | | | | |
|---|---|---|---|---|---|---|
| **2 JEDNOTKY** | | | | | | |
| 7+18 | 9+18 | 12+18 | 12+24 | 18+18 | 18+24 | 24+24 |
| 7+24 | 9+24 | | | | | |
| **3 JEDNOTKY** | | | | | | |
| 7+7+18 | 7+12+12 | 7+24+24 | 9+12+12 | 9+18+24 | 12+12+24 | 18+18+18 |
| 7+7+24 | 7+12+18 | 9+9+12 | 9+12+18 | 9+24+24 | 12+18+18 | 18+18+24 |
| 7+9+12 | 7+12+24 | 9+9+18 | 9+12+24 | 12+12+12 | 12+18+24 | 18+24+24 |
| 7+9+18 | 7+18+18 | 9+9+24 | 9+18+18 | 12+12+18 | 12+24+24 | 24+24+24 |
| 7+9+24 | 7+18+24 | | | | | |
| **4 JEDNOTKY** | | | | | | |
| 7+7+7+7 | 7+7+12+12 | 7+9+9+24 | 7+12+12+24 | 9+9+9+24 | 9+12+12+18 | 12+12+12+18 |
| 7+7+7+9 | 7+7+12+18 | 7+9+12+12 | 7+12+18+18 | 9+9+12+12 | 9+12+12+24 | 12+12+12+24 |
| 7+7+7+12 | 7+7+12+24 | 7+9+12+18 | 7+12+18+24 | 9+9+12+18 | 9+12+18+18 | 12+12+18+18 |
| 7+7+7+18 | 7+7+18+18 | 7+9+12+24 | 7+18+18+18 | 9+9+12+24 | 9+12+18+24 | 12+12+18+24 |
| 7+7+7+24 | 7+7+18+24 | 7+9+18+18 | 7+18+18+24 | 9+9+18+18 | 9+12+24+24 | 12+12+24+24 |
| 7+7+9+9 | 7+7+24+24 | 7+9+18+24 | 7+18+24+24 | 9+9+18+24 | 9+18+18+18 | 12+18+18+18 |
| 7+7+9+12 | 7+9+9+9 | 7+9+24+24 | 9+9+9+9 | 9+9+24+24 | 9+18+18+24 | 12+18+18+24 |
| 7+7+9+18 | 7+9+9+12 | 7+12+12+12 | 9+9+9+12 | 9+12+12+12 | 12+12+12+12 | 18+18+18+18 |
| 7+7+9+24 | 7+9+9+18 | 7+12+12+18 | 9+9+9+18 | | | |
| **5 JEDNOTEK** | | | | | | |
| 7+7+7+7+7 | 7+7+7+12+24 | 7+7+9+18+18 | 7+9+9+9+18 | 7+9+12+18+18 | 9+9+9+9+24 | 9+9+12+18+24 |
| 7+7+7+7+9 | 7+7+7+18+18 | 7+7+9+18+24 | 7+9+9+9+24 | 7+9+12+18+24 | 9+9+9+12+12 | 9+9+18+18+18 |
| 7+7+7+7+12 | 7+7+7+18+24 | 7+7+9+24+24 | 7+9+9+12+12 | 7+9+18+18+18 | 9+9+9+12+18 | 9+12+12+12+12 |
| 7+7+7+7+18 | 7+7+7+24+24 | 7+7+12+12+12 | 7+9+9+12+18 | 7+12+12+12+12 | 9+9+9+12+24 | 9+12+12+12+18 |
| 7+7+7+7+24 | 7+7+9+9+9 | 7+7+12+12+18 | 7+9+9+12+24 | 7+12+12+12+18 | 9+9+9+18+18 | 9+12+12+12+24 |
| 7+7+7+9+9 | 7+7+9+9+12 | 7+7+12+12+24 | 7+9+9+18+18 | 7+12+12+12+24 | 9+9+9+18+24 | 9+12+12+18+18 |
| 7+7+7+9+12 | 7+7+9+9+18 | 7+7+12+18+18 | 7+9+9+18+24 | 7+12+12+18+18 | 9+9+12+12+12 | 12+12+12+12+12 |
| 7+7+7+9+18 | 7+7+9+9+24 | 7+7+12+18+24 | 7+9+12+12+12 | 9+9+9+9+9 | 9+9+12+12+18 | 12+12+12+12+18 |
| 7+7+7+9+24 | 7+7+9+12+12 | 7+7+18+18+18 | 7+9+12+12+18 | 9+9+9+9+12 | 9+9+12+12+24 | 12+12+12+12+24 |
| 7+7+7+12+12 | 7+7+9+12+18 | 7+9+9+9+9 | 7+9+12+12+24 | 9+9+9+9+18 | 9+9+12+18+18 | 12+12+12+18+18 |
| 7+7+7+12+18 | 7+7+9+12+24 | 7+9+9+9+12 | | | | |
| **6 JEDNOTEK** | | | | | | |
| 7+7+7+7+7+7 | 7+7+7+7+12+18 | 7+7+7+9+18+18 | 7+7+9+9+9+24 | 7+9+9+9+9+9 | 7+9+9+12+12+18 | 9+9+9+9+12+18 |
| 7+7+7+7+7+9 | 7+7+7+7+12+24 | 7+7+7+9+18+24 | 7+7+9+9+12+12 | 7+9+9+9+9+12 | 7+9+12+12+12+12 | 9+9+9+9+12+24 |
| 7+7+7+7+7+12 | 7+7+7+7+18+18 | 7+7+7+12+12+12 | 7+7+9+9+12+18 | 7+9+9+9+9+18 | 7+9+12+12+12+18 | 9+9+9+9+18+18 |
| 7+7+7+7+7+18 | 7+7+7+9+9+9 | 7+7+7+12+12+18 | 7+7+9+9+12+24 | 7+9+9+9+9+24 | 7+12+12+12+12+12 | 9+9+9+12+12+12 |
| 7+7+7+7+7+24 | 7+7+7+9+9+12 | 7+7+7+12+12+24 | 7+7+9+9+18+18 | 7+9+9+9+12+12 | 9+9+9+9+9+9 | 9+9+9+12+12+18 |
| 7+7+7+7+9+9 | 7+7+7+9+9+18 | 7+7+7+12+18+18 | 7+7+9+12+12+12 | 7+9+9+9+12+18 | 9+9+9+9+9+12 | 9+9+12+12+12+12 |
| 7+7+7+7+9+12 | 7+7+7+9+9+24 | 7+7+9+9+9+9 | 7+7+9+12+12+18 | 7+9+9+9+12+24 | 9+9+9+9+9+18 | 9+9+12+12+12+18 |
| 7+7+7+7+9+18 | 7+7+7+9+12+12 | 7+7+9+9+9+12 | 7+7+9+12+12+24 | 7+9+9+9+18+18 | 9+9+9+9+9+24 | 9+12+12+12+12+12 |
| 7+7+7+7+9+24 | 7+7+7+9+12+18 | 7+7+9+9+9+18 | 7+7+9+12+18+18 | 7+9+9+12+12+12 | 9+9+9+9+12+12 | 12+12+12+12+12+12 |
| 7+7+7+7+12+12 | 7+7+7+9+12+24 | | | | | |
| **7 JEDNOTEK** | | | | | | |
| 7+7+7+7+7+7+7 | 7+7+7+7+7+9+18 | 7+7+7+7+9+9+12 | 7+7+7+9+9+9+9 | 7+7+7+9+12+12+18 | 7+7+9+9+12+12+12 | 7+9+9+9+12+12+12 |
| 7+7+7+7+7+7+9 | 7+7+7+7+7+9+24 | 7+7+7+7+9+9+18 | 7+7+7+9+9+9+12 | 7+7+7+12+12+12+12 | 7+7+9+12+12+12+12 | 9+9+9+9+9+9+9 |
| 7+7+7+7+7+7+12 | 7+7+7+7+7+12+12 | 7+7+7+7+9+9+24 | 7+7+7+9+9+9+18 | 7+7+9+9+9+9+9 | 7+9+9+9+9+9+9 | 9+9+9+9+9+9+12 |
| 7+7+7+7+7+7+18 | 7+7+7+7+7+12+18 | 7+7+7+7+9+12+12 | 7+7+7+9+9+9+24 | 7+7+9+9+9+9+12 | 7+9+9+9+9+9+12 | 9+9+9+9+9+9+18 |
| 7+7+7+7+7+7+24 | 7+7+7+7+7+12+24 | 7+7+7+7+9+12+18 | 7+7+7+9+9+12+12 | 7+7+9+9+9+9+18 | 7+9+9+9+9+9+18 | 9+9+9+9+9+12+12 |
| 7+7+7+7+7+9+9 | 7+7+7+7+7+18+18 | 7+7+7+7+12+12+12 | 7+7+7+9+9+12+18 | 7+7+9+9+9+12+12 | 7+9+9+9+9+12+12 | 9+9+9+9+12+12+12 |
| 7+7+7+7+7+9+12 | 7+7+7+7+9+9+9 | 7+7+7+7+12+12+18 | 7+7+7+9+12+12+12 | 7+7+9+9+9+12+18 | | |
| **8 JEDNOTEK** | | | | | | |
| 7+7+7+7+7+7+7+7 | 7+7+7+7+7+7+9+9 | 7+7+7+7+7+7+12+18 | 7+7+7+7+7+9+12+12 | 7+7+7+7+9+9+9+12 | 7+7+7+9+9+9+9+12 | 7+7+9+9+9+9+9+12 |
| 7+7+7+7+7+7+7+9 | 7+7+7+7+7+7+9+12 | 7+7+7+7+7+9+9+9 | 7+7+7+7+7+12+12+12 | 7+7+7+7+9+9+12+12 | 7+7+7+9+9+9+12+12 | 7+9+9+9+9+9+9+9 |
| 7+7+7+7+7+7+7+12 | 7+7+7+7+7+7+9+18 | 7+7+7+7+7+9+9+12 | 7+7+7+7+9+9+9+9 | 7+7+7+9+9+9+9+9 | 7+7+9+9+9+9+9+9 | 9+9+9+9+9+9+9+9 |
| 7+7+7+7+7+7+7+18 | 7+7+7+7+7+7+12+12 | 7+7+7+7+7+9+9+18 | | | | |
| **9 JEDNOTEK** | | | | | | |
| 7+7+7+7+7+7+7+7+7 | 7+7+7+7+7+7+7+7+12 | 7+7+7+7+7+7+7+9+9 | 7+7+7+7+7+7+7+9+12 | 7+7+7+7+7+7+9+9+9 | 7+7+7+7+7+7+9+9+12 | 7+7+7+7+7+9+9+9+9 |
| 7+7+7+7+7+7+7+7+9 | | | | | | |

Při zapojení nedoporučené kombinace vnitřních jednotek systém nebude pracovat a zastaví se.

# UNI SPLIT SÉRIE

| MODEL | | | ASC-12BI / ASGE-12BI | ASC-18BI / ASGE-18BI | ASC-24BI / ASGE-24BI | ASC-30BI / ASGE-30BI | ASC-36BI / ASGE-36BI |
|---|---|---|---|---|---|---|---|
| Výkon chlazení / topení 1) | Jmen. | kW | 3,5 (0,4-3,7) / 4,0 (0,8-4,1) | 5,0 (0,6-5,3) / 5,5 (1,2-5,7) | 7,0 (0,8-7,3) / 8,0 (1,6-8,4) | 8,5 (1,0-8,9) / 8,8 (2,0-9,1) | 10,0 (1,2-10,6) / 12,0 (2,6-12,4) |
| Frekvence / Napětí | | Hz / V | 1~ / 50 / 220-240 | 1~ / 50 / 220-240 | 1~ / 50 / 220-240 | 1~ / 50 / 220-240 | 1~ / 50 / 220-240 |
| Energetická třída chlazení 3) | | - | A+ | A+ | A++ | A++ | A++ |
| Pdesign chlazení | | kW | 3,5 | 5,0 | 7,0 | 8,5 | 10,0 |
| SEER | | - | 5,9 | 5,9 | 7,2 | 6,1 | 6,1 |
| Roční spotřeba elektrické energie | | kWh / annum | 213 | 296 | 340 | 472 | 566 |
| Energetická třída topení 3) | Průměrné podmínky | - | A+ | A+ | A | A+ | A+ |
| Pdesign topení | Průměrné podmínky | kW | 3,1 | 4,0 | 6,4 | 7,2 | 9,0 |
| SCOP | Průměrné podmínky | - | 4,0 | 4,0 | 3,9 | 4,0 | 4,0 |
| Roční spotřeba elektrické energie | Průměrné podmínky | kWh / annum | 1069 | 1405 | 2297 | 2616 | 3139 |
| Cirkulace vzduchu | SV/V/S/N | m³ / h | 650 / 580 / 480 / 400 | 700 / 580 / 480 / 400 | 1100 / 1050 / 960 / 870 | 1400 / 1310 / 1180 / 1040 | 1500 / 1470 / 1380 / 1220 |
| Akustický tlak ve vzdálenosti 1,4 m 4) | SV/V/S/N | dB(A) | 39 / 36 / 33 | 44 / 39 / 36 / 33 | 43 / 42 / 40 / 39 | 49 / 47 / 44 / 41 | 50 / 48 / 46 / 42 |
| Akustický výkon 4) | SV | dB(A) | 57 | 53 | 52 | 58 | 59 |
| Externí statický tlak | nom/min-max | Pa | - | - | - | - | - |
| Odvlhčování | | l / h | - | - | - | - | - |
| Chladivo | | Typ | R32 | R32 | R32 | R32 | R32 |
| Průměr potrubí -kapalina 5) | | inch / mm | ¼ / 6,4 | ¼ / 6,4 | ⅜ / 9,5 | ⅜ / 9,5 | ⅜ / 9,5 |
| Průměr potrubí -plyn 5) | | inch / mm | ⅜ / 9,5 | ½ / 12,7 | ⅝ / 15,9 | ⅝ / 15,9 | ⅝ / 15,9 |
| Rozměry | š x v x h | mm | 570 x 265 x 570 | 570 x 265 x 570 | 840 x 240 x 840 | 840 x 240 x 840 | 840 x 240 x 840 |
| Rozměry panelu | š x v x h | mm | 620 x 47,5 x 620 | 620 x 47,5 x 620 | 950 x 52 x 950 | 950 x 52 x 950 | 950 x 52 x 950 |
| Rozměry balení | š x v x h | mm | 698 x 295 x 653 | 698 x 295 x 653 | 963 x 325 x 963 | 963 x 325 x 963 | 963 x 325 x 963 |
| Rozměry balení panelu | š x v x h | mm | 701 x 125 x 701 | 701 x 125 x 701 | 1033 x 112 x 1038 | 1033 x 112 x 1038 | 1033 x 112 x 1038 |
| Hmotnost | netto / brutto | kg | 17 / 22 | 17 / 22 | 29 / 36 | 29 / 36 | 31 / 38 |
| Hmotnost panelu | netto / brutto | kg | 3,0 / 4,5 | 3,0 / 4,5 | 6,0 / 9,5 | 6,0 / 9,5 | 6,0 / 9,5 |
| Nastavitelný rozsah teplot | | ºC | 16~30 | 16~30 | 16~30 | 16~30 | 16~30 |
| | | | | | | | |
| **DALŠÍ TECHNICKÉ INFORMACE** | | | | | | | |
| Rozteč děr na konzolách | š x h | mm | 520 x 560 | 520 x 560 | 660 x 790 | 660 x 790 | 660 x 790 |
| Komunikační kabel | | mm² | 2 x 0,75 | 2 x 0,75 | 2 x 0,75 | 2 x 0,75 | 2 x 0,75 |
| Minimální plocha kabelu napájení | | mm² | 3 x 1,5 | 3 x 1,5 | 3 x 1,5 | 3 x 1,5 | 3 x 1,5 |
| Doporučený jistič | | A | 6 | 6 | 6 | 6 | 6 |
| | | | | | | | |
| **VÝBAVA** | | | | | | | |
| Plasma generátor | | | - | - | - | - | - |
| Wifi modul | | | volitelný (SWM-03) | | | | |
| Čerpadlo kondenzátu | | | ✔ | ✔ | ✔ | ✔ | ✔ |
| Výtlak (od dna jednotky) | | mm | 1000 | 1000 | 1000 | 1000 | 1000 |
| Spínací kontakt | | | ✔ | ✔ | ✔ | ✔ | ✔ |
| Alarm výstup | | | - | - | - | - | - |
| Otvor pro přisávání čerstvého vzduchu | | | ✔ | ✔ | ✔ | ✔ | ✔ |
| Dekorační panel | | | ✔ | ✔ | ✔ | ✔ | ✔ |
| | | | | | | | |
| **STANDARDNÍ PŘÍSLUŠENSTVÍ** | | | | | | | |
| Standardní zdravotní filtr | | | - | - | - | - | - |
| Ovladač -dálkový (infračervený) | | | YAP1F6 | YAP1F6 | YAP1F6 | YAP1F6 | YAP1F6 |
| Ovladač -drátový | | | XK117 | XK117 | XK117 | XK117 | XK117 |
| | | | | | | | |
| **VOLITELNÉ PŘÍSLUŠENSTVÍ** | | | | | | | |
| Volitelné zdravotní filtry | | | - | - | - | - | - |
| Nástěnný ovladač s týdenním časovačem | | | SWC-03 | SWC-03 | SWC-03 | SWC-03 | SWC-03 |
| Centrální ovladač | | | SCC-16, SCC-36 | SCC-16, SCC-36 | SCC-16, SCC-36 | SCC-16, SCC-36 | SCC-16, SCC-36 |
| MODBUS rozhraní | | | SMG-01 | SMG-01 | SMG-01 | SMG-01 | SMG-01 |
| BACNET rozhraní | | | SBG-01 | SBG-01 | SBG-01 | SBG-01 | SBG-01 |
| Spínací modul | | | SDG-01 | SDG-01 | SDG-01 | SDG-01 | SDG-01 |

POZNÁMKY: Technická specifikace výrobků se může lišit od uváděných hodnot na základě vývoje zařízení výrobcem. Řiďte se dle parametrů na typovém štítku jednotky.
R32 (jednosložkové chladivo HFC). Hodnota GWP použitého chladiva: 675
Toto zařízení obsahuje fluorované skleníkové plyny zahrnuté v Kjótském protokolu.
Vysvětlivky na poslední straně katalogu.
Je potřeba kombinovat s odpovídající venkovní jednotkou ze série UNI SPLIT (ASGE-xxBI, ASGE-xxBI-3)

# UNI SPLIT SÉRIE

| MODEL | | | ASC-36BI / ASGE-36BI-3 | ASC-42BI / ASGE-42BI-3 | ASC-48BI / ASGE-48BI-3 | ASC-60BI / ASGE-60BI-3 |
|---|---|---|---|---|---|---|
| Výkon chlazení / topení 1) | Jmen. | kW | 10,0 (1,17-10,59) / 12,0 (2,61-12,42) | 12,1 (1,5-12,7) / 13,5 (3,1-14,0) | 13,4 (1,7-14,1) / 15,5 (3,2-16,0) | 16,0 (2,0-15,2) / 17,0 (3,5-17,6) |
| Frekvence / Napětí | | Hz / V | 1~ / 50 / 220-240 | 1~ / 50 / 220-240 | 1~ / 50 / 220-240 | 1~ / 50 / 220-240 |
| Energetická třída chlazení 3) | | - | A++ | A++ | A++ | A++ |
| Pdesign chlazení | | kW | 10,0 | - | - | - |
| SEER | | - | 6,1 | 6,1 | 6,1 | 6,1 |
| Roční spotřeba elektrické energie | | kWh / annum | 533 | - | - | - |
| Energetická třída topení 3) | Průměrné podmínky | - | A+ | A | A+ | A |
| Pdesign topení | Průměrné podmínky | kW | 9,0 | - | - | - |
| SCOP | Průměrné podmínky | - | 4,0 | 3,8 | 4,0 | 3,8 |
| Roční spotřeba elektrické energie | Průměrné podmínky | kWh / annum | 3168 | - | - | - |
| Cirkulace vzduchu | SV/V/S/N | m³ / h | 1500 / 1470 / 1380 / 1220 | 1800 / 1690 / 1470 / 1260 | 1900 / 1690 / 1480 / 1140 | 2000 / 1880 / 1620 / 1430 |
| Akustický tlak ve vzdálenosti 1,4 m 4) | SV/V/S/N | dB(A) | 50 / 48 / 46 / 42 | 51 / 49 / 46 / 42 | 52 / 51 / 48 / 45 | 54 / 52 / 50 / 48 |
| Akustický výkon 4) | SV | dB(A) | 59 | 60 | 61 | 63 |
| Externí statický tlak | nom/min-max | Pa | - | - | - | - |
| Odvlhčování | | l / h | - | - | - | - |
| Chladivo | | Typ | R32 | R32 | R32 | R32 |
| Průměr potrubí -kapalina 5) | | inch / mm | ⅜ / 9,5 | ⅜ / 9,5 | ⅜ / 9,5 | ⅜ / 9,5 |
| Průměr potrubí -plyn 5) | | inch / mm | ⅝ / 15,9 | ⅝ / 15,9 | ⅝ / 15,9 | ⅝ / 15,9 |
| Rozměry | š x v x h | mm | 840 x 240 x 840 | 840 x 290 x 840 | 840 x 290 x 840 | 840 x 290 x 840 |
| Rozměry panelu | š x v x h | mm | 950 x 52 x 950 | 950 x 52 x 950 | 950 x 52 x 950 | 950 x 52 x 950 |
| Rozměry balení | š x v x h | mm | 963 x 325 x 963 | 963 x 379 x 963 | 963 x 379 x 963 | 963 x 379 x 963 |
| Rozměry balení panelu | š x v x h | mm | 1033 x 112 x 1038 | 1033 x 112 x 1038 | 1033 x 112 x 1038 | 1033 x 112 x 1038 |
| Hmotnost | netto / brutto | kg | 31 / 38 | 33 / 41 | 36 / 44 | 36 / 44 |
| Hmotnost panelu | netto / brutto | kg | 6,0 / 9,5 | 6,0 / 9,5 | 6,0 / 9,5 | 6,0 / 9,5 |
| Nastavitelný rozsah teplot | | ºC | 16~30 | 16~30 | 16~30 | 16~30 |
| | | | | | | |
| **DALŠÍ TECHNICKÉ INFORMACE** | | | | | | |
| Rozteč děr na konzolách | š x h | mm | 660 x 790 | 660 x 790 | 660 x 790 | 660 x 790 |
| Komunikační kabel | | mm² | 2 x 0,75 | 2 x 0,75 | 2 x 0,75 | 2 x 0,75 |
| Minimální plocha kabelu napájení | | mm² | 3 x 1,5 | 3 x 1,5 | 3 x 1,5 | 3 x 1,5 |
| Doporučený jistič | | A | 6 | 6 | 6 | 6 |
| | | | | | | |
| **VÝBAVA** | | | | | | |
| Plasma generátor | | | - | - | - | - |
| Wifi modul | | | volitelný (SWM-03) | | | |
| Čerpadlo kondenzátu | | | ✔ | ✔ | ✔ | ✔ |
| Výtlak (od dna jednotky) | | mm | 1000 | 1000 | 1000 | 1000 |
| Spínací kontakt | | | ✔ | ✔ | ✔ | ✔ |
| Alarm výstup | | | - | - | - | - |
| Otvor pro přisávání čerstvého vzduchu | | | ✔ | ✔ | ✔ | ✔ |
| Dekorační panel | | | ✔ | ✔ | ✔ | ✔ |
| | | | | | | |
| **STANDARDNÍ PŘÍSLUŠENSTVÍ** | | | | | | |
| Standardní zdravotní filtr | | | - | - | - | - |
| Ovladač -dálkový (infračervený) | | | YAP1F6 | YAP1F6 | YAP1F6 | YAP1F6 |
| Ovladač -drátový | | | XK117 | XK117 | XK117 | XK117 |
| | | | | | | |
| **VOLITELNÉ PŘÍSLUŠENSTVÍ** | | | | | | |
| Volitelné zdravotní filtry | | | - | - | - | - |
| Nástěnný ovladač s týdenním časovačem | | | SWC-03 | SWC-03 | SWC-03 | SWC-03 |
| Centrální ovladač | | | SCC-16, SCC-36 | SCC-16, SCC-36 | SCC-16, SCC-36 | SCC-16, SCC-36 |
| MODBUS rozhraní | | | SMG-01 | SMG-01 | SMG-01 | SMG-01 |
| BACNET rozhraní | | | SBG-01 | SBG-01 | SBG-01 | SBG-01 |
| Spínací modul | | | SDG-01 | SDG-01 | SDG-01 | SDG-01 |

POZNÁMKY: Technická specifikace výrobků se může lišit od uváděných hodnot na základě vývoje zařízení výrobcem. Řiďte se dle parametrů na typovém štítku jednotky.
R32 (jednosložkové chladivo HFC). Hodnota GWP použitého chladiva: 675
Toto zařízení obsahuje fluorované skleníkové plyny zahrnuté v Kjótském protokolu.
Vysvětlivky na poslední straně katalogu.
Je potřeba kombinovat s odpovídající venkovní jednotkou ze série UNI SPLIT (ASGE-xxBI, ASGE-xxBI-3)

## NÁKRES A ROZMĚRY KAZETOVÉ VNITŘNÍ JEDNOTKY

**UNI SPLIT SÉRIE**

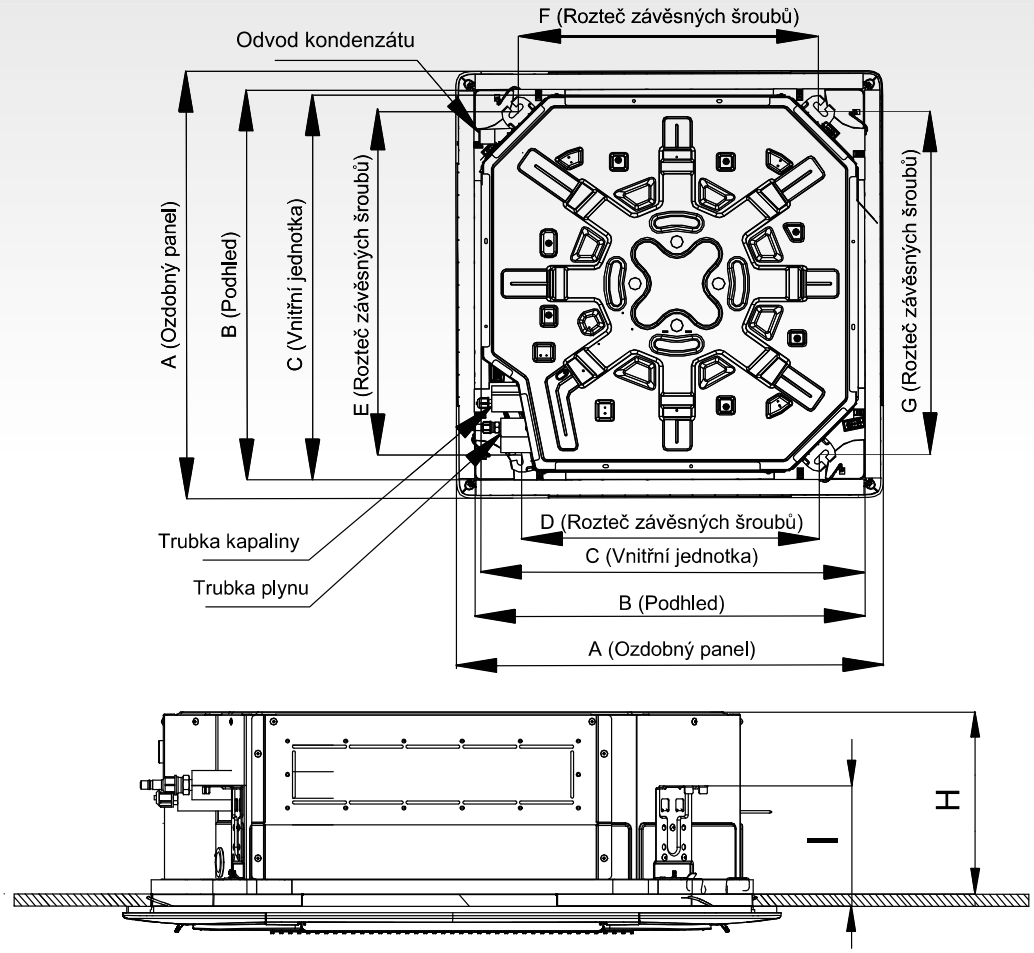


| MODEL / ROZMĚRY | A | B | C | D | E | F | G | H | I |
|---|---|---|---|---|---|---|---|---|---|
| ASC-12BI | 620 | 580 | 570 | 500 | 550 | 530 | 530 | 265 | 140 |
| ASC-18BI | 620 | 580 | 570 | 500 | 550 | 530 | 530 | 265 | 140 |
| ASC-24BI | 950 | 870 | 840 | 670 | 770 | 680 | 770 | 240 | 134 |
| ASC-30BI | 950 | 870 | 840 | 670 | 770 | 680 | 770 | 240 | 134 |
| ASC-36BI | 950 | 870 | 840 | 670 | 770 | 680 | 770 | 240 | 134 |
| ASC-42BI | 950 | 870 | 840 | 670 | 770 | 680 | 770 | 290 | 134 |
| ASC-48BI | 950 | 870 | 840 | 670 | 770 | 680 | 770 | 290 | 134 |
| ASC-60BI | 950 | 870 | 840 | 670 | 770 | 680 | 770 | 290 | 134 |

jednotky: mm

PODSTROPNĚ PARAPETNÍ VNITŘNÍ JEDNOTKY

# UNI SPLIT SÉRIE

| MODEL | | | ASF-12BI / ASGE-12BI | ASF-18BI / ASGE-18BI | ASF-24BI / ASGE-24BI | ASF-30BI / ASGE-30BI | ASF-36BI / ASGE-36BI |
|---|---|---|---|---|---|---|---|
| Výkon chlazení / topení 1) | Jmen. | kW | 3,5 (0,3-3,7) / 4,0 (0,7-4,1) | 5,0 (0,6-5,3) / 5,5 (1,2-5,7) | 7,0 (0,7-7,4) / 8,0 (1,8-8,3) | 8,5 (1,0-8,9) / 8,8 (2,0-9,1) | 10,0 (1,2-10,5) / 12,0 (2,5-12,4) |
| Frekvence / Napětí | | Hz / V | 1~ / 50 / 220-240 | 1~ / 50 / 220-240 | 1~ / 50 / 220-240 | 1~ / 50 / 220-240 | 1~ / 50 / 220-240 |
| Energetická třída chlazení 3) | | - | A++ | A++ | A++ | A++ | A++ |
| Pdesign chlazení | | kW | 3,5 | 5,0 | 7,0 | 8,5 | 10,0 |
| SEER | | - | 6,7 | 6,1 | 6,8 | 6,1 | 6,1 |
| Roční spotřeba elektrické energie | | kWh / annum | 177 | 284 | 359 | 477 | 573 |
| Energetická třída topení 3) | Průměrné podmínky | - | A+ | A+ | A | A+ | A+ |
| Pdesign topení | Průměrné podmínky | kW | 3,1 | 4,0 | 6,4 | 7,2 | 9,0 |
| SCOP | Průměrné podmínky | - | 4,0 | 4,0 | 3,9 | 4,0 | 4,0 |
| Roční spotřeba elektrické energie | Průměrné podmínky | kWh / annum | 1040 | 1394 | 2295 | 2577 | 3149 |
| Cirkulace vzduchu | V | m³ / h | 650 | 850 | 1300 | 1500 | 1600 |
| Akustický tlak ve vzdálenosti 1 m 4) | SV/V/S/N | dB(A) | 39 / 36 / 32 / 28 | 44 / 42 / 39 / 36 | 45 / 44 / 41 / 38 | 49 / 47 / 45 / 43 | 49 / 47 / 45 / 43 |
| Akustický výkon 4) | SV | dB(A) | 51 | 57 | 57 | 65 | 61 |
| Externí statický tlak | nom/min-max | Pa | - | - | - | - | - |
| Odvlhčování | | l / h | - | - | - | - | - |
| Chladivo | | Typ | R32 | R32 | R32 | R32 | R32 |
| Průměr potrubí -kapalina 5) | | inch / mm | ¼ / 6,4 | ¼ / 6,4 | ⅜ / 9,5 | ⅜ / 9,5 | ⅜ / 9,5 |
| Průměr potrubí -plyn 5) | | inch / mm | ⅜ / 9,5 | ½ / 12,7 | ⅝ / 15,9 | ⅝ / 15,9 | ⅝ / 15,9 |
| Rozměry | š x v x h | mm | 870 x 665 x 235 | 870 x 665 x 235 | 1200 x 665 x 235 | 1200 x 665 x 235 | 1200 x 665 x 235 |
| Rozměry panelu | š x v x h | mm | - | - | - | - | - |
| Rozměry balení | š x v x h | mm | 1033 x 770 x 300 | 1033 x 770 x 300 | 1363 x 770 x 300 | 1363 x 770 x 300 | 1363 x 770 x 300 |
| Rozměry balení panelu | š x v x h | mm | - | - | - | - | - |
| Hmotnost | netto / brutto | kg | 25 / 30 | 26 / 31 | 31 / 37 | 31 / 37 | 32 / 38 |
| Hmotnost panelu | netto / brutto | kg | - | - | - | - | - |
| Nastavitelný rozsah teplot | | ºC | 16~30 | 16~30 | 16~30 | 16~30 | 16~30 |
| | | | | | | | |
| **DALŠÍ TECHNICKÉ INFORMACE** | | | | | | | |
| Rozteč děr na konzolách | š x h | mm | 812 x 318 | 812 x 318 | 1142 x 318 | 1142 x 318 | 1142 x 318 |
| Komunikační kabel | | mm² | 2 x 0,75 | 2 x 0,75 | 2 x 0,75 | 2 x 0,75 | 2 x 0,75 |
| Minimální plocha kabelu napájení | | mm² | 3 x 1,5 | 3 x 1,5 | 3 x 1,5 | 3 x 1,5 | 3 x 1,5 |
| Doporučený jistič | | A | 6 | 6 | 6 | 6 | 6 |
| | | | | | | | |
| **VÝBAVA** | | | | | | | |
| Plasma generátor | | | - | - | - | - | - |
| Wifi modul | | | volitelný (SWM-03) | | | | |
| Čerpadlo kondenzátu | | | - | - | - | - | - |
| Výtlak (od dna jednotky) | | mm | - | - | - | - | - |
| Spínací kontakt | | | ✔ | ✔ | ✔ | ✔ | ✔ |
| Alarm výstup | | | - | - | - | - | - |
| Otvor pro přisávání čerstvého vzduchu | | | - | - | - | - | - |
| | | | | | | | |
| **STANDARDNÍ PŘÍSLUŠENSTVÍ** | | | | | | | |
| Standardní zdravotní filtr | | | - | - | - | - | - |
| Ovladač -dálkový (infračervený) | | | YAP1F6 | YAP1F6 | YAP1F6 | YAP1F6 | YAP1F6 |
| Ovladač -drátový | | | XK117 | XK117 | XK117 | XK117 | XK117 |
| | | | | | | | |
| **VOLITELNÉ PŘÍSLUŠENSTVÍ** | | | | | | | |
| Volitelné zdravotní filtry | | | - | - | - | - | - |
| Nástěnný ovladač s týdenním časovačem | | | SWC-03 | SWC-03 | SWC-03 | SWC-03 | SWC-03 |
| Centrální ovladač | | | SCC-16, SCC-36 | SCC-16, SCC-36 | SCC-16, SCC-36 | SCC-16, SCC-36 | SCC-16, SCC-36 |
| MODBUS rozhraní | | | SMG-01 | SMG-01 | SMG-01 | SMG-01 | SMG-01 |
| BACNET rozhraní | | | SBG-01 | SBG-01 | SBG-01 | SBG-01 | SBG-01 |
| Spínací modul | | | SDG-01 | SDG-01 | SDG-01 | SDG-01 | SDG-01 |

POZNÁMKY: Technická specifikace výrobků se může lišit od uváděných hodnot na základě vývoje zařízení výrobcem. Řiďte se dle parametrů na typovém štítku jednotky.
R32 (jednosložkové chladivo HFC). Hodnota GWP použitého chladiva: 675
Toto zařízení obsahuje fluorované skleníkové plyny zahrnuté v Kjótském protokolu.
Vysvětlivky na poslední straně katalogu.
Je potřeba kombinovat s odpovídající venkovní jednotkou ze série UNI SPLIT (ASGE-xxBI, ASGE-xxBI-3)

# UNI SPLIT SÉRIE

| MODEL | | | ASF-36BI / ASGE-36BI-3 | ASF-42BI / ASGE-42BI-3 | ASF-48BI / ASGE-48BI-3 | ASF-60BI / ASGE-60BI-3 |
|---|---|---|---|---|---|---|
| Výkon chlazení / topení 1) | Jmen. | kW | 10,0 (1,2-10,5) / 12,0 (2,5-12,4) | 12,1 (1,6-12,7) / 13,5 (3,0-14,0) | 13,4 (1,6-14,1) / 15,5 (3,4-16,0) | 16,0 (2,0-16,8) / 17,0 (3,7-17,6) |
| Frekvence / Napětí | | Hz / V | 1~ / 50 / 220-240 | 1~ / 50 / 220-240 | 1~ / 50 / 220-240 | 1~ / 50 / 220-240 |
| Energetická třída chlazení 3) | | - | A++ | A++ | A++ | A++ |
| Pdesign chlazení | | kW | 10,0 | - | - | - |
| SEER | | - | 6,1 | 6,1 | 6,1 | 6,1 |
| Roční spotřeba elektrické energie | | kWh / annum | 561 | - | - | - |
| Energetická třída topení 3) | Průměrné podmínky | - | A+ | A | A+ | A+ |
| Pdesign topení | Průměrné podmínky | kW | 9,0 | - | - | - |
| SCOP | Průměrné podmínky | - | 4,0 | 3,8 | 4,0 | 4,0 |
| Roční spotřeba elektrické energie | Průměrné podmínky | kWh / annum | 3146 | - | - | - |
| Cirkulace vzduchu | V | m³ / h | 1600 | 1800 | 2100 | 2300 |
| Akustický tlak ve vzdálenosti 1 m 4) | SV/V/S/N | dB(A) | 49 / 47 / 45 / 43 | 49 / 47 / 44 / 42 | 52 / 50 / 48 / 44 | 54 / 53 / 49 / 45 |
| Akustický výkon 4) | SV | dB(A) | 61 | 61 | 65 | 67 |
| Externí statický tlak | nom/min-max | Pa | - | - | - | - |
| Odvlhčování | | l / h | - | - | - | - |
| Chladivo | | Typ | R32 | R32 | R32 | R32 |
| Průměr potrubí -kapalina 5) | | inch / mm | ⅜ / 9,5 | ⅜ / 9,5 | ⅜ / 9,5 | ⅜ / 9,5 |
| Průměr potrubí -plyn 5) | | inch / mm | ⅝ / 15,9 | ⅝ / 15,9 | ⅝ / 15,9 | ⅝ / 15,9 |
| Rozměry | š x v x h | mm | 1200 x 665 x 235 | 1570 x 665 x 235 | 1570 x 665 x 235 | 1570 x 665 x 235 |
| Rozměry panelu | š x v x h | mm | - | - | - | - |
| Rozměry balení | š x v x h | mm | 1363 x 770 x 300 | 1729 x 770 x 300 | 1729 x 770 x 300 | 1729 x 770 x 300 |
| Rozměry balení panelu | š x v x h | mm | - | - | - | - |
| Hmotnost | netto / brutto | kg | 32 / 38 | 40 / 47 | 42 / 49 | 42 / 49 |
| Hmotnost panelu | netto / brutto | kg | - | - | - | - |
| Nastavitelný rozsah teplot | | ºC | 16~30 | 16~30 | 16~30 | 16~30 |
| | | | | | | |
| **DALŠÍ TECHNICKÉ INFORMACE** | | | | | | |
| Rozteč děr na konzolách | š x h | mm | 1142 x 318 | 1512 x 318 | 1512 x 318 | 1512 x 318 |
| Komunikační kabel | | mm² | 2 x 0,75 | 2 x 0,75 | 2 x 0,75 | 2 x 0,75 |
| Minimální plocha kabelu napájení | | mm² | 3 x 1,5 | 3 x 1,5 | 3 x 1,5 | 3 x 1,5 |
| Doporučený jistič | | A | 6 | 6 | 6 | 6 |
| | | | | | | |
| **VÝBAVA** | | | | | | |
| Plasma generátor | | | - | - | - | - |
| Wifi modul | | | volitelný (SWM-03) | | | |
| Čerpadlo kondenzátu | | | - | - | - | - |
| Výtlak (od dna jednotky) | | mm | - | - | - | - |
| Spínací kontakt | | | ✔ | ✔ | ✔ | ✔ |
| Alarm výstup | | | - | - | - | - |
| Otvor pro přisávání čerstvého vzduchu | | | - | - | - | - |
| | | | | | | |
| **STANDARDNÍ PŘÍSLUŠENSTVÍ** | | | | | | |
| Standardní zdravotní filtr | | | - | - | - | - |
| Ovladač -dálkový (infračervený) | | | YAP1F6 | YAP1F6 | YAP1F6 | YAP1F6 |
| Ovladač -drátový | | | XK117 | XK117 | XK117 | XK117 |
| | | | | | | |
| **VOLITELNÉ PŘÍSLUŠENSTVÍ** | | | | | | |
| Volitelné zdravotní filtry | | | - | - | - | - |
| Nástěnný ovladač s týdenním časovačem | | | SWC-03 | SWC-03 | SWC-03 | SWC-03 |
| Centrální ovladač | | | SCC-16, SCC-36 | SCC-16, SCC-36 | SCC-16, SCC-36 | SCC-16, SCC-36 |
| MODBUS rozhraní | | | SMG-01 | SMG-01 | SMG-01 | SMG-01 |
| BACNET rozhraní | | | SBG-01 | SBG-01 | SBG-01 | SBG-01 |
| Spínací modul | | | SDG-01 | SDG-01 | SDG-01 | SDG-01 |

POZNÁMKY: Technická specifikace výrobků se může lišit od uváděných hodnot na základě vývoje zařízení výrobcem. Řiďte se dle parametrů na typovém štítku jednotky.
R32 (jednosložkové chladivo HFC). Hodnota GWP použitého chladiva: 675
Toto zařízení obsahuje fluorované skleníkové plyny zahrnuté v Kjótském protokolu.
Vysvětlivky na poslední straně katalogu.
Je potřeba kombinovat s odpovídající venkovní jednotkou ze série UNI SPLIT (ASGE-xxBI, ASGE-xxBI-3)

## VZHLED A ROZMĚRY PODSTROPNĚ PARAPETNÍ VNITŘNÍ JEDNOTKY

**UNI SPLIT SÉRIE**

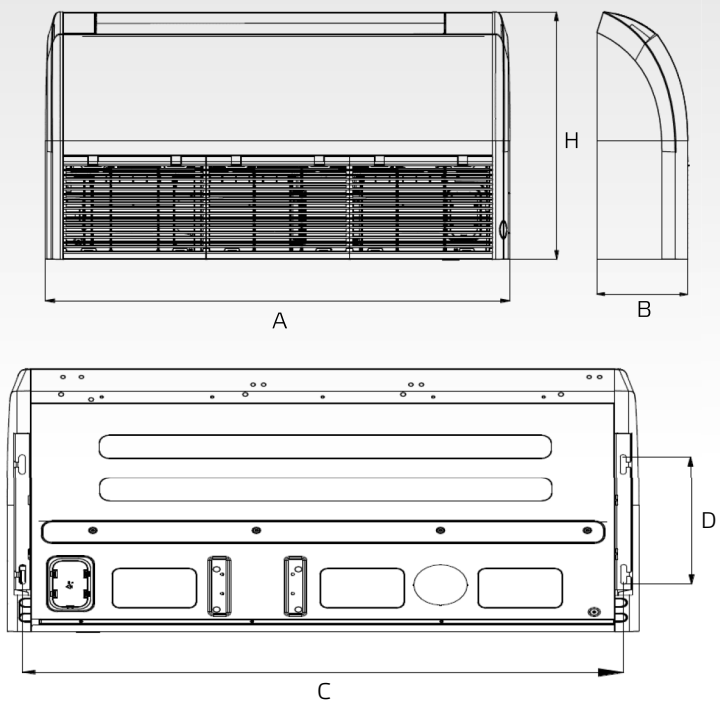


jednotky: mm

| | A | B | C | D | H |
|---|---|---|---|---|---|
| ASF-12BI | 870 | 235 | 812 | 318 | 665 |
| ASF-18BI | 870 | 235 | 812 | 318 | 665 |
| ASF-24BI | 1200 | 235 | 1142 | 318 | 665 |
| ASF-30BI | 1200 | 235 | 1142 | 318 | 665 |
| ASF-36BI | 1200 | 235 | 1142 | 318 | 665 |
| ASF-42BI | 1570 | 235 | 1512 | 318 | 665 |
| ASF-48BI | 1570 | 235 | 1512 | 318 | 665 |
| ASF-60BI | 1570 | 235 | 1512 | 318 | 665 |

# UNI SPLIT SÉRIE

| MODEL | | | ASD-12BI / ASGE-12BI | ASD-18BI / ASGE-18BI | ASD-24BI / ASGE-24BI | ASD-30BI / ASGE-30BI | ASD-36BI / ASGE-36BI |
|---|---|---|---|---|---|---|---|
| Výkon chlazení / topení 1) | Jmen. | kW | 3,5 (0,7-3,7) / 4,0 (0,8-4,1) | 5,0 (0,6-5,3) / 5,5 (1,1-5,7) | 7,0 (0,8-7,6) / 8,0 (1,7-8,3) | 8,5 (1,0-8,9) / 8,8 (2,0-9,1) | 10,0 (1,2-10,6) / 12,0 (2,5-12,4) |
| Frekvence / Napětí | | Hz / V | 1~ / 50 / 220-240 | 1~ / 50 / 220-240 | 1~ / 50 / 220-240 | 1~ / 50 / 220-240 | 1~ / 50 / 220-240 |
| Energetická třída chlazení 3) | | - | A++ | A++ | A++ | A++ | A++ |
| Pdesign chlazení | | kW | 3,5 | 5,0 | 7,0 | 8,5 | 10,0 |
| SEER | | - | 6,1 | 6,1 | 6,8 | 6,1 | 6,1 |
| Roční spotřeba elektrické energie | | kWh / annum | 200 | 277 | 357 | 480 | 571 |
| Energetická třída topení 3) | Průměrné podmínky | - | A+ | A+ | A+ | A+ | A+ |
| Pdesign topení | Průměrné podmínky | kW | 3,1 | 4,2 | 6,4 | 7,2 | 9,0 |
| SCOP | Průměrné podmínky | - | 4,0 | 4,0 | 4,0 | 4,0 | 4,0 |
| Roční spotřeba elektrické energie | Průměrné podmínky | kWh / annum | 1110 | 1469 | 2238 | 2576 | 3147 |
| Cirkulace vzduchu | V | m³ / h | 650 | 950 | 1200 | 1500 | 1800 |
| Akustický tlak ve vzdálenosti 1,4 m 4) | SV/V/S/N | dB(A) | 41 / 38 / 36 / 34 | 43 / 42 / 39 / 36 | 40 / 39 / 37 / 36 | 42 / 40 / 37 / 35 | 46 / 44 / 42 / 40 |
| Akustický výkon 4) | SV | dB(A) | 59 | 58 | 62 | 65 | 65 |
| Externí statický tlak | nom/min-max | Pa | 25 (0-50) | 25 (0-50) | 25 (0-75) | 37 (0-75) | 37 (0-100) |
| Odvlhčování | | l / h | - | - | - | - | - |
| Chladivo | | Typ | R32 | R32 | R32 | R32 | R32 |
| Průměr potrubí -kapalina 5) | | inch / mm | ¼ / 6,4 | ¼ / 6,4 | ⅜ / 9,5 | ⅜ / 9,5 | ⅜ / 9,5 |
| Průměr potrubí -plyn 5) | | inch / mm | ⅜ / 9,5 | ½ / 12,7 | ⅝ / 15,9 | ⅝ / 15,9 | ⅝ / 15,9 |
| Rozměry | š x v x h | mm | 700 x 200 x 450 | 1000 x 200 x 450 | 1300 x 220 x 450 | 1300 x 220 x 450 | 1000 x 300 x 700 |
| Rozměry panelu | š x v x h | mm | - | - | - | - | - |
| Rozměry balení | š x v x h | mm | 1008 x 275 x 568 | 1308 x 275 x 568 | 1570 x 283 x 545 | 1570 x 283 x 545 | 1205 x 360 x 813 |
| Rozměry balení panelu | š x v x h | mm | - | - | - | - | - |
| Hmotnost | netto / brutto | kg | 20 / 24 | 26 / 31 | 31 / 36 | 31 / 36 | 41 / 47 |
| Hmotnost panelu | netto / brutto | kg | - | - | - | - | - |
| Nastavitelný rozsah teplot | | ºC | 16~30 | 16~30 | 16~30 | 16~30 | 16~30 |
| | | | | | | | |
| **DALŠÍ TECHNICKÉ INFORMACE** | | | | | | | |
| Rozteč děr na konzolách | š x h | mm | 760 x 415 | 1060 x 415 | 1360 x 415 | 1360 x 415 | 1040 x 500 |
| Komunikační kabel | | mm² | 2 x 0,75 | 2 x 0,75 | 2 x 0,75 | 2 x 0,75 | 2 x 0,75 |
| Minimální plocha kabelu napájení | | mm² | 3 x 1,5 | 3 x 1,5 | 3 x 1,5 | 3 x 1,5 | 3 x 1,5 |
| Doporučený jistič | | A | 6 | 6 | 6 | 6 | 6 |
| | | | | | | | |
| **VÝBAVA** | | | | | | | |
| Plasma generátor | | | - | - | - | - | - |
| Wifi modul | | | volitelný (SWM-03) | | | | |
| Čerpadlo kondenzátu | | | ✔ | ✔ | ✔ | ✔ | ✔ |
| Výtlak (od dna jednotky) | | mm | 1000 | 1000 | 1000 | 1000 | 1000 |
| Spínací kontakt | | | ✔ | ✔ | ✔ | ✔ | ✔ |
| Alarm výstup | | | - | - | - | - | - |
| Otvor pro přisávání čerstvého vzduchu | | | ✔ | ✔ | ✔ | ✔ | ✔ |
| | | | | | | | |
| **STANDARDNÍ PŘÍSLUŠENSTVÍ** | | | | | | | |
| Standardní zdravotní filtr | | | - | - | - | - | - |
| Ovladač -dálkový (infračervený) | | | YAP1F6 | YAP1F6 | YAP1F6 | YAP1F6 | YAP1F6 |
| Ovladač -drátový | | | XK117 | XK117 | XK117 | XK117 | XK117 |
| | | | | | | | |
| **VOLITELNÉ PŘÍSLUŠENSTVÍ** | | | | | | | |
| Volitelné zdravotní filtry | | | - | - | - | - | - |
| Nástěnný ovladač s týdenním časovačem | | | SWC-03 | SWC-03 | SWC-03 | SWC-03 | SWC-03 |
| Centrální ovladač | | | SCC-16, SCC-36 | SCC-16, SCC-36 | SCC-16, SCC-36 | SCC-16, SCC-36 | SCC-16, SCC-36 |
| MODBUS rozhraní | | | SMG-01 | SMG-01 | SMG-01 | SMG-01 | SMG-01 |
| BACNET rozhraní | | | SBG-01 | SBG-01 | SBG-01 | SBG-01 | SBG-01 |
| Spínací modul | | | SDG-01 | SDG-01 | SDG-01 | SDG-01 | SDG-01 |

POZNÁMKY: Technická specifikace výrobků se může lišit od uváděných hodnot na základě vývoje zařízení výrobcem. Řiďte se dle parametrů na typovém štítku jednotky.
R32 (jednosložkové chladivo HFC). Hodnota GWP použitého chladiva: 675
Toto zařízení obsahuje fluorované skleníkové plyny zahrnuté v Kjótském protokolu.
Vysvětlivky na poslední straně katalogu.
Je potřeba kombinovat s odpovídající venkovní jednotkou ze série UNI SPLIT (ASGE-xxBI, ASGE-xxBI-3)

# UNI SPLIT SÉRIE

| MODEL | | | ASD-36BI / ASGE-36BI-3 | ASD-42BI / ASGE-42BI-3 | ASD-48BI / ASGE-48BI-3 | ASD-60BI / ASGE-60BI-3 |
|---|---|---|---|---|---|---|
| Výkon chlazení / topení 1) | Jmen. | kW | 10,0 (1,2-10,6) / 12,0 (2,5-12,4) | 12,1 (1,6-12,7) / 13,5 (3,0-14,0) | 13,4 (1,6-14,1) / 15,5 (3,4-16,0) | 16,0 (2,0-16,8) / 17,0 (3,7-17,6) |
| Frekvence / Napětí | | Hz / V | 1~ / 50 / 220-240 | 1~ / 50 / 220-240 | 1~ / 50 / 220-240 | 1~ / 50 / 220-240 |
| Energetická třída chlazení 3) | | - | A++ | A+ | A+ | A++ |
| Pdesign chlazení | | kW | 10,0 | - | - | - |
| SEER | | - | 6,1 | 5,8 | 5,4 | 6,1 |
| Roční spotřeba elektrické energie | | kWh / annum | 577 | - | - | - |
| Energetická třída topení 3) | Průměrné podmínky | - | A+ | A | A | A+ |
| Pdesign topení | Průměrné podmínky | kW | 9,0 | - | - | - |
| SCOP | Průměrné podmínky | - | 4,0 | 3,8 | 3,7 | 4,0 |
| Roční spotřeba elektrické energie | Průměrné podmínky | kWh / annum | 3218 | - | - | - |
| Cirkulace vzduchu | V | m³ / h | 1800 | 2000 | 2200 | 2400 |
| Akustický tlak ve vzdálenosti 1,4 m 4) | SV/V/S/N | dB(A) | 46 / 44 / 42 / 40 | 42 / 40 / 39 / 37 | 43 / 41 / 40 / 38 | 44 / 41 / 39 / 38 |
| Akustický výkon 4) | SV | dB(A) | 65 | 66 | 65 | 66 |
| Externí statický tlak | nom/min-max | Pa | 37 (0-100) | 50 (0-150) | 50 (0-150) | 50 (0-200) |
| Odvlhčování | | l / h | - | - | - | - |
| Chladivo | | Typ | R32 | R32 | R32 | R32 |
| Průměr potrubí -kapalina 5) | | inch / mm | ⅜ / 9,5 | ⅜ / 9,5 | ⅜ / 9,5 | ⅜ / 9,5 |
| Průměr potrubí -plyn 5) | | inch / mm | ⅝ / 15,9 | ⅝ / 15,9 | ⅝ / 15,9 | ⅝ / 15,9 |
| Rozměry | š x v x h | mm | 1000 x 300 x 700 | 1400 x 300 x 700 | 1400 x 300 x 700 | 1400 x 300 x 700 |
| Rozměry panelu | š x v x h | mm | - | - | - | - |
| Rozměry balení | š x v x h | mm | 1205 x 360 x 813 | 1601 x 365 x 813 | 1601 x 365 x 813 | 1678 x 365 x 808 |
| Rozměry balení panelu | š x v x h | mm | - | - | - | - |
| Hmotnost | netto / brutto | kg | 41 / 47 | 50 / 56 | 50 / 56 | 57 / 64 |
| Hmotnost panelu | netto / brutto | kg | - | - | - | - |
| Nastavitelný rozsah teplot | | ºC | 16~30 | 16~30 | 16~30 | 16~30 |
| | | | | | | |
| **DALŠÍ TECHNICKÉ INFORMACE** | | | | | | |
| Rozteč děr na konzolách | š x h | mm | 1040 x 500 | 1440 x 500 | 1440 x 500 | 1440 x 500 |
| Komunikační kabel | | mm² | 2 x 0,75 | 2 x 0,75 | 2 x 0,75 | 2 x 0,75 |
| Minimální plocha kabelu napájení | | mm² | 3 x 1,5 | 3 x 1,5 | 3 x 1,5 | 3 x 1,5 |
| Doporučený jistič | | A | 6 | 6 | 6 | 6 |
| | | | | | | |
| **VÝBAVA** | | | | | | |
| Plasma generátor | | | - | - | - | - |
| Wifi modul | | | volitelný (SWM-03) | | | |
| Čerpadlo kondenzátu | | | ✔ | ✔ | ✔ | ✔ |
| Výtlak (od dna jednotky) | | mm | 1000 | 1000 | 1000 | 1000 |
| Spínací kontakt | | | ✔ | ✔ | ✔ | ✔ |
| Alarm výstup | | | - | - | - | - |
| Otvor pro přisávání čerstvého vzduchu | | | ✔ | ✔ | ✔ | ✔ |
| | | | | | | |
| **STANDARDNÍ PŘÍSLUŠENSTVÍ** | | | | | | |
| Standardní zdravotní filtr | | | - | - | - | - |
| Ovladač -dálkový (infračervený) | | | YAP1F6 | YAP1F6 | YAP1F6 | YAP1F6 |
| Ovladač -drátový | | | XK117 | XK117 | XK117 | XK117 |
| | | | | | | |
| **VOLITELNÉ PŘÍSLUŠENSTVÍ** | | | | | | |
| Volitelné zdravotní filtry | | | - | - | - | - |
| Nástěnný ovladač s týdenním časovačem | | | SWC-03 | SWC-03 | SWC-03 | SWC-03 |
| Centrální ovladač | | | SCC-16, SCC-36 | SCC-16, SCC-36 | SCC-16, SCC-36 | SCC-16, SCC-36 |
| MODBUS rozhraní | | | SMG-01 | SMG-01 | SMG-01 | SMG-01 |
| BACNET rozhraní | | | SBG-01 | SBG-01 | SBG-01 | SBG-01 |
| Spínací modul | | | SDG-01 | SDG-01 | SDG-01 | SDG-01 |

POZNÁMKY: Technická specifikace výrobků se může lišit od uváděných hodnot na základě vývoje zařízení výrobcem. Řiďte se dle parametrů na typovém štítku jednotky.
R32 (jednosložkové chladivo HFC). Hodnota GWP použitého chladiva: 675
Toto zařízení obsahuje fluorované skleníkové plyny zahrnuté v Kjótském protokolu.
Vysvětlivky na poslední straně katalogu.
Je potřeba kombinovat s odpovídající venkovní jednotkou ze série UNI SPLIT (ASGE-xxBI, ASGE-xxBI-3)

## VZHLED A ROZMĚRY KANÁLOVÉ VNITŘNÍ JEDNOTKY

**UNI SPLIT SÉRIE**

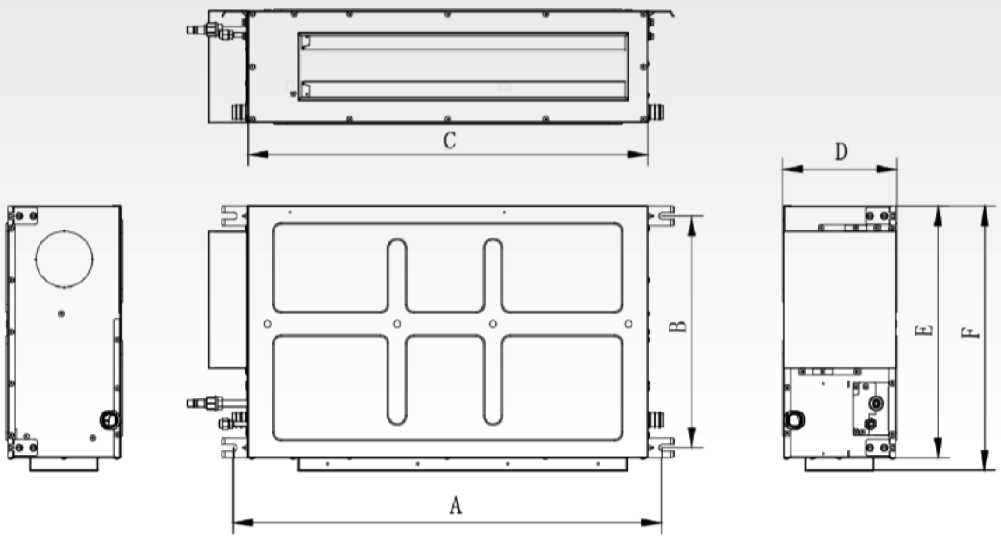


| Rozměry / Model | A | B | C | D | E | F |
|---|---|---|---|---|---|---|
| ASD-12BI | 760 | 415 | 700 | 200 | 450 | 474 |
| ASD-18BI | 1060 | 415 | 1000 | 200 | 450 | 474 |
| ASD-24BI | 1360 | 415 | 1300 | 220 | 450 | 474 |
| ASD-30BI | | | | | | |
| ASD-36BI | 1040 | 500 | 1000 | 300 | 700 | 754 |
| ASD-42BI | 1440 | 500 | 1400 | 300 | 700 | 754 |
| ASD-48BI | | | | | | |
| ASD-60BI | | | | | | |

## ROZMĚRY PŘÍVODU A VÝDECHU VZDUCHU

**SÉRIE UNI SPLIT**

výdech vzduchu

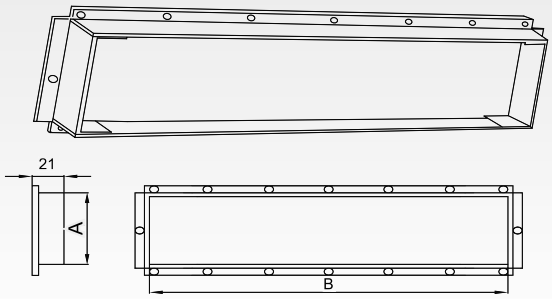


| rozměry | výdech vzduchu | | přívod vzduchu | |
|---|---|---|---|---|
| | A | B | C | D |
| ASD-12BI | 122 | 585 | 700 | 200 |
| ASD-18BI | 122 | 885 | 1000 | 200 |
| ASD-24BI | 142 | 1185 | 1300 | 220 |
| ASD-30BI | | | | |
| ASD-36BI | 195 | 746 | 960 | 264 |
| ASD-42BI | 195 | 1150 | 1360 | 264 |
| ASD-48BI | | | | |
| ASD-60BI | | | | |

přívod vzduchu

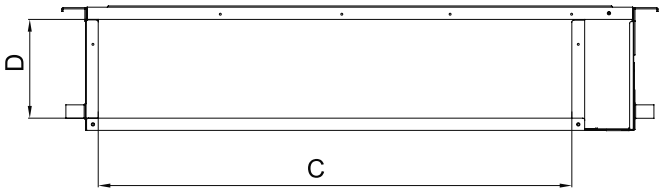


jednotky: mm

# UNI SPLIT SÉRIE

| MODEL | | | ASH-24BIH | ASH-36BIH | | | |
|---|---|---|---|---|---|---|---|
| Výkon chlazení / topení 1) | Jmen. | kW | 7,0 (0,7-7,4) / 8,0 (1,8-8,3) | 10,0 (1,2-10,5) / 12,0 (2,5-12,4) | | | |
| Frekvence / Napětí | | Hz / V | 1~ / 50 / 220-240 | 1~ / 50 / 220-240 | | | |
| Energetická třída chlazení 3) | | - | A++ | A++ | | | |
| Pdesign chlazení | | kW | 7,0 | 10,0 | | | |
| SEER | | - | 6,8 | 6,1 | | | |
| Roční spotřeba elektrické energie | | kWh / annum | 359 | 573 | | | |
| Energetická třída topení 3) | Průměrné podmínky | - | A | A+ | | | |
| Pdesign topení | Průměrné podmínky | kW | 6,4 | 9,0 | | | |
| SCOP | Průměrné podmínky | - | 4,0 | 4,0 | | | |
| Roční spotřeba elektrické energie | Průměrné podmínky | kWh / annum | 2295 | 3149 | | | |
| Cirkulace vzduchu | V | m³ / h | 1300 | 1600 | | | |
| Akustický tlak ve vzdálenosti 1,4 m 4) | SV/V/S/N | dB(A) | 45 / 43 / 40 | 52 / 46 / 43 | | | |
| Akustický výkon 4) | SV | dB(A) | 51 | 57 | | | |
| Externí statický tlak | nom/min-max | Pa | - | - | | | |
| Odvlhčování | | l / h | - | - | | | |
| Chladivo | | Typ | R32 | R32 | | | |
| Průměr potrubí -kapalina 5) | | inch / mm | ⅜ / 9,5 | ⅜ / 9,5 | | | |
| Průměr potrubí -plyn 5) | | inch / mm | ⅝ / 15,9 | ⅝ / 15,9 | | | |
| Rozměry | š x v x h | mm | 1078 x 325 x 246 | 1350 x 326 x 253 | | | |
| Rozměry panelu | š x v x h | mm | - | - | | | |
| Rozměry balení | š x v x h | mm | 1127 x 403 x 344 | 1441 x 421 x 367 | | | |
| Rozměry balení panelu | š x v x h | mm | - | - | | | |
| Hmotnost | netto / brutto | kg | 15 / 18 | 18 / 23 | | | |
| Hmotnost panelu | netto / brutto | kg | - | - | | | |
| Nastavitelný rozsah teplot | | ºC | 16~30 | 16~30 | | | |
| | | | | | | | |
| **DALŠÍ TECHNICKÉ INFORMACE** | | | | | | | |
| Rozteč děr na konzolách | š x h | mm | 1142 x 318 | | | | |
| Komunikační kabel | | mm² | 2 x 0,75 | | | | |
| Minimální plocha kabelu napájení | | mm² | 3 x 1,5 | 3 x 1,5 | | | |
| Doporučený jistič | | A | 6 | 6 | | | |
| | | | | | | | |
| **VÝBAVA** | | | | | | | |
| Plasma generátor | | | ✔ | ✔ | | | |
| Wifi modul | | | ✔ | ✔ | | | |
| Čerpadlo kondenzátu | | | - | - | | | |
| Výtlak (od dna jednotky) | | mm | - | - | | | |
| Spínací kontakt | | | ✔ | ✔ | | | |
| Alarm výstup | | | - | - | | | |
| Otvor pro přisávání čerstvého vzduchu | | | - | - | | | |
| | | | | | | | |
| **STANDARDNÍ PŘÍSLUŠENSTVÍ** | | | | | | | |
| Standardní zdravotní filtr | | | - | - | | | |
| Ovladač -dálkový (infračervený) | | | YAN1F6 (wifi) | YAN1F6 (wifi) | | | |
| Ovladač -drátový | | | - | - | | | |
| | | | | | | | |
| **VOLITELNÉ PŘÍSLUŠENSTVÍ** | | | | | | | |
| Volitelné zdravotní filtry | | | SAF-OPWB4, SAF-OPWK4, SAF-OPWM4, SAF-OPWP4, SAF-OPWS4 | - | | | |
| Nástěnný ovladač s týdenním časovačem | | | XK117,SWC-03 | XK117,SWC-03 | | | |
| Centrální ovladač | | | SCC-16, SCC-36 | SCC-16, SCC-36 | | | |
| MODBUS rozhraní | | | SMG-01 | SMG-01 | | | |
| BACNET rozhraní | | | SBG-01 | SBG-01 | | | |
| Spínací modul | | | SDG-01 | SDG-01 | | | |

POZNÁMKY: Technická specifikace výrobků se může lišit od uváděných hodnot na základě vývoje zařízení výrobcem. Řiďte se dle parametrů na typovém štítku jednotky.
R32 (jednosložkové chladivo HFC). Hodnota GWP použitého chladiva: 675
Toto zařízení obsahuje fluorované skleníkové plyny zahrnuté v Kjótském protokolu.
Vysvětlivky na poslední straně katalogu.
Je potřeba kombinovat s odpovídající venkovní jednotkou ze série UNI SPLIT (ASGE-24BI, ASGE-36BI, ASGE-36BI-3)

ASH-24BIH

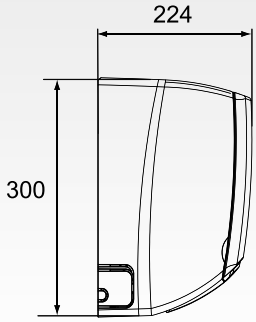


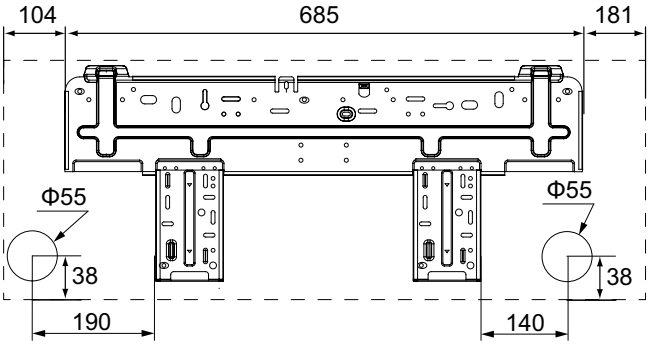


ASH-36BIH

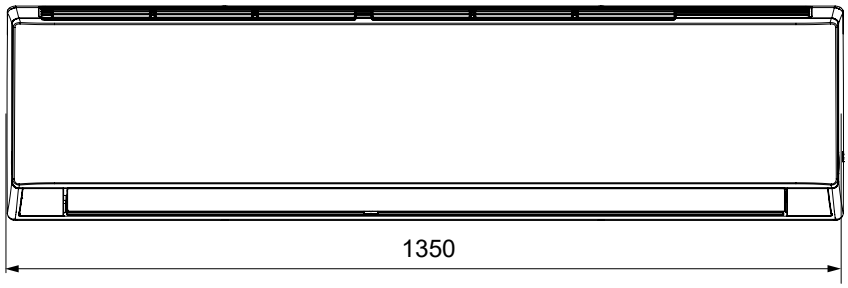


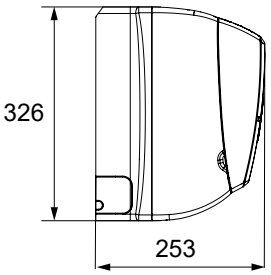


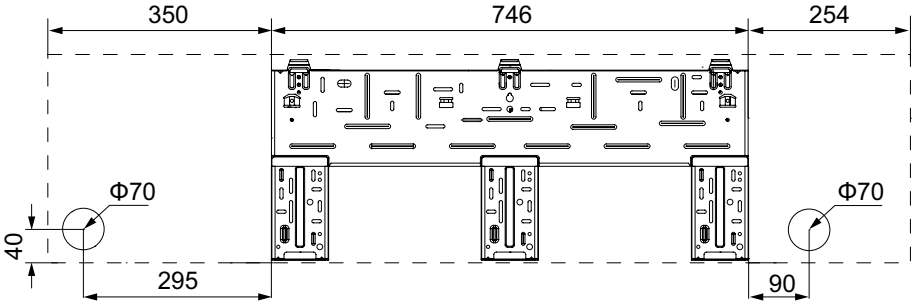

# UNI SPLIT SÉRIE

| MODEL | | | ASGE-12BI | ASGE-18BI | ASGE-24BI | ASGE-30BI | ASGE-36BI |
|---|---|---|---|---|---|---|---|
| Výkon chlazení / topení 1) | | kW | 3,5 / 4,0 | 5,0 / 5,5 | 7,0 / 8,0 | 8,5 / 8,8 | 10,0 / 12,0 |
| Frekvence / Napětí | | Hz / V | 1~ / 50 / 220-240 | 1~ / 50 / 220-240 | 1~ / 50 / 220-240 | 1~ / 50 / 220-240 | 1~ / 50 / 220-240 |
| Jmenovitý příkon chlazení / topení 1) | | W | 950 / 1050 | 1550 / 1450 | 2100 / 2450 | 2800 / 2650 | 3300 / 3600 |
| Max. příkon 2) | | W | 1350 | 1750 | 3500 | 3950 | 4050 |
| Provozní proud chlazení / topení | | A | 4,18 / 4,70 | 6,50 / 6,90 | 8,80 / 10,50 | 12,7 / 11,7 | 14,5 / 15,9 |
| Max. proud 2) | | A | 6,0 | 8,0 | 16,0 | 18,0 | 18,5 |
| Cirkulace vzduchu | V | m³ / h | 3000 | 3000 | 3600 | 4000 | 5900 |
| Akustický tlak ve vzdálenosti 1 m 4) | V | dB(A) | 50 | 50 | 52 | 53 | 55 |
| Akustický výkon 4) | V | dB(A) | 64 | 65 | 67 | 69 | 70 |
| Chladivo/ náplň | | Typ / kg / t eq. $CO_2$ | R32 / 0,78 / 0,53 | R32 / 1,00 / 0,68 | R32 / 1,60 / 1,08 | R32 / 1,80 / 1,22 | R32 / 2,50 / 1,69 |
| Doplnění chladiva | | g / m | 16 | 16 | 40 | 40 | 40 |
| Průměr potrubí -kapalina 5) | | inch / mm | ¼ / 6,4 | ¼ / 6,4 | ⅜ / 9,5 | ⅜ / 9,5 | ⅜ / 9,5 |
| Průměr potrubí -plyn 5) | | inch / mm | ⅜ / 9,5 | ½ / 12,7 | ⅝ / 15,9 | ⅝ / 15,9 | ⅝ / 15,9 |
| Přednaplněno chladivem na délku potrubí 6) | | m | 5 | 5 | 5 | 5 | 5 |
| Povolená délka potrubí 7) | min / max | m | 3 / 30 | 3 / 35 | 3 / 50 | 3 / 50 | 3 / 65 |
| Maximální převýšení | | m | 15 | 20 | 25 | 25 | 30 |
| Rozměry | š x v x h | mm | 818 x 596 x 378 | 818 x 596 x 378 | 892 x 698 x 396 | 920 x 790 x 427 | 940 x 820 x 530 |
| Rozměry balení | š x v x h | mm | 948 x 645 x 420 | 948 x 645 x 420 | 1029 x 750 x 458 | 1083 x 855 x 488 | 1073 x 868 x 563 |
| Hmotnost | netto / brutto | kg | 37 / 40 | 39 / 42 | 53 / 57 | 60 / 65 | 83 / 95 |
| Rozsah provozních teplot chlazení 8) | | ºC | -20~48 | -20~48 | -20~48 | -20~48 | -20~48 |
| Rozsah provozních teplot topení 8) | | ºC | -20~24 | -20~24 | -20~24 | -20~24 | -20~24 |
| | | | | | | | |
| **DALŠÍ TECHNICKÉ INFORMACE** | | | | | | | |
| Rozteč děr na konzolách venkovní j. | š x h | mm | 550 x 348 | 550 x 348 | 560 x 364 | 610 x 395 | 610 x 486 |
| Komunikační kabel | | mm² | 2 x 0,75 | 2 x 0,75 | 2 x 0,75 | 2 x 0,75 | 2 x 0,75 |
| Minimální plocha kabelu napájení | | mm² | 3 x 1,5 | 3 x 2,5 | 3 x 2,5 | 3 x 4,0 | 3 x 4,0 |
| Doporučený jistič | | A | 13 | 16 | 16 | 20 | 25 |
| | | | | | | | |
| **VÝBAVA** | | | | | | | |
| Škrtící prvek | | | EXV | EXV | EXV | EXV | EXV |
| Vyhřívání šasí venkovní jednotky | | | - | - | - | - | - |
| Vyhřívání kompresoru | | | předehřev vinutí | předehřev vinutí | předehřev vinutí | předehřev vinutí | Topný pásek |
| Ucpávky dna venkovní jednotky | | | ✔ | ✔ | ✔ | ✔ | ✔ |
| Konektor pro připojení hadice | | | ✔ | ✔ | ✔ | ✔ | ✔ |
| | | | | | | | |
| **VOLITELNÉ PŘÍSLUŠENSTVÍ** | | | | | | | |
| Komunikační modul | | | SCMI-01.4 | SCMI-01.4 | SCMI-01.4 | SCMI-01.4 | SCMI-01.4 |

POZNÁMKY: Technická specifikace výrobků se může lišit od uváděných hodnot na základě vývoje zařízení výrobcem. Řiďte se dle parametrů na typovém štítku jednotky.
R32 (jednosložkové chladivo HFC). Hodnota GWP použitého chladiva: 675
Toto zařízení obsahuje fluorované skleníkové plyny zahrnuté v Kjótském protokolu.
Vysvětlivky na poslední straně katalogu.
Je potřeba kombinovat s odpovídající vnitřní jednotkou ze série UNI SPLIT (ASC-xxBI, ASD-xxBI, ASF-xxBI)

# UNI SPLIT SÉRIE

| MODEL | | | ASGE-36BI-3 | ASGE-42BI-3 | ASGE-48BI-3 | ASGE-60BI-3 | |
|---|---|---|---|---|---|---|---|
| Výkon chlazení / topení 1) | | kW | 10,0 / 12,0 | 12,1 / 13,5 | 13,4 / 15,5 | 16,0 / 17,0 | |
| Frekvence / Napětí | | Hz / V | 3~ / 50 / 380-415 | 3~ / 50 / 380-415 | 3~ / 50 / 380-415 | 3~ / 50 / 380-415 | |
| Jmenovitý příkon chlazení / topení 1) | | W | 3300 / 3500 | 4050 / 4150 | 4700 / 4450 | 5450 / 5400 | |
| Max. příkon 2) | | W | 4650 | 5300 | 5950 | 5950 | |
| Provozní proud chlazení / topení | | A | 5,1 / 5,6 | 5,9 / 6,1 | 7,2 / 6,7 | 7,7 / 7,6 | |
| Max. proud 2) | | A | 7 | 8 | 9 | 9 | |
| Cirkulace vzduchu | V | m³ / h | 5900 | 5900 | 5900 | 6600 | |
| Akustický tlak ve vzdálenosti 1 m 4) | V | dB(A) | 55 | 56 | 57 | 57 | |
| Akustický výkon 4) | V | dB(A) | 70 | 71 | 72 | 72 | |
| Chladivo/ náplň | | Typ / kg / t eq. $CO_2$ | R32 / 2,5 / 1,69 | R32 / 2,65 / 1,79 | R32 / 2,8 / 1,89 | R32 / 3,6 / 2,43 | |
| Doplnění chladiva | | g / m | 40 | 40 | 40 | 40 | |
| Průměr potrubí -kapalina 5) | | inch / mm | ⅜ / 9,5 | ⅜ / 9,5 | ⅜ / 9,5 | ⅜ / 9,5 | |
| Průměr potrubí -plyn 5) | | inch / mm | ⅝ / 15,9 | ⅝ / 15,9 | ⅝ / 15,9 | ⅝ / 15,9 | |
| Přednaplněno chladivem na délku potrubí 6) | | m | 5 | 5 | 7,5 | 7,5 | |
| Povolená délka potrubí 7) | min / max | m | 3 / 65 | 3 / 75 | 3 / 75 | 3 / 75 | |
| Maximální převýšení | | m | 30 | 30 | 30 | 30 | |
| Rozměry | š x v x h | mm | 940 x 820 x 530 | 940 x 820 x 530 | 940 x 820 x 530 | 900 x 1345 x 412 | |
| Rozměry balení | š x v x h | mm | 1073 x 868 x 563 | 1073 x 868 x 563 | 1073 x 868 x 563 | 1033 x 1395 x 443 | |
| Hmotnost | netto / brutto | kg | 89 / 101 | 95 / 107 | 99 / 111 | 112 / 122 | |
| Rozsah provozních teplot chlazení 8) | | ºC | -20~48 | -20~48 | -20~48 | -20~48 | |
| Rozsah provozních teplot topení 8) | | ºC | -20~24 | -20~24 | -20~24 | -20~24 | |
| | | | | | | | |
| **DALŠÍ TECHNICKÉ INFORMACE** | | | | | | | |
| Rozteč děr na konzolách venkovní j. | š x h | mm | 610 x 486 | 610 x 486 | 610 x 486 | 572 x 378 | |
| Komunikační kabel | | mm² | 2 x 0,75 | 2 x 0,75 | 2 x 0,75 | 2 x 0,75 | |
| Minimální plocha kabelu napájení | | mm² | 5 x 2,5 | 5 x 2,5 | 5 x 2,5 | 5 x 2,5 | |
| Doporučený jistič | | A | 16 | 16 | 16 | 16 | |
| | | | | | | | |
| **VÝBAVA** | | | | | | | |
| Škrtící prvek | | | EXV | EXV | EXV | EXV | |
| Vyhřívání šasí venkovní jednotky | | | - | - | - | - | |
| Vyhřívání kompresoru | | | Topný pásek | Topný pásek | Topný pásek | Topný pásek | |
| Ucpávky dna venkovní jednotky | | | ✔ | ✔ | ✔ | ✔ | |
| Konektor pro připojení hadice | | | ✔ | ✔ | ✔ | ✔ | |
| | | | | | | | |
| **VOLITELNÉ PŘÍSLUŠENSTVÍ** | | | | | | | |
| | | | SCMI-01.4 | SCMI-01.4 | SCMI-01.4 | SCMI-01.4 | |

POZNÁMKY: Technická specifikace výrobků se může lišit od uváděných hodnot na základě vývoje zařízení výrobcem. Řiďte se dle parametrů na typovém štítku jednotky.
R32 (jednosložkové chladivo HFC). Hodnota GWP použitého chladiva: 675
Toto zařízení obsahuje fluorované skleníkové plyny zahrnuté v Kjótském protokolu.
Vysvětlivky na poslední straně katalogu.
Je potřeba kombinovat s odpovídající vnitřní jednotkou ze série UNI SPLIT (ASC-xxBI, ASD-xxBI, ASF-xxBI)

VZHLED A ROZMĚRY VENKOVNÍ JEDNOTKY

**UNI SPLIT SÉRIE**

ASGE-12BI, ASGE-18BI, ASGE-24BI, ASGE-30BI

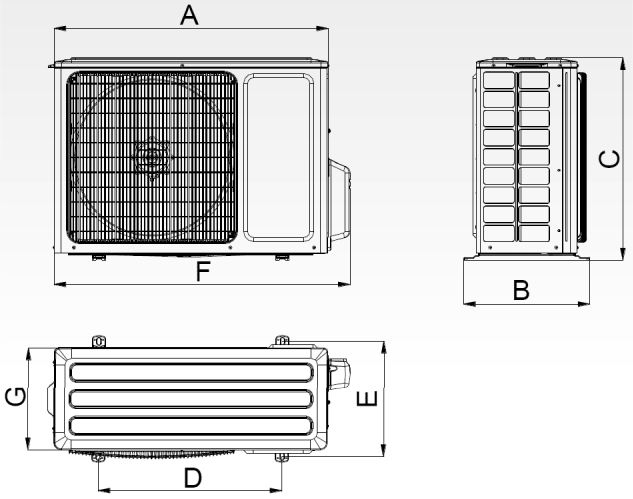


ASGE-36BI, ASGE-36BI-3, ASGE-42BI-3, ASGE-48BI-3

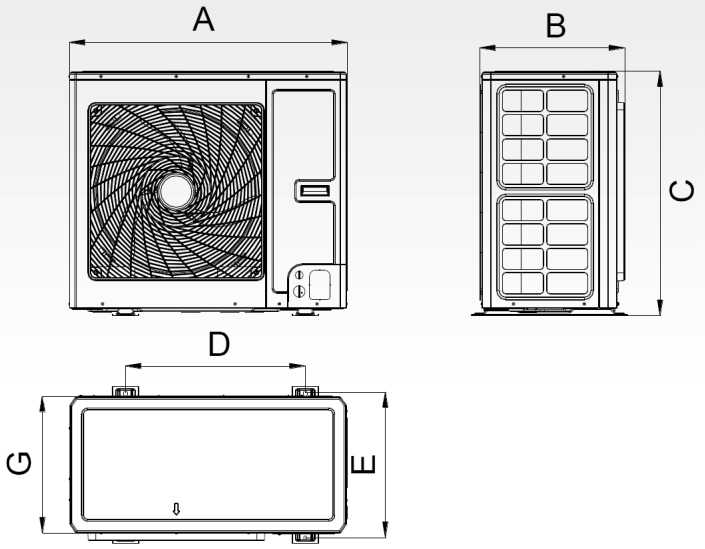


ASGE-60BI-3

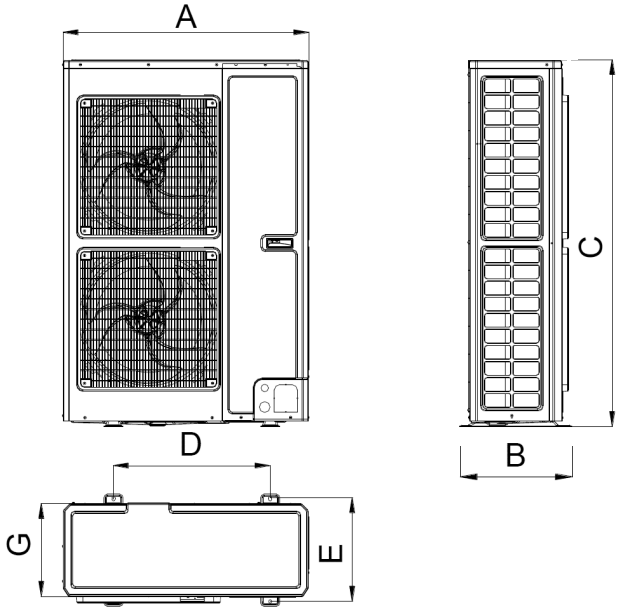


| Rozměry / Model | A | B | C | D | E | F | G |
|---|---|---|---|---|---|---|---|
| ASGE-12BI | 818 | 378 | 596 | 550 | 348 | 887 | 302 |
| ASGE-18BI | 818 | 378 | 596 | 550 | 348 | 887 | 302 |
| ASGE-24BI | 892 | 396 | 698 | 560 | 364 | 952 | 340 |
| ASGE-30BI | 920 | 427 | 790 | 610 | 395 | 1002 | 370 |
| ASGE-36BI | 940 | 530 | 820 | 610 | 486 | / | 460 |
| ASGE-36BI-3 | 940 | 530 | 820 | 610 | 486 | / | 460 |
| ASGE-42BI-3 | 940 | 530 | 820 | 610 | 486 | / | 460 |
| ASGE-48BI-3 | 940 | 530 | 820 | 610 | 486 | / | 460 |
| ASGE-60BI-3 | 900 | 412 | 1345 | 572 | 378 | / | 340 |

jednotky: mm

ELEKTRICKÉ SCHÉMA ZAPOJENÍ

**UNI SPLIT SÉRIE**

ASGE-12BI, ASGE-18BI, ASGE-24BI, ASGE-30BI

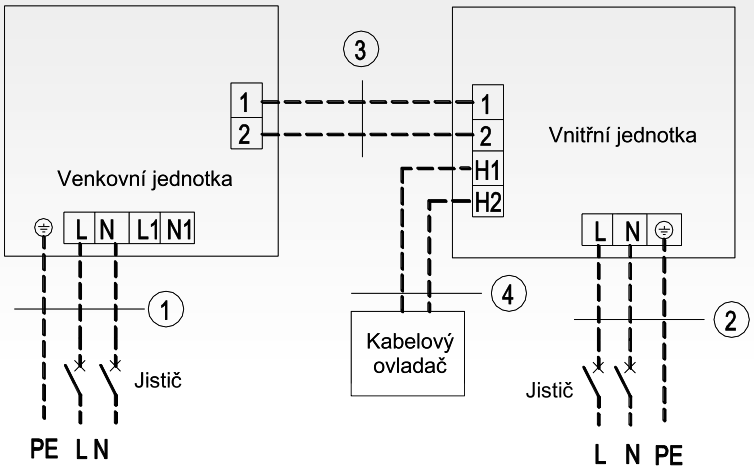


Napájení: 220–240 V~, 50 Hz / 208–230 V~, 60 Hz

Napájení: 220–240 V~, 50 Hz / 208–230 V~, 60 Hz

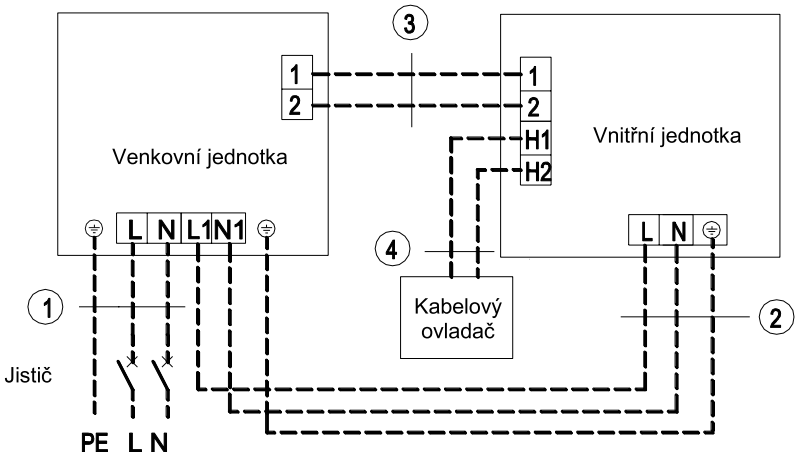


Napájení: 220–240 V~, 50 Hz / 208–230 V~, 60 Hz

Napájení: 220–240 V~, 50 Hz / 208–230 V~, 60 Hz

**1** Napájení venkovní jednotky **2** Napájení vnitřní jednotky **3** Komunikační kabel **4** Komunikační kabel

ASGE-36BI

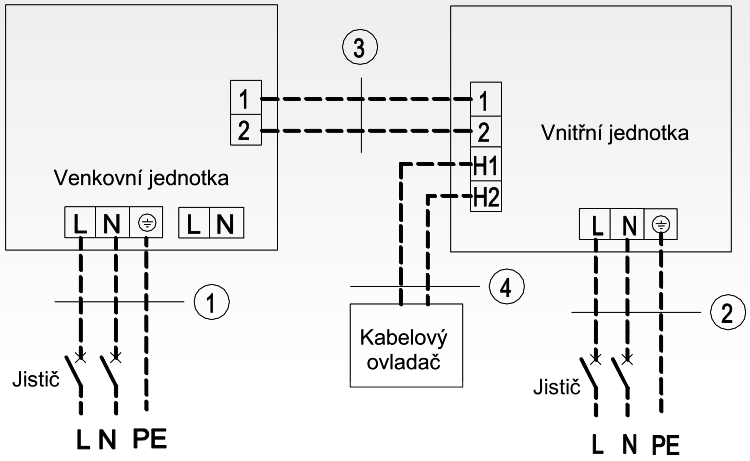


Napájení: 220–240 V~, 50 Hz / 208–230 V~, 60 Hz

Napájení: 220–240 V~, 50 Hz / 208–230 V~, 60 Hz

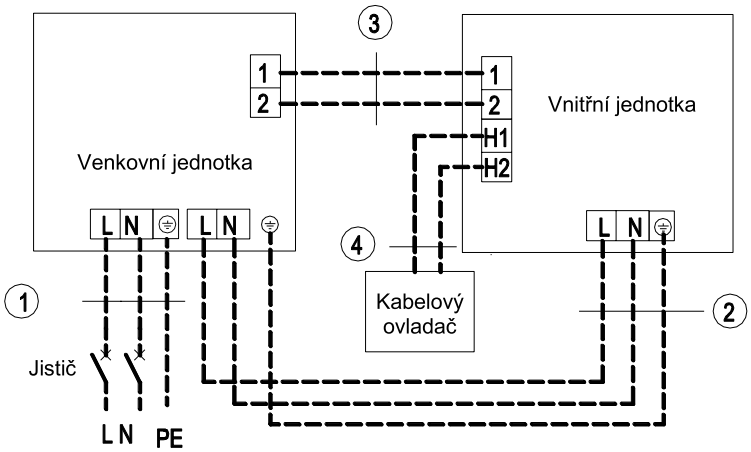


Napájení: 220–240 V~, 50 Hz / 208–230 V~, 60 Hz

Napájení: 220–240 V~, 50 Hz / 208–230 V~, 60 Hz

**1** Napájení venkovní jednotky **2** Napájení vnitřní jednotky **3** Komunikační kabel **4** Komunikační kabel

ASGE-36BI-3, ASGE-42BI-3, ASGE-48BI-3, ASGE-60BI-3

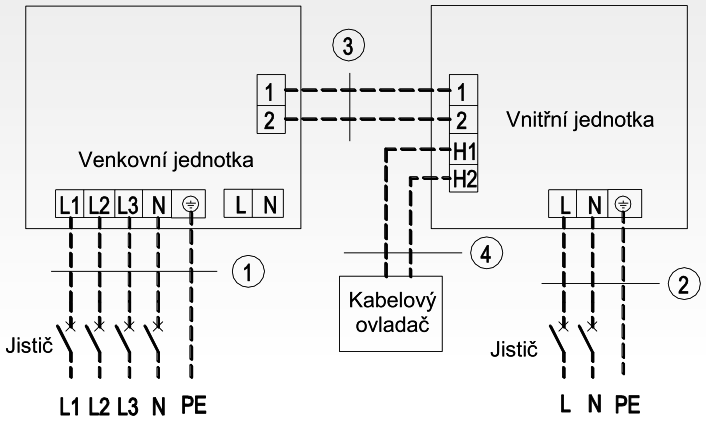


Napájení: 380–415 V~, 3N, 50/60 Hz

Napájení: 220–240 V~, 50 Hz / 208–230 V~, 60 Hz

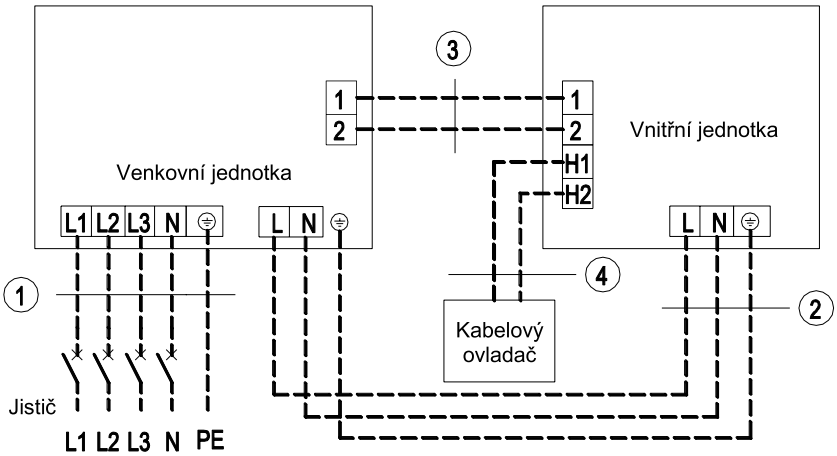


Napájení: 380–415 V~, 3N, 50/60 Hz

Napájení: 220–240 V~, 50 Hz / 208–230 V~, 60 Hz

**1** Napájení venkovní jednotky **2** Napájení vnitřní jednotky **3** Komunikační kabel **4** Komunikační kabel

# VYSOKOTLAKÁ KANÁLOVÁ JEDNOTKA

| MODEL | | | ASDH-96AI | | | | |
|---|---|---|---|---|---|---|---|
| Výkon chlazení / topení 1) | Jmen. (min-max) | kW | 28,0 / 31,5 | | | | |
| Frekvence / Napětí vnitřní j. | | Hz / V | 1~ / 50 / 220-240 | | | | |
| Frekvence / Napětí venkovní j. | | - | 3~ / 50 / 380-415 | | | | |
| Jmenovitý příkon chlazení / topení 1) | | W | 9000 / 8500 | | | | |
| Max. příkon 2) | | W | 11700 | | | | |
| Jmenovitý proud vnitří j. | | A | 4,5 | | | | |
| Jmenovitý proud venkovní j. | | A | 16,0 | | | | |
| EER / COP | | - | 3,11 / 3,71 | | | | |
| Cirkulace vzduchu vnitřní jednotky | V/S/N | m³ / h | 4800 / 4100 / 3000 | | | | |
| Cirkulace vzduchu venkovní jednotky | V | m³ / h | 9800 | | | | |
| Akustický tlak vnitřní jednotky 4) | min-max | dB(A) | 49~52 | | | | |
| Akustický tlak venkovní jednotky 4) | V | dB(A) | 59 | | | | |
| Akustický výkon vnitřní jednotky 4) | V/S/N | dB(A) | - | | | | |
| Akustický výkon venkovní jednotky 4) | V | dB(A) | 77 | | | | |
| Externí statický tlak | | Pa | 0~150 | | | | |
| Odvlhčování | | l / h | - | | | | |
| Chladivo/ náplň | | Typ / kg / t eq. $CO_2$ | R410A / 7,2 / 15,03 | | | | |
| Doplnění chladiva | | g / m | 30 | | | | |
| Průměr potrubí -kapalina 5) | | inch / mm | ⅜ / 9,5 | | | | |
| Průměr potrubí -plyn 5) | | inch / mm | 1 / 25,4 | | | | |
| Přednaplněno chladivem na délku potrubí 6) | | m | 5 | | | | |
| Maximální délka potrubí 7) | | m | 50 | | | | |
| Maximální převýšení * | | m | 25 / 30 | | | | |
| Rozměry vnitřní jednotky | š x v x h | mm | 1470 x 512 x 775 | | | | |
| Rozměry venkovní jednotky | š x v x h | mm | 1120 x 1558 x 528 | | | | |
| Rozměry balení vnitřní jednotky | š x v x h | mm | 1555 x 545 x 875 | | | | |
| Rozměry balení venkovní jednotky | š x v x h | mm | 1270 x 1720 x 565 | | | | |
| Hmotnost vnitřní jednotky | netto / brutto | kg | 83 / 92 | | | | |
| Hmotnost venkovní jednotky | netto / brutto | kg | 148 / 164 | | | | |
| Nastavitelný rozsah teplot | | ºC | 17~30 | | | | |
| Rozsah provozních teplot chlazení 8) | | ºC | -15~48 | | | | |
| Rozsah provozních teplot topení 8) | | ºC | -15~24 | | | | |
| | | | | | | | |
| **DALŠÍ TECHNICKÉ INFORMACE** | | | | | | | |
| Rozteč děr na konzolách venkovní j. | š (š2) x h | mm | 668 (874) x 494 | | | | |
| Komunikační kabel | | mm² | 3 x 0,75 | | | | |
| Minimální plocha kabelu napájení | vnitřní | mm² | 3 x 2,5 | | | | |
| | venkovní | mm² | 5 x 6 | | | | |
| Doporučený jistič | vnitřní | A | 16 | | | | |
| Doporučený jistič | venkovní | A | 40 | | | | |
| | | | | | | | |
| **VÝBAVA** | | | | | | | |
| Plasma generátor | vnitřní | | - | | | | |
| Wifi modul | | | - | | | | |
| Čerpadlo kondenzátu | | | - | | | | |
| Výtlak (od dna jednotky) | | mm | - | | | | |
| Spínací kontakt | | | ✔ | | | | |
| Alarm výstup | | | ✔ | | | | |
| Otvor pro přisávání čerstvého vzduchu | | | - | | | | |
| Škrtící prvek | venkovní | | kapilára | | | | |
| Vyhřívání šasí venkovní jednotky | | | - | | | | |
| Vyhřívání kompresoru | | | ✔ | | | | |
| Ucpávky dna venkovní jednotky | | | ✔ | | | | |
| Konektor pro připojení hadice | | | ✔ | | | | |
| | | | | | | | |
| **STANDARDNÍ PŘÍSLUŠENSTVÍ** | | | | | | | |
| Standardní zdravotní filtr | | | - | | | | |
| Ovladač -dálkový (infračervený) | | | - | | | | |
| Ovladač -drátový | | | KJR-29B1 / BK-E | | | | |
| | | | | | | | |
| **VOLITELNÉ PŘÍSLUŠENSTVÍ** | | | | | | | |
| Volitelné zdravotní filtry | | | - | | | | |
| Ovladač -drátový | | | - | | | | |
| Centrální ovladač | | | CCM30, CCM09 | | | | |

***** Venkovní jednotka je výš než vnitřní / Venkovní jednotka je níž než vnitřní

POZNÁMKY: Technická specifikace výrobků se může lišit od uváděných hodnot na základě vývoje zařízení výrobcem. Řiďte se dle parametrů na typovém štítku jednotky.
R410A (50% HFC-32, 50% HFC-125), GWP 2088
Toto zařízení obsahuje fluorované skleníkové plyny zahrnuté v Kjótském protokolu.
Vysvětlivky na poslední straně katalogu.
Toto zařízení je prodáváno v setu (vnitřní jednotka+venkovní jednotka)

## VZHLED A ROZMĚRY JEDNOTKY

**VYSOKOTLAKÁ KANÁLOVÁ JEDNOTKA**

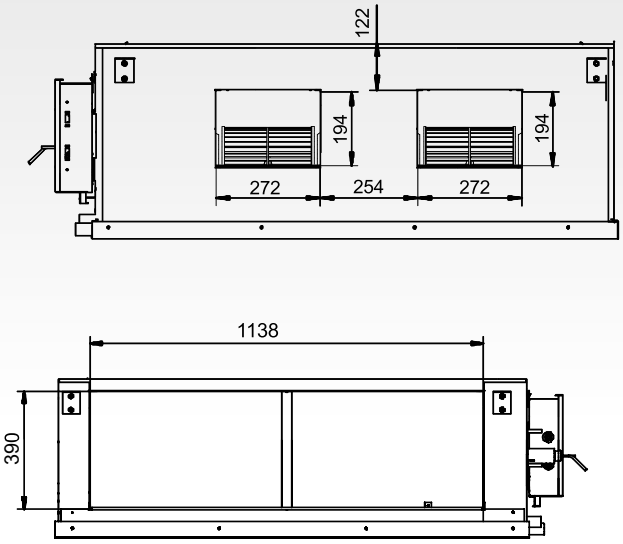


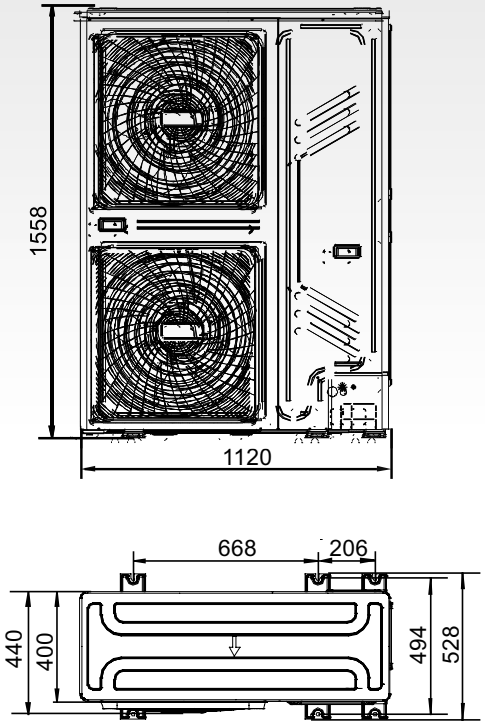


jednotky: mm

## ELEKTRICKÉ SCHÉMA ZAPOJENÍ

NAPÁJENÍ 380-415V ~50HZ

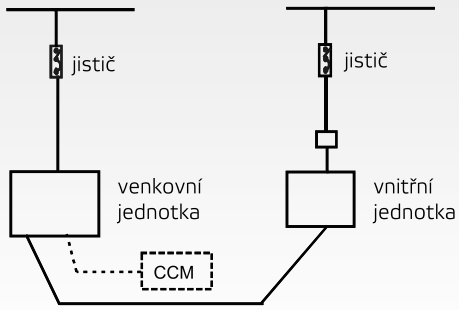


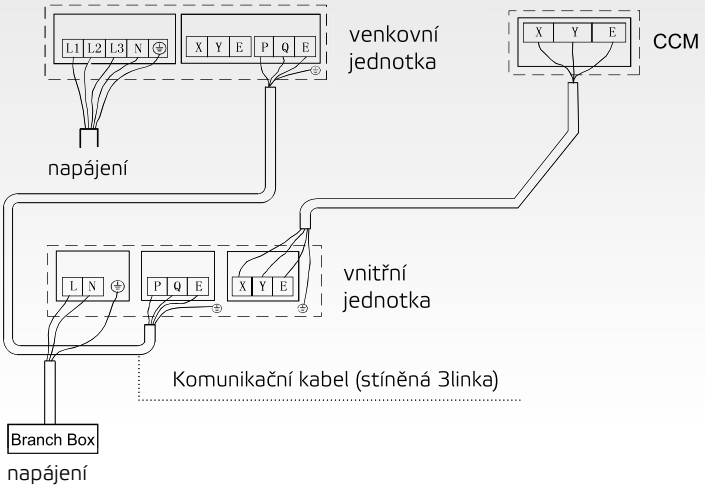

DĚLENÁ KLIMATIZACE

# TOWER SÉRIE

| MODEL | | | AST-24BI |
|---|---|---|---|
| Výkon chlazení / topení 1) | Jmen. (min-max) | kW | 7,2 / 7,9 |
| Frekvence / Napětí 11) | | Hz / V | 1~ / 50 / 220-240 |
| Optimální velikost místnosti | | m² | 27-42 |
| Jmenovitý příkon chlazení / topení 1) | | W | 2050 / 2330 |
| Max. příkon 2) | | W | 3900 |
| Provozní proud chlazení / topení | | A | 10,0 / 11,0 |
| Max. proud 2) | | A | 18 |
| Energetická třída chlazení 3) | | - | A++ |
| Pdesign chlazení | | kW | 7,2 |
| SEER | | - | 6,1 |
| Roční spotřeba elektrické energie | | kWh / annum | 413 |
| Energetická třída topení 3) | Průměrné podmínky | - | A+ |
| Pdesign topení | Průměrné podmínky | kW | 6,1 |
| SCOP | Průměrné podmínky | - | 4,0 |
| Roční spotřeba elektrické energie | Průměrné podmínky | kWh / annum | 2135 |
| Cirkulace vzduchu vnitřní j. | SV/V/S/N | m³ / h | 1250 / 950 / 850 / 750 |
| Cirkulace vzduchu venkovní j. | V | m³ / h | 3200 |
| Akustický tlak vnitřní j. ve vzdálenosti 1 m 4) | SV/V/S/N | dB(A) | 45 / 41 / 38 / 35 |
| Akustický tlak venkovní j. ve vzdálenosti 1 m 4) | V | dB(A) | 61 |
| Akustický výkon vnitřní j. 4) | SV/V/S/N | dB(A) | 60 / 51 / 48 / 45 |
| Akustický výkon venkovní j. 4) | V | dB(A) | 70 |
| Odvlhčování | | l / h | 2,0 |
| Chladivo/ náplň | | Typ / kg / t eq. $CO_2$ | R32 / 1,6 / 1,08 |
| Doplnění chladiva | | g / m | 40 |
| Průměr potrubí -kapalina 5) | | inch / mm | ¼ / 6,4 |
| Průměr potrubí -plyn 5) | | inch / mm | ⅝ / 15,9 |
| Přednaplněno chladivem na délku potrubí 6) | | m | 5 |
| Maximální délka potrubí 7) | | m | 25 |
| Maximální převýšení | | m | 10 |
| Rozměry vnitřní jednotky | š x v x h | mm | 507 x 1770 x 320 |
| Rozměry venkovní jednotky | š x v x h | mm | 965 x 700 x 396 |
| Rozměry balení vnitřní jednotky | š x v x h | mm | 1988 x 623 x 440 |
| Rozměry balení venkovní jednotky | š x v x h | mm | 1029 x 458 x 750 |
| Hmotnost vnitřní jednotky | netto / brutto | kg | 38,0 / 50,0 |
| Hmotnost venkovní jednotky | netto / brutto | kg | 53,5 / 58,0 |
| Nastavitelný rozsah teplot | | ºC | 16~30 |
| Rozsah provozních teplot chlazení 8) | | ºC | -15~43 |
| Rozsah provozních teplot topení 8) | | ºC | -15~24 |
| | | | |
| **DALŠÍ TECHNICKÉ INFORMACE** | | | |
| Rozteč děr na konzolách venkovní j. | šířka (šířka 2) / hloubka | mm | 560 x 364 |
| Komunikační kabel | | mm² | 4 x 1,5 |
| Minimální plocha kabelu napájení | | mm² | 3 x 4,0 |
| Doporučený jistič | | A | 20 |
| | | | |
| **VÝBAVA/FUNKCE** | | | |
| Plasma generátor | vnitřní | | - |
| Wifi modul | | | ✔ |
| Čerpadlo kondenzátu | | | - |
| Výtlak (od dna jednotky) | | mm | - |
| Spínací kontakt | venkovní | | - |
| Alarm výstup | | | - |
| Otvor pro přisávání čerstvého vzduchu | | | - |
| Škrtící prvek | | | EXV |
| Vyhřívání šasí venkovní jednotky | | | - |
| Vyhřívání kompresoru | | | - |
| Ucpávky dna venkovní jednotky | | | ✔ |
| Konektor pro připojení hadice | | | ✔ |
| | | | |
| **STANDARDNÍ PŘÍSLUŠENSTVÍ** | | | |
| Standardní zdravotní filtr | | | - |
| Ovladač -dálkový (infračervený) | | | YAP1F4 (WiFi) |
| Ovladač -drátový | | | - |
| | | | |
| **VOLITELNÉ PŘÍSLUŠENSTVÍ** | | | |
| Volitelné zdravotní filtry | | | - |
| Ovladač -drátový | | | - |
| Centrální ovladač | | | - |

## VZHLED A ROZMĚRY JEDNOTKY

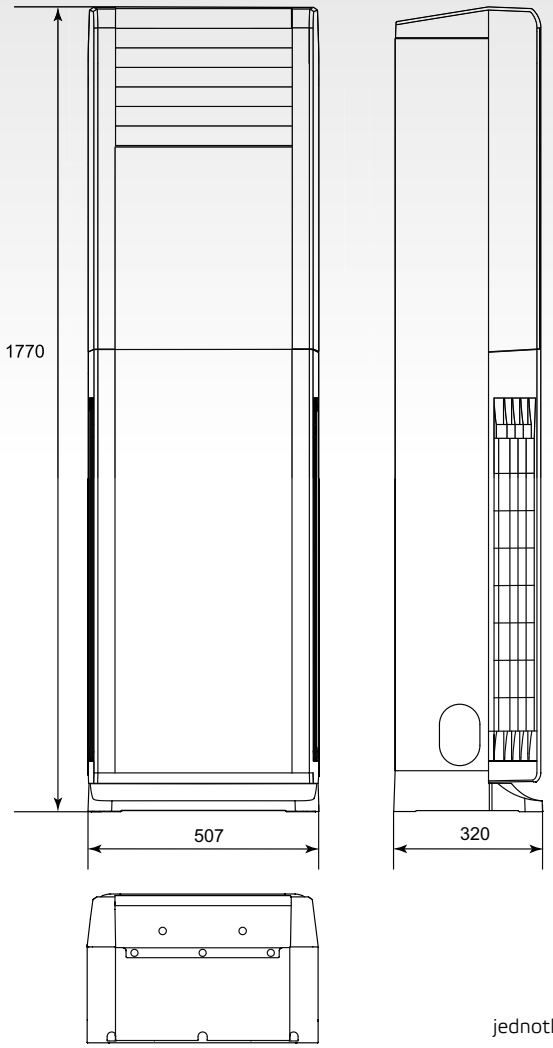


jednotky: mm

## VZHLED A ROZMĚRY JEDNOTKY

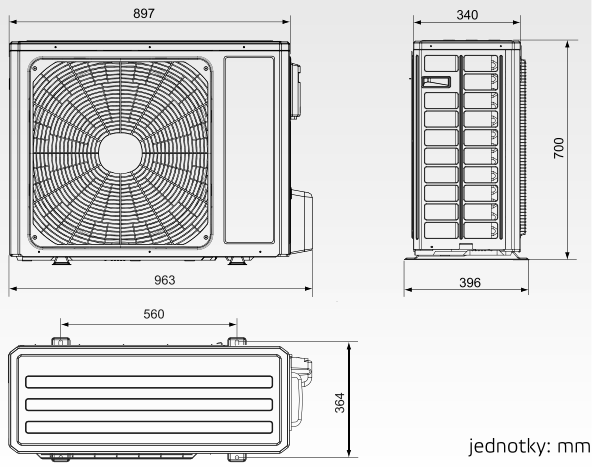


jednotky: mm

## ELEKTRICKÉ SCHÉMA

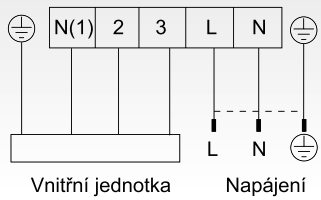

# OKENNÍ SÉRIE

| MODEL | | | ASW-09BI | ASW-12BI | | | |
|---|---|---|---|---|---|---|---|
| Výkon chlazení 1) | Jmen. (min-max) | kW | 2,7 | 3,7 | | | |
| Frekvence/Napětí | | Hz / V | 1~ / 50 / 220-240 | 1~ / 50 / 220-240 | | | |
| Optimální velikost místnosti | | m² | 12-18 | 16-24 | | | |
| Jmenovitý příkon chlazení 1) | | W | 782 | 1030 | | | |
| Max. příkon 2) | | W | 1100 | 1300 | | | |
| Provozní proud chlazení | | A | 3,5 | 4,6 | | | |
| Max. proud 2) | | A | 5,5 | 6,5 | | | |
| SEER | | - | 3,45 | 3,54 | | | |
| Energetická třída chlazení | | - | A | A | | | |
| Cirkulace vzduchu vnitřní jednotky | V/S/N | m³/h | 400 / 360 / 320 | 480 / 430 / 380 | | | |
| Cirkulace vzduchu venkovní jednotky | V | m³/h | 800 | 1200 | | | |
| Akustický tlak vnitřní jednotky 4) | V/S/N | dB(A) | 50 / 48 / 46 | 50 / 48 / 46 | | | |
| Akustický tlak venkovní jednotky 4) | V/S/N | dB(A) | 56 / 54 / 52 | 58 / 56 / 54 | | | |
| Akustický výkon vnitřní jednotky 4) | V/S/N | dB(A) | 59 / 57 / 55 | 59 / 57 / 55 | | | |
| Akustický výkon venkovní jednotky 4) | V/S/N | dB(A) | 65 / 63 / 61 | 65 / 63 / 61 | | | |
| Odvlhčování | | l/h | 1,0 | 1,6 | | | |
| Chladivo/ náplň | | typ / kg / t eq. $CO_2$ | R32 / 0,51 / 0,34 | R32 / 0,63 / 0,43 | | | |
| Rozměry | š x v x h | mm | 560 x 375 x 710 | 660 x 428 x 700 | | | |
| Rozměry balení | š x v x h | mm | 623 x 425 x 806 | 739 x 505 x 793 | | | |
| Hmotnost | netto / brutto | kg | 43,0 / 47,0 | 50,0 / 54,0 | | | |
| Nastavitelný rozsah teplot | | ºC | 16 ~ 30 | 16 ~ 30 | | | |
| Rozsah provozních teplot chlazení 8) | | ºC | 16 ~ 43 | 16 ~ 43 | | | |
| | | | | | | | |
| **STANDARDNÍ PŘÍSLUŠENSTVÍ** | | | | | | | |
| Standardní zdravotní filtr | | | - | - | | | |
| Ovladač -dálkový (infračervený) | | | YX1F | YX1F | | | |
| Ovladač -drátový | | | - | - | | | |
| | | | | | | | |
| **VOLITELNÉ PŘÍSLUŠENSTVÍ** | | | | | | | |
| Volitelné zdravotní filtry | | | - | - | | | |
| Ovladač -drátový | | | - | - | | | |
| Centrální ovladač | | | - | - | | | |

POZNÁMKY: Technická specifikace výrobků se může lišit od uváděných hodnot na základě vývoje zařízení výrobcem. Řiďte se dle parametrů na typovém štítku jednotky.
R32 (jednosložkové chladivo HFC). Hodnota GWP použitého chladiva: 675
Toto zařízení obsahuje fluorované skleníkové plyny zahrnuté v Kjótském protokolu.
Hermeticky uzavřený systém.
Vysvětlivky na poslední straně katalogu.

## VZHLED A ROZMĚRY JEDNOTKY

ASW-09BI

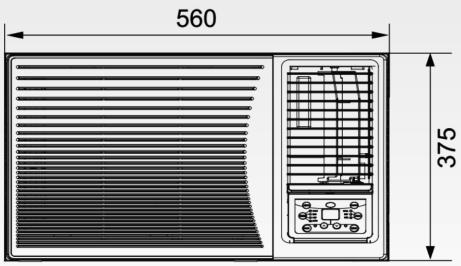


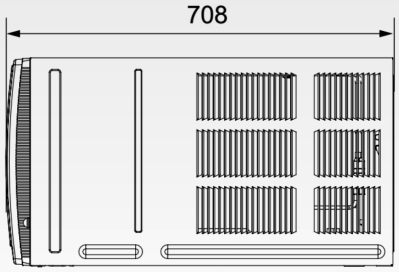


ASW-12BI

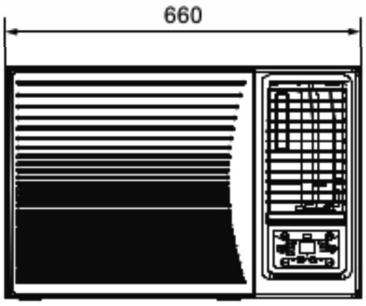


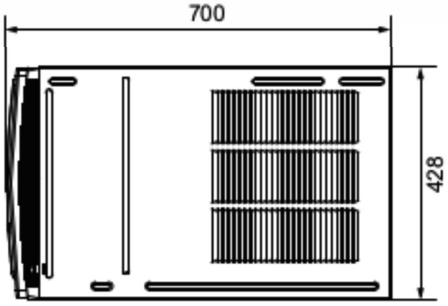


jednotky: mm

# CAMPER TRAILER SÉRIE

| MODEL | | | ASV-25AS | ASV-35AS | | | |
|---|---|---|---|---|---|---|---|
| Výkon chlazení / topení 1) | Jmen. (min-max) | kW | 2,5 / 2,2 | 3,5 / 3,2 | | | |
| Frekvence / Napětí | | Hz / V | 1~ / 50 / 220-240 | 1~ / 50 / 220-240 | | | |
| Jmenovitý příkon chlazení / topení 1) | | W | 1070 / 980 | 1270 / 1180 | | | |
| Max. příkon 2) | | W | 1400 | 1400 | | | |
| Provozní proud chlazení / topení | | A | 4,7 / 4,2 | 4,7 / 4,2 | | | |
| Max. proud 2) | | A | 6,6 | 6,6 | | | |
| EER / COP | | - | 2,34 / 2,24 | 2,76 / 2,71 | | | |
| Cirkulace vzduchu vnitřní jednotky | V/S/N | m³ / h | 340 / 280 / 220 / 190 | 380 / 320 / 260 / 230 | | | |
| Cirkulace vzduchu venkovní jednotky | V/N | m³ / h | 600 / 300 | 600 / 300 | | | |
| Akustický tlak vnitřní jednotky 4) | V/S/N | dB(A) | 53 / 48 / 43 / 38 | 55 / 49 / 44 / 39 | | | |
| Akustický tlak venkovní jednotky 4) | V/N | dB(A) | 65 / 55 | 65 / 55 | | | |
| Akustický výkon vnitřní jednotky 4) | V/S/N | dB(A) | 63 / 58 / 53 / 48 | 65 / 59 / 54 / 49 | | | |
| Akustický výkon venkovní jednotky 4) | V/N | dB(A) | 75 / 65 | 75 / 65 | | | |
| Odvlhčování | | l / h | 1,0 | 1,5 | | | |
| IP ochrana | | - | IP x 4 | IP x 4 | | | |
| Montážní otvor ve střeše | | mm | 356 x 356 | 356 x 356 | | | |
| Tloušťka střechy | | mm | 30 - 80 | 30 - 80 | | | |
| Chladivo/ náplň | | Typ / kg / t eq. $CO_2$ | R410A / 0,67 / 1,4 | R410A / 0,67 / 1,4 | | | |
| Rozměry vnitřní jednotky | š x v x h | mm | 485 x 49 x 610 | 485 x 49 x 610 | | | |
| Rozměry venkovní jednotky | š x v x h | mm | 1018 x 259 x 650 | 1018 x 259 x 650 | | | |
| Rozměry balení vnitřní jednotky | š x v x h | mm | 547 x 109 x 668 | 547 x 109 x 668 | | | |
| Rozměry balení venkovní jednotky | š x v x h | mm | 1099 x 312 x 715 | 1099 x 312 x 715 | | | |
| Hmotnost vnitřní jednotky | netto / brutto | kg | 2,7 / 4,0 | 2,7 / 4,0 | | | |
| Hmotnost venkovní jednotky | netto / brutto | kg | 42,5 / 49,0 | 42,5 / 49,0 | | | |
| Nastavitelný rozsah teplot | | ºC | 16 ~ 30 | 16 ~ 30 | | | |
| Rozsah provozních teplot chlazení 8) | | ºC | 18 ~ 43 | 18 ~ 43 | | | |
| Rozsah provozních teplot topení 8) | | ºC | 2 ~ 24 | 2 ~ 24 | | | |
| | | | | | | | |
| **VÝBAVA/FUNKCE** | | | | | | | |
| Plasma generátor | vnitřní | | - | - | | | |
| Wifi modul | | | ✔ | ✔ | | | |
| Čerpadlo kondenzátu | | | - | - | | | |
| Výtlak (od dna jednotky) | | mm | - | - | | | |
| Spínací kontakt | venkovní | | - | - | | | |
| Alarm výstup | | | - | - | | | |
| Otvor pro přisávání čerstvého vzduchu | | | - | - | | | |
| Škrtící prvek | | | Kapilára | Kapilára | | | |
| Vyhřívání šasí venkovní jednotky | | | - | - | | | |
| Vyhřívání kompresoru | | | - | - | | | |
| Ucpávky dna venkovní jednotky | | | - | - | | | |
| Konektor pro připojení hadice | | | - | - | | | |
| | | | | | | | |
| **STANDARDNÍ PŘÍSLUŠENSTVÍ** | | | | | | | |
| Standardní zdravotní filtr | | | - | - | | | |
| Ovladač -dálkový (infračervený) | | | YAM1F1 | YAM1F1 | | | |
| Ovladač -drátový | | | - | - | | | |
| | | | | | | | |
| **VOLITELNÉ PŘÍSLUŠENSTVÍ** | | | | | | | |
| Volitelné zdravotní filtry | | | - | - | | | |
| Ovladač -drátový | | | - | - | | | |
| Adaptér | | | ASV-PA | ASV-PA | | | |

POZNÁMKY: Technická specifikace výrobků se může lišit od uváděných hodnot na základě vývoje zařízení výrobcem. Řiďte se dle parametrů na typovém štítku jednotky.
R410A (50% HFC-32, 50% HFC-125), GWP 2088
Toto zařízení obsahuje fluorované skleníkové plyny zahrnuté v Kjótském protokolu.
Hermeticky uzavřený systém.
Vysvětlivky na poslední straně katalogu.

## NAPÁJENÍ, VZHLED A ROZMĚRY JEDNOTEK

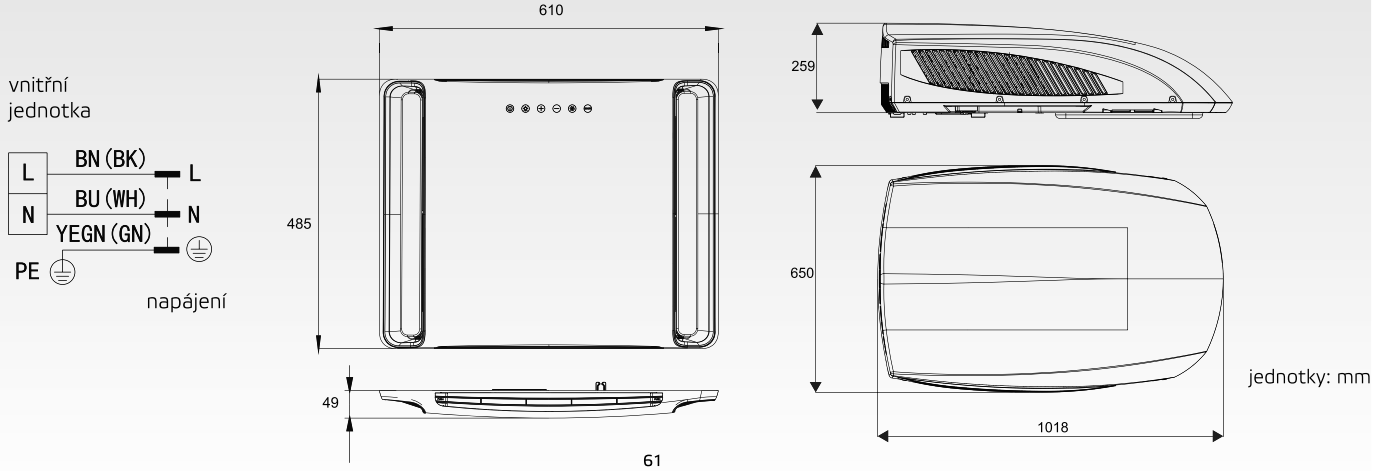

MONOBLOKOVÁ LODNÍ KLIMATIZACE

# BOAT SÉRIE

| MODEL | | | ASB-05A | ASB-09A | ASB-12A | ASB-16A | ASB-24A |
|---|---|---|---|---|---|---|---|
| Výkon chlazení / topení 12) | Jmen. (min-max) | kW | 1,10 / 1,40 | 2,10 / 2,20 | 3,10 / 3,20 | 3,20 / 4,00 | 6,40 / 6,65 |
| Frekvence / Napětí | | Hz / V | 1~ / 50 / 220-240 | 1~ / 50 / 220-240 | 1~ / 50 / 220-240 | 1~ / 50 / 220-240 | 1~ / 50 / 220-240 |
| Jmenovitý příkon chlazení / topení 1) | | W | 560 / 530 | 900 / 880 | 1100 / 1100 | 1200 / 1300 | 1450 / 1750 |
| Max. příkon 2) | | W | 800 / 750 | 1350 / 1100 | 1600 / 1700 | 1650 / 1650 | 2400 / 2700 |
| Provozní proud chlazení / topení | | A | 3,5 / 3,4 | 4,9 / 4,8 | 6,1 / 6,0 | 6,0 / 6,1 | 6,8 / 8,2 |
| Max. proud 2) | | A | 6,2 / 6,1 | 7,3 / 7,0 | 9,0 / 9,0 | 8,2 / 8,6 | 11,5 / 11,8 |
| EER / COP | | - | 1,96 / 2,64 | 2,33 / 2,50 | 2,82 / 2,91 | 2,67 / 3,08 | 4,41 / 3,80 |
| Cirkulace vzduchu | V | m³ / h | 320 | 450 | 466 | 590 | 951 |
| Akustický tlak ve vzdálenosti 1 m 4) | V | dB(A) | 58 | 58 | 58 | 62 | 60 |
| Akustický výkon 4) | V/S/N | dB(A) | 68 | 68 | 68 | 72 | 70 |
| Chladivo/ náplň | | typ / kg / t eq. $CO_2$ | R410A / 0,32 / 0,67 | R410A / 0,34 / 0,71 | R410A / 0,53 / 1,11 | R410A / 0,46 / 0,96 | R410A / 0,95 / 1,98 |
| Rozměry jednotky | š x v x h | mm | 285 x 408 x 295 | 380 x 408 x 310 | 380 x 420 x 330 | 450 x 465 x 330 | 595 x 529 x 386 |
| Rozměry balení jednotky | š x v x h | mm | 594 x 493 x 360 | 683 x 513 x 360 | 608 x 533 x 395 | 663 x 558 x 395 | 853 x 638 x 440 |
| Hmotnost | netto / brutto | kg | 25,5 / 30,0 | 28,0 / 33,0 | 33,0 / 38,0 | 37,5 / 43,5 | 60,5 / 68,0 |
| Nastavitelný rozsah teplot | | ºC | 16~30 | 16~30 | 16~30 | 16~30 | 16~30 |
| Rozsah provozních teplot chlazení 8) | | ºC | 16 ~ 43 | 16 ~ 43 | 16 ~ 43 | 16 ~ 43 | 16 ~ 43 |
| Rozsah provozních teplot topení 8) | | ºC | -10 ~ 30 | -10 ~ 30 | -10 ~ 30 | -10 ~ 30 | -10 ~ 30 |
| Rozsah provozních teplot chlazení 8) | voda | ºC | 10 ~ 35 | 10 ~ 35 | 10 ~ 35 | 10 ~ 35 | 10 ~ 35 |
| Rozsah provozních teplot topení 8) | voda | ºC | 4 ~ 25 | 4 ~ 25 | 4 ~ 25 | 4 ~ 25 | 4 ~ 25 |
| | | | | | | | |
| **STANDARDNÍ PŘÍSLUŠENSTVÍ** | | | | | | | |
| Standardní zdravotní filtr | | | - | | | | |
| Ovladač -dálkový (infračervený) | | | Y x 1F | | | | |
| Ovladač -drátový | | | ✔ | | | | |

POZNÁMKY: Technická specifikace výrobků se může lišit od uváděných hodnot na základě vývoje zařízení výrobcem. Řiďte se dle parametrů na typovém štítku jednotky.
R410A (50% HFC-32, 50% HFC-125), GWP 2088
Toto zařízení obsahuje fluorované skleníkové plyny zahrnuté v Kjótském protokolu.
Vysvětlivky na poslední straně katalogu.

INSTALACE JEDNOTKY

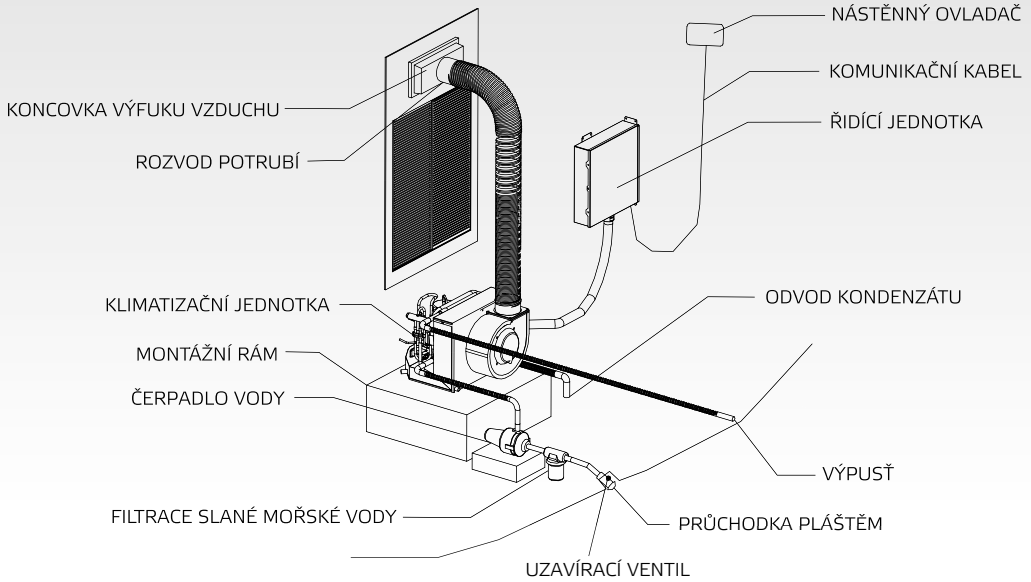

## NAPÁJENÍ, VZHLED A ROZMĚRY JEDNOTEK

**BOAT SÉRIE**

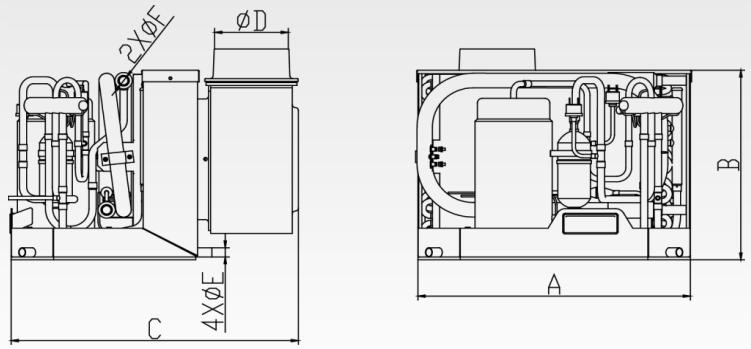


jednotky: mm

| | A | B | C | D | E | F |
|---|---|---|---|---|---|---|
| ASB-05A | 285 | 295 | 408 | 91,5 | 16 | 19 |
| ASB-09A | 380 | 310 | 408 | 91,5 | 16 | 19 |
| ASB-12A | 380 | 330 | 420 | 119,4 | 16 | 19 |
| ASB-16A | 450 | 330 | 465 | 119,4 | 16 | 19 |
| ASB-24A | 529 | 386 | 595 | 119,4 | 16 | 19 |

## SCHÉMA NAPÁJENÍ

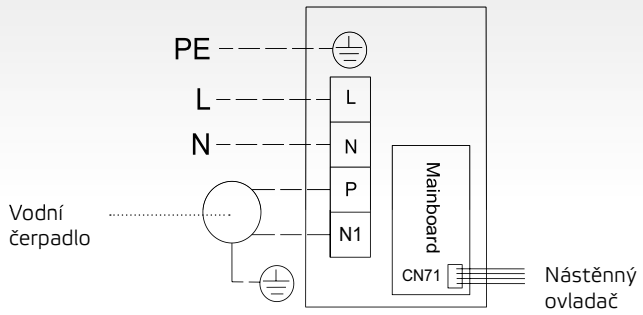


## OBSAH BALENÍ

| | Balení obsahuje |
|---|---|
| Nástěnný ovladač | ✔ |
| Dálkový ovladač | ✔ |
| Komunikační kabel k nástěnnému ovladači (8 m) | ✔ |
| Napájecí kabel | - |
| Vstupní / výstupní potrubí vody | - |
| Potrubí odvodu kondenzátu | - |
| Vzduchovod | - |
| Výdech vzduchovodu | - |
| Mřížka sání vzduchu | - |
| Vodní čerpadlo | - |
| Filtr | - |

# MÍSTNÍ KLIMATIZÁTORY VZDUCHU

| MODEL | | | AMC-11P | AMC-14P | | | |
|---|---|---|---|---|---|---|---|
| Výkon | chlazení | kW | 3,0 | 4,0 | | | |
| | topení | kW | 3,0 | 4,0 | | | |
| Optimální velikost místnosti | | m² | 15-25 | 25-35 | | | |
| Frekvence / Napětí | | Hz / V | 1~ / 50 / 220-240 | 1~ / 50 / 220-240 | | | |
| Provozní proud | | A | 5,5 | 6,8 | | | |
| Příkon chlazení / topení | | W | 1150 / 965 | 1535 / 1290 | | | |
| EER / COP | | - | 2,6 / 3,1 | 2,6 / 3,1 | | | |
| Energ. třída chlazení / topení (průměrná oblast) | | - | A / A++ | A / A++ | | | |
| Akustický tlak | | dB(A) | 65 | 65 | | | |
| Průtok vzduchu | | m³/h | 450 | 450 | | | |
| Odvlhčování | | l/den | 50 | 70 | | | |
| Typ chladiva / množství | | typ / kg | R290 / 0,23 | R290 / 0,27 | | | |
| Rozměry (š x v x h) | | mm | 300 x 760 x 532 | 300 x 760 x 532 | | | |
| Rozměry balení (š x v x h) | | mm | 330 x 855 x 620 | 330 x 855 x 620 | | | |
| Hmotnost netto/brutto | | kg | 28,6 / 30,7 | 30,6 / 32,8 | | | |
| Rozsah provozních teplot | chlazení | ºC | 17-32 | 17-32 | | | |
| | topení | ºC | 7-25 | 7-25 | | | |

R290 (100% CH3CH2CH3)

## VZHLED A ROZMĚRY JEDNOTEK

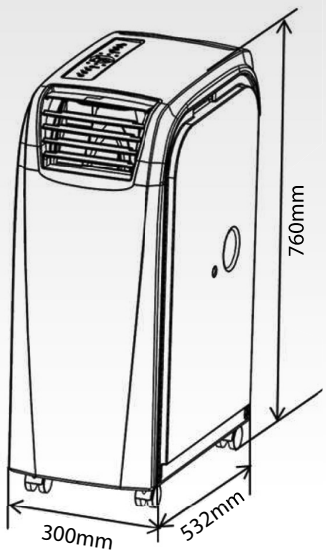


jednotky: mm

## PŘÍSLUŠENSTVÍ

AMC-WINK
OKENNÍ SET
(standard)

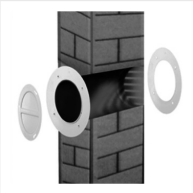

AMC-WK
NÁSTĚNNÁ SADA
(volitelné)

WK-400A
OKENNÍ SADA
(volitelné)

AK-15P
(volitelné)

# MOBILNÍ ODVLHČOVAČE

| MODEL | | | CFO-16P | CFO-20P | CFO-40P | | |
|---|---|---|---|---|---|---|---|
| Odvlhčovací kapacita | | l/den | 16,0 | 20,0 | 40,0 | | |
| Frekvence / Napětí | | Hz / V | 1~ / 50 / 220-240 | 1~ / 50 / 220-240 | 1~ / 50 / 220-240 | | |
| Příkon / Max. příkon | | W | 220 / 245 | 360 / 450 | 670 / 900 | | |
| Provozní proud | | A | 1,1 | 2,1 | 4,0 | | |
| Hladina akustického tlaku | | dB | 41 / 38 | 43 / 41 / 39 | 48 / 45 / 42 | | |
| Průtok vzduchu | | m³/h | 115 / 100 | 130 / 115 / 105 | 230 / 195 / 170 | | |
| Kapacita nádržky na vodu | | l | 2,5 | 3,5 | 6,5 | | |
| Optimální velikost místnosti | | m² | 20 | 28 | 48 | | |
| Chladivo/ Množství chladiva | | typ / kg | R290 / 0,085 | R290 / 0,11 | R290 / 0,15 | | |
| Rozměry (š x v x h) | | mm | 305 x 490 x 192 | 363 x 577 x 245 | 396 x 625 x 286 | | |
| Rozměry balení (š x v x h) | | mm | 345 x 540 x 230 | 428 x 602 x 311 | 448 x 338 x 638 | | |
| Hmotnost netto/brutto | | kg | 10,5 / 11,5 | 15,5 / 17,0 | 22,5 / 24,5 | | |
| Rozsah provozních teplot | | ºC | 5 ~ 32 | 5 ~ 32 | 5 ~ 32 | | |

R290 (100% CH3CH2CH3)
Hodnoty uvedené v tabulce jsou v souladu s normou EN810.
Výkon odvlhčovačů byl měřen dle EN60335-2-40, testovací podmínky DB 30%, RH 80%.

## VZHLED A ROZMĚRY JEDNOTEK

CFO-16P

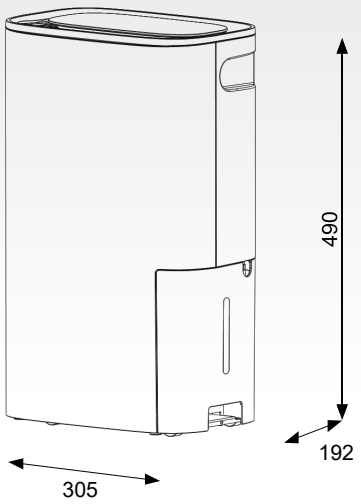


CFO-20P

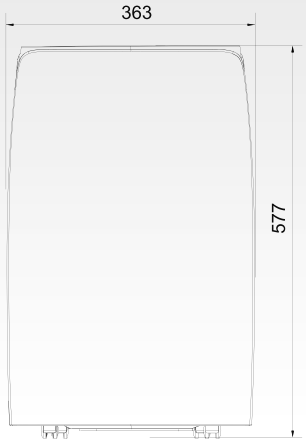


CFO-40P

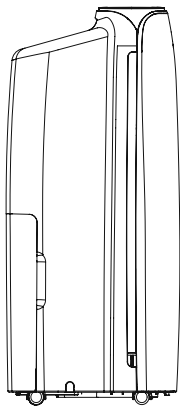

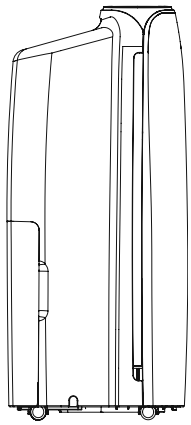

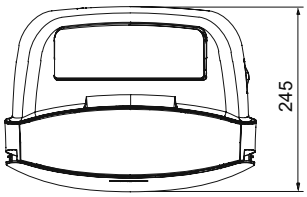


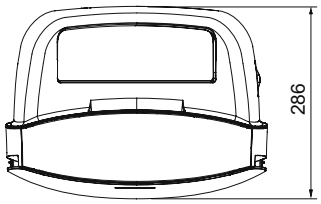


jednotky: mm

# ČISTIČKA VZDUCHU

| MODEL | | | SP-45A | SP-75UV | | | |
|---|---|---|---|---|---|---|---|
| Frekvence / Napětí | | Hz / V | 1~ / 50 / 220-240 | 1~ / 50 / 220-240 | | | |
| Příkon | | W | 80 | 70 | | | |
| Provozní proud | | A | 0,4 | 0,3 | | | |
| Hladina akustického tlaku | | dB | 19 - 51 | 22–57 | | | |
| Průtok vzduchu | | $m^3/h$ | 340 | 600 | | | |
| Optimální velikost místnosti | | $m^2$ | 10-45 | 10-75 | | | |
| Rozměry (š x v x h) | | mm | 374 x 594 x 201 | 320 x 745 x 320 | | | |
| Rozměry balení (š x v x h) | | mm | 433 x 667 x 260 | 378 x 853 x 378 | | | |
| Hmotnost netto/brutto | | kg | 6,8 / 8,5 | 9,7 / 11,0 | | | |
| Rozsah provozních teplot | | ºC | 0 ~ 40 | 0 ~ 40 | | | |

## VZHLED A ROZMĚRY JEDNOTKY

SP-45A

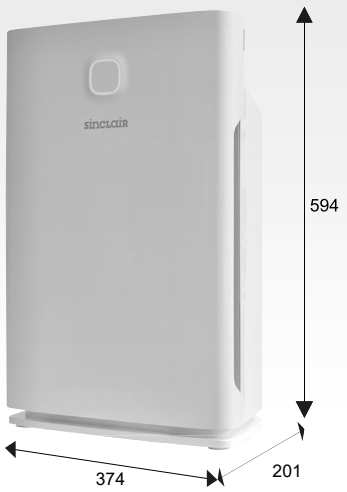


SP-75UV

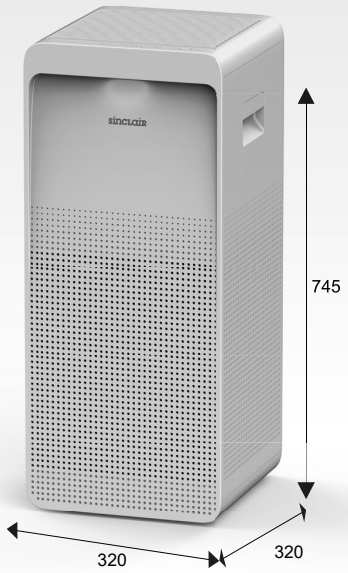


Standardní příslušenství:
- 1ks HEPA filtr
- 1ks aktivní uhlíkový filtr
- 1ks bavlněný filtr

Volitelné příslušenství:
- SPF-45: vyměnitelné prachové filtry

Standardní příslušenství:
- filtr SPF-75 (HEPA H13, aktivní uhlíkový a bavlněný filtr)

# KOMUNIKAČNÍ MODUL SCMI-01.4

## NÍZKÁ CÍLOVÁ TEPLOTA AŽ -10ºC

- Pomocí modulu máte možnost výběru 3 pracovních režimů řízení kondenzační jednotky.
  - Při zvoleném pracovním režimu řízením na základě teploty volíte nastavitelnou cílovou teplotu pro režim chlazení Reg. T* či topení Reg. T+ nebo COMBI (chlazení a topení) v rozsahu -10ºC až +55ºC hlídanou na čidle T2 (standardně umístěném na výstupním vzduchu).
  - Při zvoleném režimu podřízené jednotky řídíte systém 0-10V DC, čímž zadáváte požadavek přímo na výkon kompresoru. V tomto režimu se teploty na výparníku odvíjí od výkonu kompresoru a dalších podmínek.
  - Při zvoleném režimu řízení na základě tlaku hlídá tlakové čidlo tlak chladiva v potrubí odpovídající nastavené cílové teplotě -10ºC až +55ºC.
- Řízení samostatné venkovní jednotky ze série UNI SPLIT
- Přímý chod (chlazení) nebo inverzní (topení)
- Řízení modulů FMD
- Vstup do nastavení chráněno heslem
- Jazyk (angličtina, čeština), volba jazykové sady
- Možnost přednastavení parametrů  pomocí USB Communicator programu
- Provedení na DIN lištu (šířky 4M (4 moduly)), instalace do rozvodné skříně

## TOVÁRNÍ NASTAVENÍ

| | | | |
|---|---|---|---|
| Funkce | | | Řízený |
| Cílová hodnota | C (chlazení) | | +10,0ºC |
| | H (topení) | | +25,0ºC |
| Výstupy | Relé 1 | Funkce | Zap/Vyp |
| | | Logika | Přímá |
| | Relé 2 | | Kompresor |
| | Relé 3 | | Chyba |
| | DC Ventilátor | | Vypnuto |
| Regulace | Časová konstanta | | 30sec |
| | Proporcionální konstanta | | 35 |
| | Integrační konstanta | | 0 |
| | Derivační konstanta | | 60 |

## TECHNICKÉ PARAMETRY

| | | |
|---|---|---|
| Napájecí napětí | V/Hz | 230 / 50 ±10% |
| Max. příkon | VA | 15 |
| Rozměry (šxdxh) | mm | 90x71x58 |
| Rozměry balení (šxdxh) | mm | 120x100x80 |
| Hmotnost netto/brutto | kg | 0,21 / 0,35 |
| Skladovací teplota | ºC | -25 ~ +70 |
| Provozní teplota | ºC | -10 ~ +55 |

| | |
|---|---|
| Výstupy | 3x relé 230V/2A |
| Vstupy | vstup komunikace |
| | 2x vstup pro teplotní čidla; vstup (VE+,VE-) pro moduly FMD |
| | 1x napěťový vstup 0-10V s odporem 100kΩ |
| | 1x proudový vstup 4-20mA pro tlakové čidlo 0-18bar |
| Součástí balení | 2ks teplotní čidla NTC015WF00 (10kΩ;β=3435) |
| Volitelné příslušenství | Tlakové čidlo Alco Controls PT5-18M |

## KONDENZAČNÍ JEDNOTKY ASGE-XXBI, ASGE-XXBI-3

- Automatické ochrany venkovní jednotky
- Automatický defrost (odmrazení) výměníku kondenzační jednotky
- Informační (chybový) displej na řídicí elektronické desce jednotky
- Řízený EC motor ventilátoru
- Řízený elektronický expanzní ventil ve standardu
- Připojovací potrubí/napájení napravo
- Vyhřívání kompresoru ve standardu
- Volitelné vyhřívání šasí jednotky

## REŽIM AUTONOMNÍHO ŘÍZENÍ TEPLOTY PRO CHLAZENÍ/TOPENÍ

Jednotka řídí výkon kompresoru dle nastavené cílové teploty měřené odporovým čidlem T2. V tomto režimu je nutné ruční nastavení cílové teploty pro chlazení a/nebo pro topení.
V režimu COMBI je přepnutí mezi topením a chlazením řízeno beznapěťovým kontaktem H/C na svorkách 21,22.

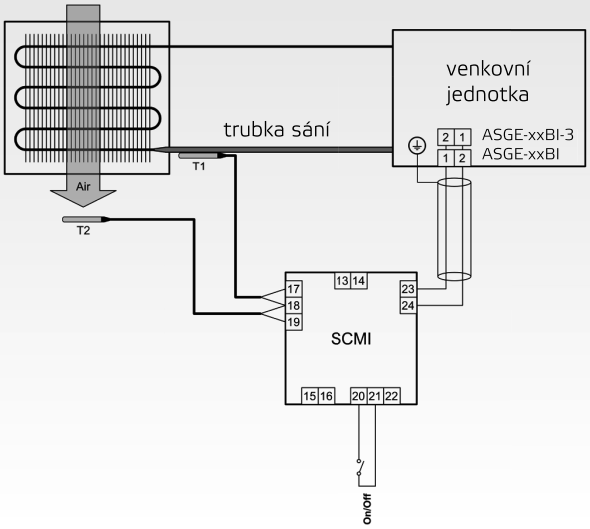


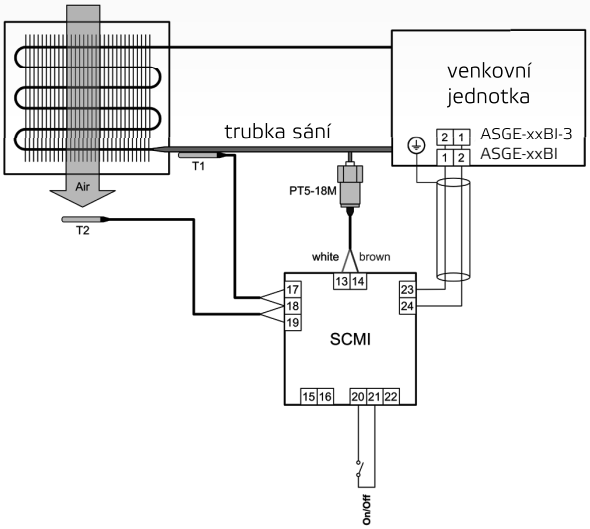


## REŽIM AUTONOMNÍHO ŘÍZENÍ TLAKU PRO CHLAZENÍ

Jednotka se řídí nastavenou cílovou teplotou chlazení přepočítanou na odpovídající tlak chladiva R32 v místě tlakového čidla.

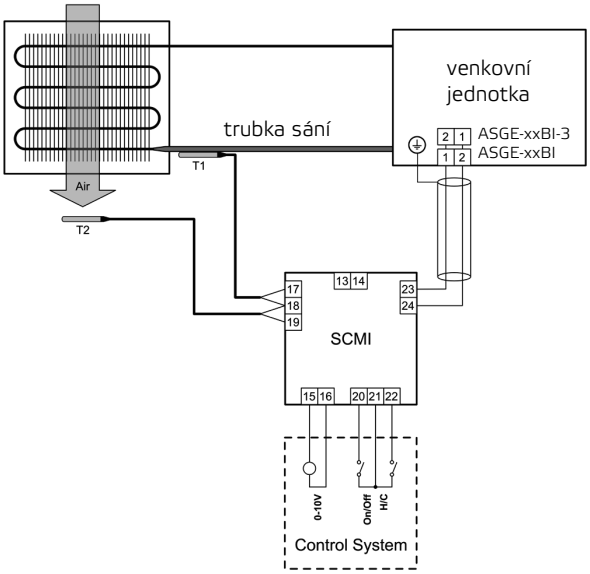


## PODŘÍZENÁ JEDNOTKA ŘÍZENA EXTERNÍM NAPĚTÍM 0 AŽ 10V

Výkon kompresoru kondenzační jednotky je řízen modulem podle velikosti stejnosměrného napětí 0 až 10V přiváděného z externího zdroje. Nejnižší povolené napětí pro chod kompresoru je 0,5V. Lze volit pracovní režim chlazení/topení pomocí vstupu H/C.

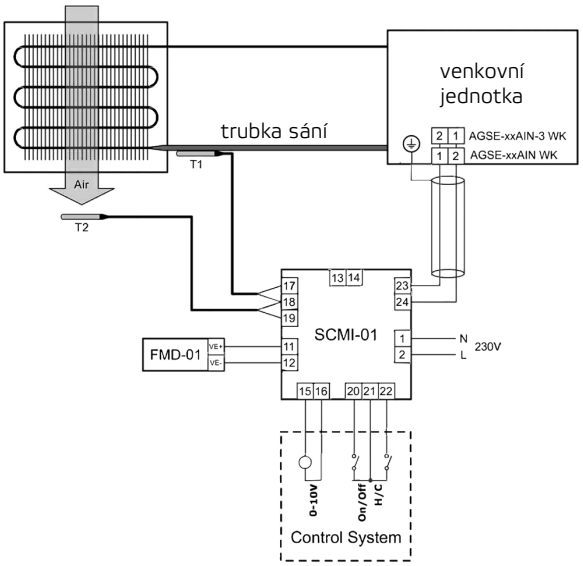

## USB COMMUNICATOR

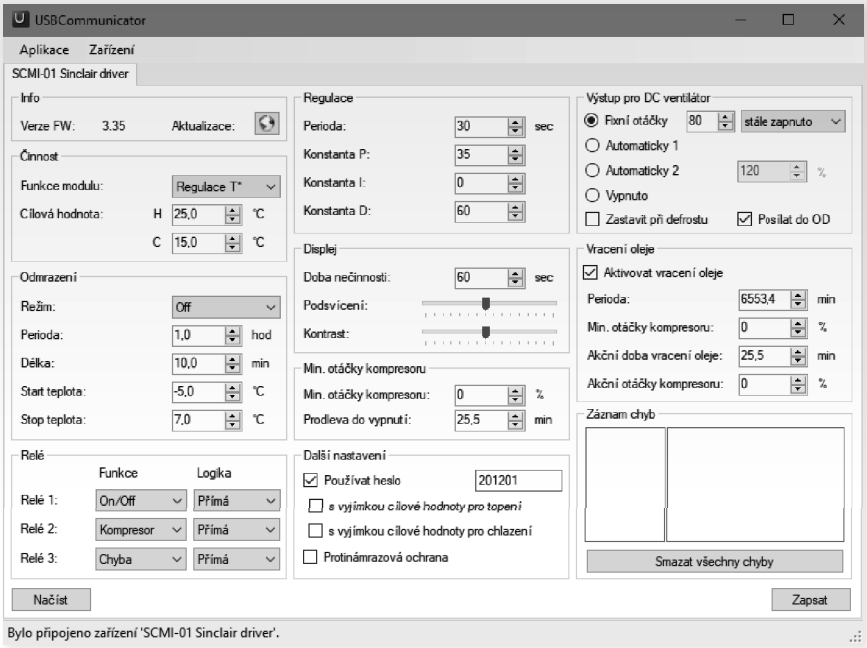


### SOFTWARE PRO ŘÍZENÍ MODULU SCMI-01.4

- Hromadné nastavení požadovaných parametrů v pohodlí kanceláře
- Rychlý přehled nastavených parametrů
- Změna jazykové sady
- (EN/CZ, EN/DE, EN/PL, EN/HU, EN/HR)
- Kontrola historie chyb, mazání historie
- Volba použití hesla

## MODULY FMD

Moduly FMD slouží pro řízení otáček DC motorů ventilátorů vnitřních jednotek UNI SPLIT při intalaci s SCMI.

### FMD-01

Řízení otáček ventilátorů vnitřních jednotek ze série UNI SPLIT* výstupem z modulu SCMI-01.4 na základě rychlosti kompresoru.

### FMD-01T

Řízení otáček ventilátorů vnitřních jednotek ze série UNI SPLIT* s nezávislým nastavením otáček ventilátoru pomocí odporového trimru.

### FMD-03

Řízení otáček ventilátorů vnitřních jednotek ASD-48BI, ASD-60BI výstupem z modulu SCMI-01.4 na základě rychlosti kompresoru.

* ASD-xxBI, ASC-xxBI, ASF-xxBI kromě ASD-48BI, ASD-60BI

## DALŠÍ FUNKCE

### AUTODIAGNOSTIKA

- Odstavení systému v případě poruchy
- Zobrazení chybového kódu na SCMI-01.4
- Automatický defrost

# ZDRAVOTNÍ FILTRY PRO NÁSTĚNNÉ JEDNOTKY

SAF-OPWC4

## FILTR S KATECHINEM

Katechin je výtažek ze zeleného čaje, který se pro své oxidační a sterilizační účinky přidává do filtrů. Aktivní enzymy vytvářejí benzenové jádro, které pohlcuje pachy a škodlivé látky v ovzduší. Katechinový filtr účinně a dlouhodobě zachycuje a sterilizuje prachové částice. Jeho antibakteriální úprava zneškodňuje více jak 95% bakterií, např. Staphylococcus aureus.

SAF-OPWA4

## AKTIVNÍ UHLÍKOVÝ FILTR

Aktivní uhlík je absorbent s duální schopností absorpce: fyzické a chemické, jak z ovzduší, tak z tekutin. Rychle pohlcuje škodlivé plyny, např. benzen, formaldehyd a amoniak.

SAF-OPWB4

## BIOLOGICKÝ ANTIBAKTERIÁLNÍ FILTR

Tento filtr je vyroben z čistícího materiálu s vynikající sterilizací a schopností zachycovat prach. Když vzduch proudí přes filtr, prach a bakterie se zachytí na povrchu filtru, který je bio-baktericidní. V případě uchycení mikrobu, bio-baktericidní vrstva naruší jeho metabolismus a omezí jeho růst. Účinnost zachycení Escherichia Coli a Staphylococcus aureus je vyšší než 95%.

SAF-OPWS4

## FILTR OBSAHUJÍCÍ IONTY STŘÍBRA

Filtr s povrchovou úpravou stříbrem je zcela novým druhem výkonných sterilizačních produktů. Ionty stříbra jsou bez barvy a zápachu a nemají žádné vedlejší účinky, jakými jsou podráždění, znečištění či těkavost. Ionty se po sterilizaci samy obnovují, mají proto dlouhou životnost a efektivně zabraňují množení bakterií. Kromě nesporné výhody dlouhé životnosti sterilizace je tento postříbřený filtr navíc šetrný k životnímu prostředí a zcela bezpečný. Má vysokou účinnost, ničí více jak 99% bakterií. Ionty stříbra na sebe silně poutají bakterie a mikroorganismy, procházejí jejich buněčnou membránou a zabraňují štěpicí aktivitě bakterií. Narušuje strukturu DNA bakterií a mikroorganismů, čímž způsobuje ztrátu rozmnožovací schopnosti bakterií.

SAF-OPWP4

## FOTOKATALYTICKÝ FILTR

Fotokatalytický filtr redukuje pachy a choroboplodné bakterie působením svého ultrafialového světla. Efektivně tak očišťuje ovzduší a zároveň jej udržuje svěží. Titan TiO2 obsažený v tomto filtru má silný fotokatalytický efekt, zároveň je  však šetrný k životnímu prostředí. Zbavuje ovzduší více jak 90% kyseliny octové, formaldehydu, amoniaku a dále více než 70% obnovitelných škodlivých látek.

SAF-OPWK4

## KATALYTICKÝ FILTR

Základní materiál filtru je polyuretan a katalytická vlákna. Efektivně zachytává a odstraňuje formaldehyd a další těkavé organické sloučeniny (VOC), škodlivé plyny a pachy. Katalytický filtr může odstranit až 92,9% formaldehydu ze vzduchu za 2,5 hodiny.

SAF-OPWM4

## FILTR PROTI ROZTOČŮM

Pomocí tohoto filtru odstraníte vysokou rychlostí ze vzduchu až 90 % roztočů. Tento filtr je zejména vhodný pro lidi trpící alergiemi a astmatem.

# NÁSTĚNNÉ OVLADAČE

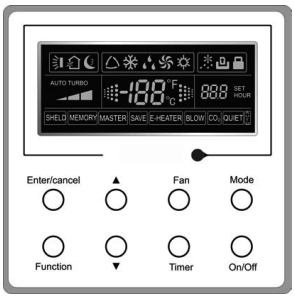


XK19

## NÁSTĚNNÝ OVLADAČ

Standardní příslušenství ke kanálovým, kazetovým a podstropně-parapetním jednotkám ze sérei MULTI VARIABLE. Volitelně může být připojen k vnitřním jednotkám SPECTRUM PLUS, TERREL, KEYON, SPLIT KONZOLE a MULTI VARIABLE.

K ovladači je nezbytné doobjednat komunikační kabel SC-H01 nebo SC-CDF.

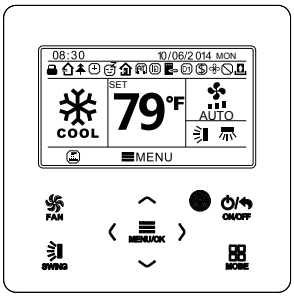


SWC-02

## NÁSTĚNNÝ OVLADAČ

Volitelný drátový ovladač s týdenním časovačem k vnitřním jednotkám ze sérií SPECTRUM PLUS, TERREL, KEYON, SPLIT KONZOLE a MULTI VARIABLE. Ovladač umožňuje komunikaci s nadřazeným systémem prostřednictvím MODBUS RTU protokolu bez nutnosti dalšího příslušenství.

K ovladači je nezbytné doobjednat komunikační kabel SC-H01 nebo SC-CDF.

SC-H01

Kabel pro propojení R32 nástěnných jednotek nebo MULTI VARIABLE nástěnných nebo konzolových jednotek nebo split konzolových jednotek s nástěnnými ovladači XK19 nebo SWC-02. Délka kabelu cca 8 metrů.

SC-CDF

Kabel pro propojení kanálových, kazetových nebo podstropně parapetních jednotek ze série MULTI VARIABLE s nástěnnými ovladači XK19 nebo SWC-02. Délka kabelu cca 8 metrů.

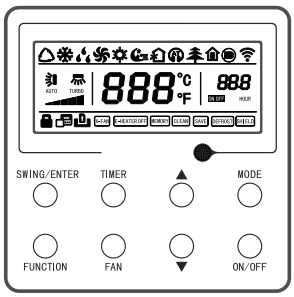


XK117

## NÁSTĚNNÝ OVLADAČ

Standardní příslušenství k vnitřním jednotkám ze série UNI SPLIT

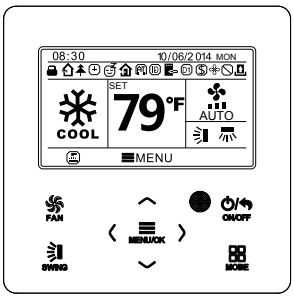


SWC-03

## NÁSTĚNNÝ OVLADAČ

Volitelný drátový ovladač s týdenním časovačem k vnitřním jednotkám ze série UNI SPLIT

TECHNICKÉ PARAMETRY

## NÁSTĚNNÉ OVLADAČE

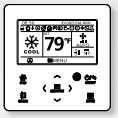

| Model | | XK19 | SWC-02 | XK117 | SWC-03 |
|---|---|---|---|---|---|
| On/Off | | ✔ | ✔ | ✔ | ✔ |
| Nastavení režimu | | ✔ | ✔ | ✔ | ✔ |
| Nastavení teploty | | ✔ | ✔ | ✔ | ✔ |
| Nastavení otáček ventilátoru | | ✔ | ✔ | ✔ | ✔ |
| Nastavení polohy lamel | | ✔ | ✔ | ✔ | ✔ |
| Nastavení úsporného režimu | | ✔ | ✔ | ✔ | ✔ |
| Zobrazení teploty v místnosti | | ✔ | ✔ | ✔ | ✔ |
| Zámek kláves | | ✔ | ✔ | ✔ | ✔ |
| Zámek funkce | | ✔ | ✔ | ✔ | ✔ |
| On/Off časovač | | ✔ | ✔ | ✔ | ✔ |
| Denní časovač | | - | ✔ | - | ✔ |
| Týdenní časovač | | - | ✔ | - | ✔ |
| Dvoutýdenní časovač | | - | ✔ | - | ✔ |
| Auto restart | | ✔ | ✔ | ✔ | ✔ |
| Režim Turbo | | ✔ | ✔ | ✔ | ✔ |
| Doběh ventilátoru | | ✔ | ✔ | ✔ | ✔ |
| Tichý režim | | - | ✔ | - | ✔ |
| Nastavení spánkové teplotní křivky | | ✔ | ✔ | ✔ | ✔ |
| Hodiny | | - | ✔ | - | ✔ |
| Přijímač infra signálu | | ✔ | - | ✔ | - |
| Připomenutí čištění filtrů | | - | ✔ | - | ✔ |
| Chybová hlášení | | ✔ | ✔ | ✔ | ✔ |
| Zobrazení parametrů systému | | - | ✔ | - | ✔ |
| Přepnutí stupňů (ºF,ºC) | | - | ✔ | - | ✔ |
| Nastavení hlavního/ podřízeného ovladače | | - | - | ✔ | - |
| Temperování (8ºC topení) | | - | - | ✔ | ✔ |
| Nízkoteplotní odvlhčování (12ºC) | | - | - | ✔ | ✔ |
| Vynucené odmrazování venk. J. | | ✔ | ✔ | ✔ | ✔ |
| Servisní menu: | Historie chybových kódů | ✔ | ✔ | ✔ | ✔ |
| | Adresace pro centrální ovládání | ✔ | ✔ | ✔ | ✔ |
| | Výběr teplotního čidla | ✔ | ✔ | ✔ | ✔ |
| | Nastavení hladiny rychlostí ventilátorů | ✔ | ✔ | ✔ | - |
| | Deaktivace zobrazení protinámrazové ochrany výparníku (E2) | - | ✔ | ✔ | ✔ |
| | Deaktivace zobrazení ochrany úniku chladiva | - | ✔ | ✔ | ✔ |
| | Nastavení doběhu ventilátoru | - | - | ✔ | ✔ |
| | Nastavení režimu vyhřívání kompresoru | - | - | ✔ | ✔ |
| | Nastavení režimu nízké spotřeby | - | - | ✔ | ✔ |
| | Aktivace dveřního modulu (spínacího kontaktu) | - | ✔ | ✔ | ✔ |
| | Nastavení externího řízení | - | - | ✔ | ✔ |
| | Nastavení rychlosti ventilátoru vnit.j. | - | - | ✔ | ✔ |
| | Nastavení teplotní kompenzace | - | ✔ | ✔ | ✔ |
| | Nastaveni AUTO režimu | - | - | ✔ | - |
| | Výběr odmrazovacího režimu | - | - | ✔ | - |
| | Výběr chladící j./tepelné čerpadlo | ✔ | - | ✔ | - |
| Připojení pomocí | | SC-H01 / SC-CDF | SC-H01 / SC-CDF | kabel 2*0,75 | kabel 2*0,75 |
| Rozměry | š x v x h | 86 x 98 x 39 | 112 x 112 x 22 | 86 x 98 x 39 | 112 x 112 x 22 |

# CENTRÁLNÍ OVLADAČE

SCC-16

## CENTRÁLNÍ OVLADAČ A TÝDENNÍ ČASOVAČ

Centrální ovladač Vám umožňuje ovládat až 16 jednotek současně a nastavit týdenní časy vypnutí a zapnutí.

Centrální ovladač může být připojen k UNI SPLIT sérii (propojení pomocí Modbus rozhraní SMG-01 – ke každé vnitřní jednotce je potřeba připojit jeden SMG-01) nebo připojen pomocí nástěnného ovladače SWC-02 nebo XK19 a komunikačního kabelu SCC-16k k sériím MULTI VARIABLE, R32 nástěnným děleným klimatizacím nebo děleným konzolovým jednotkám (ke každé vnitřní jednotce je potřeba připojit jeden ovladač SWC-02 nebo XK19, kabely SCC-16k objednávejte v množství N+1, kde N je počet vnitřních jednotek).

SCC-16K

## KOMUNIKAČNÍ KABEL K CENTRÁLNÍMU OVLADAČI SCC-16

Slouží k propojení vnitřních jednotek s centrálním ovladačem SCC-16

Potřebné množství kabelů: počet vnitřních jednotek + 1ks (pro zapojení se sériemi: MULTI VARIABLE, R32 nástěnné jednotky nebo split KONZOLOVé jednotky). Pro zapojení s jednotkami UNI SPLIT objednejte 1ks.

## SCHÉMA ZPOJENÍ

Centrální ovladač SCC-16 s UNI SPLIT jednotkami

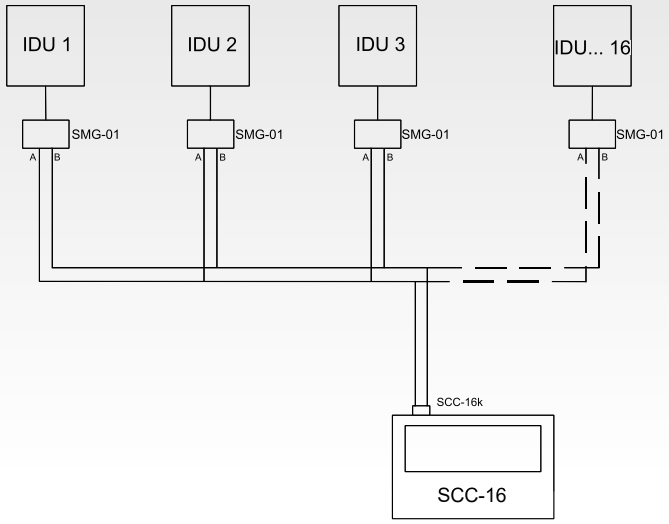


Centrální ovladač SCC-16 se sériemi MULTI VARIABLE, R32 nástěnné nebo konzolové jednotky

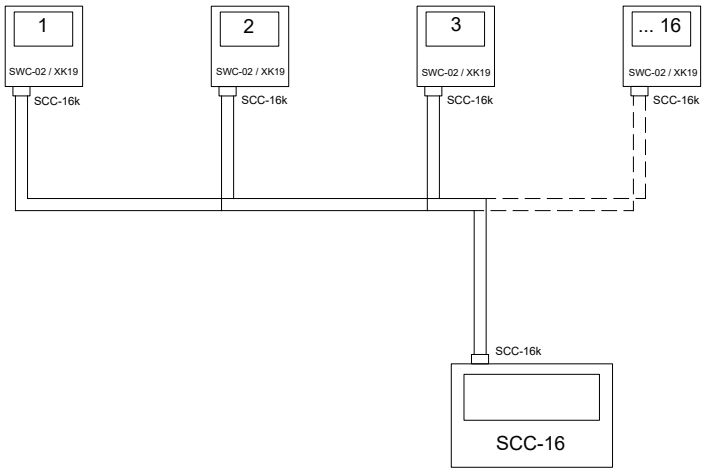

# CENTRÁLNÍ OVLADAČE

SCC-36

## CENTRÁLNÍ OVLADAČ A TÝDENNÍ ČASOVAČ

- Designový centrální ovladač s dotykovou obrazovkou
- Ovládá až 36 vnitřních jednotek
- Příjemné uživatelské rozhraní
- Týdenní časovač
- Možnost ovládat jednotky jednotlivě, skupinově, nebo všechny najednou

Možnost připojení k UNI SPLIT sérii (propojení pomocí Modbus rozhraní SMG-01 – ke každé vnitřní jednotce je potřeba připojit jeden SMG-01) nebo připojení pomocí nástěnného ovladače SWC-02 a komunikačního kabelu SCC-36k k sériím MULTI VARIABLE, R32 nástěnným děleným klimatizacím nebo děleným konzolovým jednotkám (ke každé vnitřní jednotce je potřeba připojit jeden ovladač SWC-02 a dva kabely SCC-36k).

SCC-36K

## KOMUNIKAČNÍ KABEL K CENTRÁLNÍMU OVLADAČI SCC-36

Slouží k propojení vnitřních jednotek s centrálním ovladačem SCC-36 a nástěnným ovladačem SWC-02 (pro série MULTI VARIABLE, R32 nástěnné dělené klimatizace nebo dělené konzolové jednotky).

Objednávejte v počtu 2N-1, kde N je počet vnitřních jednotek.

## SCHÉMA ZPOJENÍ

Centrální ovladač SCC-36 s UNI SPLIT jednotkami

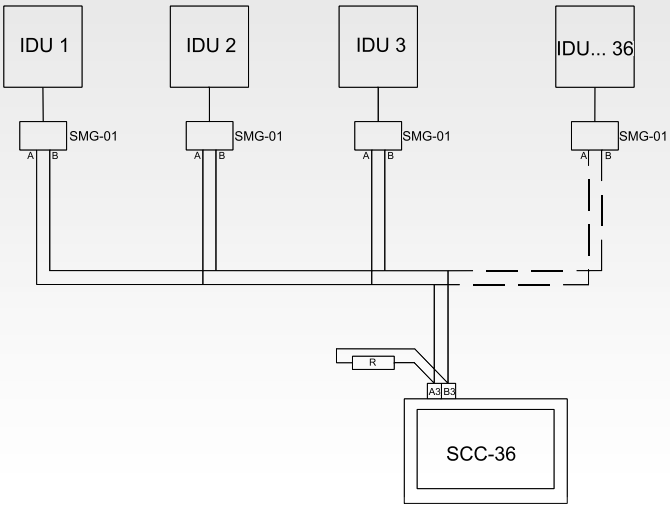


Centrální ovladač SCC-36 se sériemi MULTI VARIABLE, R32 nástěnné nebo konzolové jednotky

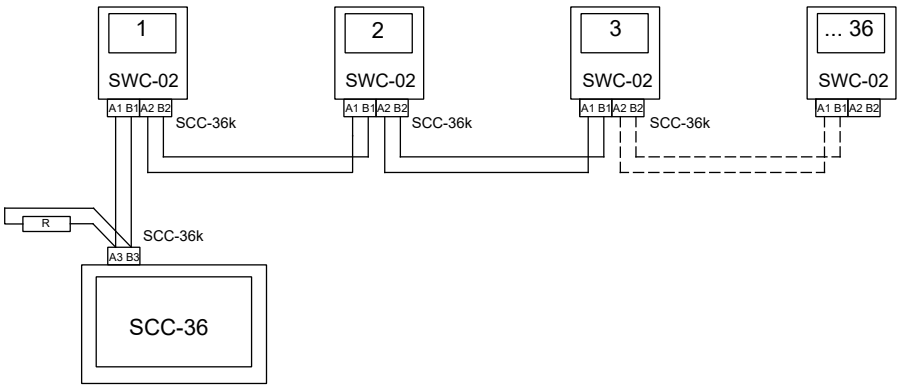

# DALŠÍ PŘÍSLUŠENSTVÍ

SBG-01

## BACNET BRÁNA

Brána pro připojení rezidenčních klimatizací SINCLAIR k systému nadřazeného řízení pomocí BACNET protokolu. Brána umožňuje zapojení až 255 vnitřních jednotek. Je kompatibilní s nástěnnými jednotkami umožňující připojení ovladače SWC-02, s kazetovými, kanálovými a podstropně parapetními jednotkami sérií Multi Variable a UNI SPLIT.

SCMI-03S

## ŘÍDÍCÍ MODUL

Řídící modul pro klimatizace v serverovnách
· Pro 2 jednotky ve stejné místnosti
· Periodické střídání provozu
· V případě nedostatku výkonu zapne druhou jednotku
· Signalizace poruchy pokud je překročena limitní teplota

SWM-03

## WIFI MODUL PRO SÉRII UNI SPLIT

Tento wifi modul lze připojit k vnitřním jednotkám a tím jednotku vzdáleně ovládat tabletem nebo chytrým telefonem s připojením na WIFI síť. SWM-03 je volitelné příslušenství k vnitřním jednotkám série UNI SPLIT.

SMG-01

## MODBUS ROZHRANÍ PRO SÉRII UNI SPLIT

Určen pro připojení nadřazeného systému, který využívá Modbus protokol nebo centrálního ovladače SCC-36, případně SCC-16 (ke každé vnitřní jednotce je potřeba objednat 1 ks SMG-01)

G2S

## SINCLAIR GSM ŘÍDÍCÍ MODUL

Slouží k ovládání klimatizačních jednotek typu SINCLAIR prostřednictvím Vašeho mobilního telefonu. Pro komunikaci s klimatizací používá IR přenos, není jej tedy třeba ke klimatizaci nijak připojovat. Chová se jako druhé dálkové ovládání. Modul je vybaven dvěma vysílacími IR diodami, signalizační diodou, slotem pro vložení SIM karty a konektory pro připojení napájecího kabelu a pro připojení k USB portu počítače.

SDG-01

## SINCLAIR SPÍNACÍ MODUL PRO SÉRII UNI SPLIT

SDG-01 patří mezi volitelné příslušenství k vnitřním jednotkám ze série UNI SPLIT (ASC-xxBI, ASD-xxBI, ASF-xxBI). Jedná se o modul s externími kontakty pro bezpečnostní odstavení klimatizace a pro sledování chodu klimatizace a poruchy. Umožňuje zapnutí a vypnutí jednotky, vynucené vypnutí jednotky a externí přepnutí mezi režimy chlazení a topení. Mezi výstupními signály najdete informaci o chodu jednotky, poruchový stav, režim a další. Modul je určený pro instalaci do interiéru. Připojuje se přímo na konektor na desku elektroniky vnitřní jednotky 4 žilovým kabelem, který je součástí balení a jeho délka je 9 m.

# DALŠÍ PŘÍSLUŠENSTVÍ

G2S-T

## GSM MODUL PRO MONITORVÁNÍ TEPLOT

G2S-T modul slouží ke vzdálenému monitorování teploty v místnosti. Při překročení nastavených hodnot vyšle G2S-T informaci uživateli na mobilní telefon. K tomu je nutné vybavit G2S-T modul mini SIM kartou. Modul se nijak nepřipojuje ke klimatizaci, tudíž lze použít ve všech případech, včetně instalací se zařízením jiných výrobců.

SAI-01

## ALARM INTERFACE

SAI-01 SINCLAIR Alarm Interface je samostatně napájený externí modul, který je možné připojit na komunikační linku všech nástěnných splitových klimatizací a slouží k indikaci provozních stavů klimatizace nebo poruchových stavů.

# DIAGNOSTIKA PORUCH SYSTÉMU

SDT-ASH

## DIAGNOSTICKÉ ZAŘÍZENÍ PRO NÁSTĚNNÉ JEDNOTKY ASH-XXBIX

- Autodiagnostika vnitřní i venkovní jednotky
- Zobrazení provozních parametrů
- Simulační test chodu vnitřní a venkovní jednotky
- Test vnitřní a venkovní jednotky při chybě E6
- IR přijímač (využitelný při testu venkovní jednotky)
- Jednoduché ovládání (4 tlačítka)
- Základní informace (4 řádkový displej)
- Nepotřebuje další příslušenství
- Napojuje se na svorkovnici jednotky (kabel součástí balení)

SDT-MV

## DIAGNOSTICKÉ ZAŘÍZENÍ PRO MULTI SPLITOVÉ KLIMATIZACE

- Pro jednotky ze sérií Multi Variable, Multi System a High Power Multi System
- Automatická detekce připojených zařízení
- Intuitivní a jednoduché ovládání
- Zobrazení provozních parametrů celého systému
- Napojení na řídicí desku venkovní jednotky
- 3 indikační diody (napájení, spuštění, chyba)
- Napájení: USB napájecí kabel (5V adaptér není součástí balení)

TECHHELP

## MOBILNÍ APLIKACE SINCLAIR TECHHELP

- Tento šikovný pomocník slouží k identifikaci chybových kódů napříč celým spektrem produktů Sinclair
- Přehled chybových stavů u všech modelových řad, jejich popis a návrh řešení
- Vyhledávání dle kódu chyb nebo dle názvu zařízení
- Možnost uložit si již instalovaná zařízení mezi „Moje zařízení“ pro okamžité informace o chybových stavech

Webová stránka vyžaduje přihlášení pomocí níže uvedených přihlašovacích údajů. Instalace aplikace vyžaduje povolení instalací aplikací z neznámých zdrojů.

| | | |
|---|---|---|
| **CZ** | http://www.sinclairapp.cz<br>Jméno: SinclairTechHelp.cz<br>Heslo: TechHelp1 | |
| **EN** | http://en.sinclairapp.cz<br>Jméno: SinclairTechHelp.en<br>Heslo: TechHelp1 | |

Pro stažení aplikace Sinclair Tech Help na zařízení s operačním systém iOS si aplikaci stáhněte v App Store.
Aplikace je multijazyčná (EN/CZ/DE/HU/PL).

| | | |
|---|---|---|
| **CZ** | Heslo: 100285 | |

RESIDENČNÍ KLIMATIZACE

# OBECNÝ PŘEHLED CHYBOVÝCH KODŮ

## PLATÍ PRO SPLITOVÉ NÁSTĚNNÉ JEDNOTKY A MULTISPLIT SÉRIE

| **Chyba** | |
|---|---|
| E0 | Ochrana proti spuštění k adjustaci frekvence, když je napětí příliš nízké |
| E1 | Ochrana proti vysokému tlaku kompresoru |
| E2 | Ochrana proti zamrzání vnitřní jednotky |
| E3 | Ochrana proti nízkému tlaku kompresoru, ochrana proti nedostatku chladiva |
| E4 | Ochrana proti vysoké teplotě na výstupu kompresoru |
| E5 | Ochrana proti přetížení kompresoru nebo systému |
| E6 | Chyba komunikace |
| E7 | Konflikt nastavení režimu |
| E8 | Ochrana proti vysoké teplotě na kondenzátoru (v režimu topení) |
| E9 | Ochrana proti přetečení vody |
| **Porucha** | |
| F0 | Nedostatečné množství chladiva/ ochrana před zablokováním systému |
| F1 | Přerušený/zkratovaný snímač okolní teploty v místnosti |
| F2 | Přerušený/zkratovaný snímač teploty výparníku vnitřní jednotky. |
| F3 | Přerušený/zkratovaný snímač venkovní teploty jednotky. |
| F4 | Selhání sensoru teploty na výstupu kondenáztoru |
| F5 | Selhání sensoru odtoku z kompresoru / porucha snímače teploty kabelového ovladače |
| F6 | Ochrana kondenzátoru proti přehřátí, snížení provozní frekvence při chlazení (inverter) |
| F7 | Cyklus vracení oleje |
| F8 | Ochrana proti přetížení kompresoru a systému pro snížení provozní frekvence |
| F9 | Ochrana proti vysoké únikové teplotě kompresoru ke snížení provozní frekvence |
| FA | Ochrana proti přehřátí konenzátoru nebo výparníku, snížení provozní frekvence |
| FH | Protinámrazová ochrana výpaníku |
| Fo | Režim doplňování chladiva |
| **Ochrana** | |
| P0 | Ochrana resetování výkonového stupně |
| P5 | Ochrana proti nadproudu kompresoru |
| P6 | Chyba komunikace mezi hlavním řízením a výkonovým stupněm |
| P7 | Závada senzoru modulu výkonového stupně |
| P8 | Ochrana proti vysoké teplotě modulu výkonového stupně |
| P9 | Ochrana proti průchodu nulou |
| PL | Ochrana proti nízkému napětí sběrnice/Příliš nízké napětí pro DC sběrnici |
| PH | Ochrana proti vysokému napětí sběrnice/Příliš vysoké napětí pro DC sběrnici |
| PU | Závada nabíjecí ho okruhu/Porucha nabíjení kondenzátoru |
| PP | Abnormální vstupní napětí |

| **Ostatní** | |
|---|---|
| AL | X-fan |
| C5 | Chybný kód výkonu - vyměňte jumper |
| C6 | Chybí uzemňovací drát |
| CC | Nesprávný nástěnný ovladač |
| CP | Ochrana proti foukání studeného vzduchu |
| EE | Závada paměťového čipu venkovní jednotky |
| ee | Závada paměťového čipu výkonového stupně |
| EU | Omezení/snížení frekvence kvůli vysoké teplotě modulu |
| H0 | Ochrana proti přehřání výparníku (Inverter) |
| H1 | Odmrazování |
| H2 | Ochrana proti elektrostatickým srážením |
| H3 | Ochrana proti přetížení kompresoru nebo přehřátí kompresoru |
| H4 | Přetížení |
| H5 | Ochrana výkonové kompresorové desky (IPM) |
| H6 | Závada DC motoru ventilátoru |
| H7 | Ochrana proti ztrátě synchronizace výkonového stupně (řídicí desky) |
| H8 | Ochrana proti přeplnění vodou |
| H9 | Selhání elektrického ohřívače |
| Hc | Ochrana PFC (výkonový kompresorový modul) |
| HE | Demagnetizace |
| Hp | Teplota výparníku je vyšší jak 58ºC (režim topení) |
| JF | Závada wifi modulu |
| L3 | Porucha DC motoru ventilátoru venkovní jednotky |
| Lp | Neshoda mezi vnitřní a venkovní jednotkou |
| U1 | Porucha obvodu detekce proudu fáze u kompresoru |
| Ld | Ochrana proti chybějící fázi na kompresoru |
| U3 | Pokles napětí na DC sběrnici |
| U4 | Opačný chod kompresoru |
| U5 | Porucha detekce proudu celé jednotky |
| U6 | Ochrana proti vysoké teplotě oleje |
| U7 | Abnormální funkce 4cestného ventilu |

RESIDENČNÍ KLIMATIZACE - ASDH-96AI

# OBECNÝ PŘEHLED CHYBOVÝCH KODŮ

| | |
|---|---|
| E1 | Chybné pořadí fází |
| E2 | Chyba komunikace |
| E4 | Chyba senzoru teploty okolí T4/ chyba senzoru teploty na trubce T3 |
| E5 | Chyba napětí |
| E6 | Porucha DC motoru ventilátoru |
| E7 | Chyba senzoru na výtlaku |
| Eb | Když se chyba E6 objeví 2x za 10min |
| E8 | Adresa venkovní jednotky je chybná |
| E9 | Chyba EEprom |
| H0 | Chyba komunikace mezi hlavním řídícím čipem a IR341 |
| H1 | Chyba komunikace mezi hlavním řídícím čipem a komunikačním čipem |
| H4 | Když se chyba P6 objeví 3x za hodinu |
| H5 | Když se chyba P2 objeví 3x za hodinu |
| H6 | Když se chyba P4 objeví 3x za 100min |
| H7 | Snížen počet vnitřních jednotek |
| H8 | Chyba vysokotlakého snímače |
| H9 | Když se chyba P9 objeví 3x za hodinu |
| P0 | Ochrana kompresoru před vysokou teplotou |

| | |
|---|---|
| P1 | Ochrana proti vysokému tlaku na výtlaku/ Ochrana proti vysoké teplotě na výtlaku |
| P2 | Nízkotlaká ochrana |
| P3 | Proudová ochrana venkovní jednotky |
| P4 | Ochrana proti vysoké teplotě na výtlaku |
| P5 | Teplotní ochrana na trubce |
| P6 | Ochrana invertorového modulu |
| P8 | Ochrana před bouřkou |
| PE | Ochrana proti vysoké teplotě na výparníku |
| P9 | Ochrana DC modulu ventilátoru |
| L0 | Chyba invertorového modulu |
| L1 | Chyba nízkého DC napětí |
| L2 | Chyba vyského DC napětí |
| L4 | Chyba MCE / synchronizace / uzavřené smyčky |
| L5 | Ochrana proti nulové rychlosti |
| L7 | Chyba pořadí fází |
| L8 | Frekvenční ochrana - změna frekvence o víc než 15Hz za 1s |
| L9 | Frekvenční ochrana - rozdíl mezi požadovanou a skutečnou frekvencí je větší než 15Hz |

MODUL SCMI-01.4

# PŘEHLED CHYBOVÝCH HLÁŠENÍ

| | |
|---|---|
| **Chyba modulu SCMI-01.4** | |
| Chyba T1 odpojedno | Teplotní čidlo T1 má přerušený obvod |
| Chyba T2 odpojeno | Teplotní čidlo T2 má přerušený obvod |
| Chyba T1 zkrat | Teplotní čidlo T1 má zkratovaný obvod |
| Chyba T2 zkrat | Teplotní čidlo T2 má zkratovaný obvod |
| Chyba P odpojeno | Tlakové čidlo P má přerušený obvod |
| Chyba P zkrat | Tlakové čidlo P má zkratovaný obvod |
| Chyba P nízký | Nízký tlak na sací straně kompresoru |
| Chyb. kom odpojedno | Odpojený nebo přerušený komunikační obvod mezi venkovní jednotkou a modulem SCMI-01.4 |
| **Chyba přiřazené venkovní jednotky ze série UNI SPLIT** | |
| 01000000 | E4 - Ochrana proti vysoké teplotě na výstupu z kompresoru |
| 02000000 | Ochrana proti nedostatku chladiva |
| 04000000 | Ochrana DC motoru ventilátoru |
| 08000000 | Ochrana 4-cestného ventilu |
| 10000000 | Ochrana proti nadproudu |
| 20000000 | H3 - Ochrana proti přetížení |
| 40000000 | E3 - Ochrana proti nízkému tlaku kompresoru |
| 80000000 | E1 - Ochrana proti vysokému tlaku kompresoru |
| 00010000 | Ochrana proti zamrzání vnitřní jednotky |
| 00020000 | F3 - Závada snímače okolní teploty u venkovní jednotky |
| 00040000 | F4 - Závada snímače teploty na výstupu |
| 00080000 | F2 - Závada snímače teploty kondenzátoru |
| 00100000 | Závada snímače teploty na potrubí do kondenzátoru |
| 00200000 | Chybný kód výkonu (špatné umístění nastavovací propojka (jumper)) |
| 00400000 | Závada paměťového čipu výkonového stupně |
| 00000100 | Ochrana proti spuštění s nízkou frekvencí kompresoru při nízkém napětí |
| 00000200 | Ochrana proti vysokému napětí sběrnice |
| 00000400 | Ochrana AC proudu |
| 00000800 | Ochrana IPM |
| 00001000 | Ochrana PFC |
| 00002000 | Porucha při aktivaci |
| 00004000 | Ochrana proti chybnému pořadí fází na kompresoru |
| 00008000 | Závada senzoru modulu výkonového stupně |
| 00000001 | Ochrana proti nadproudu kompresoru |
| 00000002 | Ochrana napájení |
| 00000004 | Chyba měření proudu v obvodu |
| 00000008 | H7 - Ochrana proti ztrátě synchronizace kompresoru |
| 00000010 | Ochrana proti zablokování kompresoru |
| 00000040 | Ochrana proti vysoké teplotě modulu výkonového stupně |
| 00000080 | Závada senzoru modulu výkonového stupně |

## VYSVĚTLIVKY

1) Data jsou měřena za následujících standardních podmínek: délka potrubí: 5m pro jednotky do 11,5kW chlazení a 7,5 pro jednotky nad 11,5kW v chlazení . Chlazení: vnitřní teplota: 27ºC DB/19ºC WB, vnější teplota: 35ºC DB/24ºC WB. Topení: vnitřní teplota: 20ºC DB/15ºC WB, vnější teplota: 7ºC DB/6ºC WB.
2) Maximální hodnoty parametrů při nejhorších podmínkách (dle EN14511), závislé na okolních podmínkách, na potřebném výkonu, nastavené požadované cílové teplotě a zvoleném režimu.
3) SEER/SCOP bylo vypočítáno dle Evropských standardů uvedených v normě EN14825 na základě klasifikačních a testovacích podmínek částečného zatížení daných normou EN14511. Energetický štítek k jednotlivým modelům lze stáhnout z produktového Sinclair webu po přihlášení do B2B sekce.
4) Hladina hluku je testována v bezdozvukové komoře, hodnoty ve skutečnosti mohou být ovlivněny místními podmínkami.
5) Uvažuje se režim chlazení
6) Standardní délka kapalinového potrubí předplněná chladivem
7) Maximální délka kapalinového potrubí jednosměrně zahrnující i převýšení mezi vnitřní a venkovní jednotkou.
8) Garantovaný rozsah provozních teplot
9) Maximální délka kapalinového potrubí k jedné vnitřní jednotce
10) EER/COP je stanoveno v souladu s EN14511
11) Napájená je venkovní jednotka. Napájecí kabel vnitřní jednotky je společný i pro komunikaci.
12) Data jsou měřena za následujících standardních podmínek: Chlazení: vnitřní teplota: 27ºC DB/19ºC WB, teplota vstupní vody 25ºC, teplotní spád na vodě 5ºC, tlak 0Pa; Topení: vnitřní teplota: 20ºC DB/15ºC WB, vstupní teplota vody: 15ºC, nastavení průtoku vody stejný jako u měření chlazení, Tlak 0Pa.

| | |
|---|---|
| **SV/VV/V/S/N/VN/SN** | super vysoké/velmi vysoké/vysoké/střední/nízké/velmi nízké/super nízké |
| **EXV** | elekromagnetický expanzní ventil |
| **R32** | (jednosložkové chladivo HFC). Hodnota GWP použitého chladiva: 675 |
| **R290** | (100% CH3CH2CH3), GWP 3 |
| **R410A** | (50% HFC-32, 50% HFC-125), GWP 2088 |
| **R134A** | (100% HFC-134a), GWP 1300 |
| **R290** | (100% CH3CH2CH3), GWP 3 |

Tento katalog je pouze informativního charakteru a není závaznou nabídkou ze strany Sinclair Corporation Ltd.
Společnost nenese žádnou zodpovědnost za škody vzniklé použitím či interpretací tohoto katalogu.
Hlukové hodnoty zmíněné v tomto katalogu jsou hodnoty naměřené za ideálních podmínek, v bezdozvukových komorách. Tyto hodnoty mohou být ovlivněny místními podmínkami (akustické odrážení stěn, další vybavení v místnosti atd.).
Technická specifikace výrobků se může lišit od uváděných hodnot na základě vývoje zařízení výrobcem a technické parametry výrobků se mohou změnit bez předchozího upozornění.
Šíření informací nebo dat, konkrétně použití textů, textových excerpcí nebo obrázků, si žádá předchozí písemné schválení společnosti
Obsah tohoto katalogu je chráněn autorskými právy Sinclair Corporation Ltd.

sinclair
AIR CONDITIONING

SGG
SINCLAIR GLOBAL GROUP

sinclair-world.com | sinclair-solutions.com